Catálogo 201X

INDICE

	Página
Tabla de rodamientos	7
Tabla de soportes pillow-blocks	8
Soporte pillow-block UC*	9
Soporte partido SN-5*	19
Productos IGUS	24
Cadena de rodillos DIN-8187 DIN-8188	27
Cadena transportadora serie FV / M / C	34
Cadena de mallas juntas Fleyer	37
Piñón para cadena de rodillos DIN-8187	39
Engranaje recto, cónico y cremallera	44
Tensor para cadena SPANN-BOX	48
Guia para cadena de rodillos DUROGLISS	49
Correa trapecial SPZ, SPA, SPB, SPC	55
Correa trapecial Z, A, B, C, D	57
Correa trapecial dentada SPZX, SPAX, SPBX, SPCX	59
Correa variadora VARIVECO	60
Polea trapecial SPZ	61
Polea trapecial SPA	63
Polea trapecial SPB	65
Polea trapecial SPC	67
Correa acanalada Micro-V	69
Correa sincrona clásica XL, L, H, XH	70
Polea sincrona clásica XL, L, H	71
Correa sincrona 3M, 5M, 8M, 14M	74
Polea sincrona 3M, 5M, 8M, 14M	75
Correa de poliuretano de paso métrico T2.5, T5, T10	79
Polea de paso métrico T2.5, T5, T10	81
Correas de paso métrico AT3, AT5, AT10	84
Buje cónico TAPER BUSH - VECOBLOC	85
Banda transportadora CHIORINO	87
Bandas de malla metálica	88
Rodillos transportadores, tambores y estaciones RDV	89
Anillo de presión TLK	93
Acoplamientos SAMIFLEX, N-EUPEX, SPIDEX, FFX, JAW, HRC	99
Tabla de moto-reductores CIDEPA-SINCRON	107
Moto-reductor de sinfín-corona MF - CIDEPA	108
Moto-reductor coaxial MRH - CIDEPA	114
Reductor pendular CIDEPA	121
Moto-reductor ortogonal CROM - SINCRON	123
Motor eléctrico MS	127
Tabla de juntas de estanqueidad ECONOMOS - NAK	133
Cierre mecánico ROTEN	135
Segmentos laminares FEY	138

Soportes y rodamientos

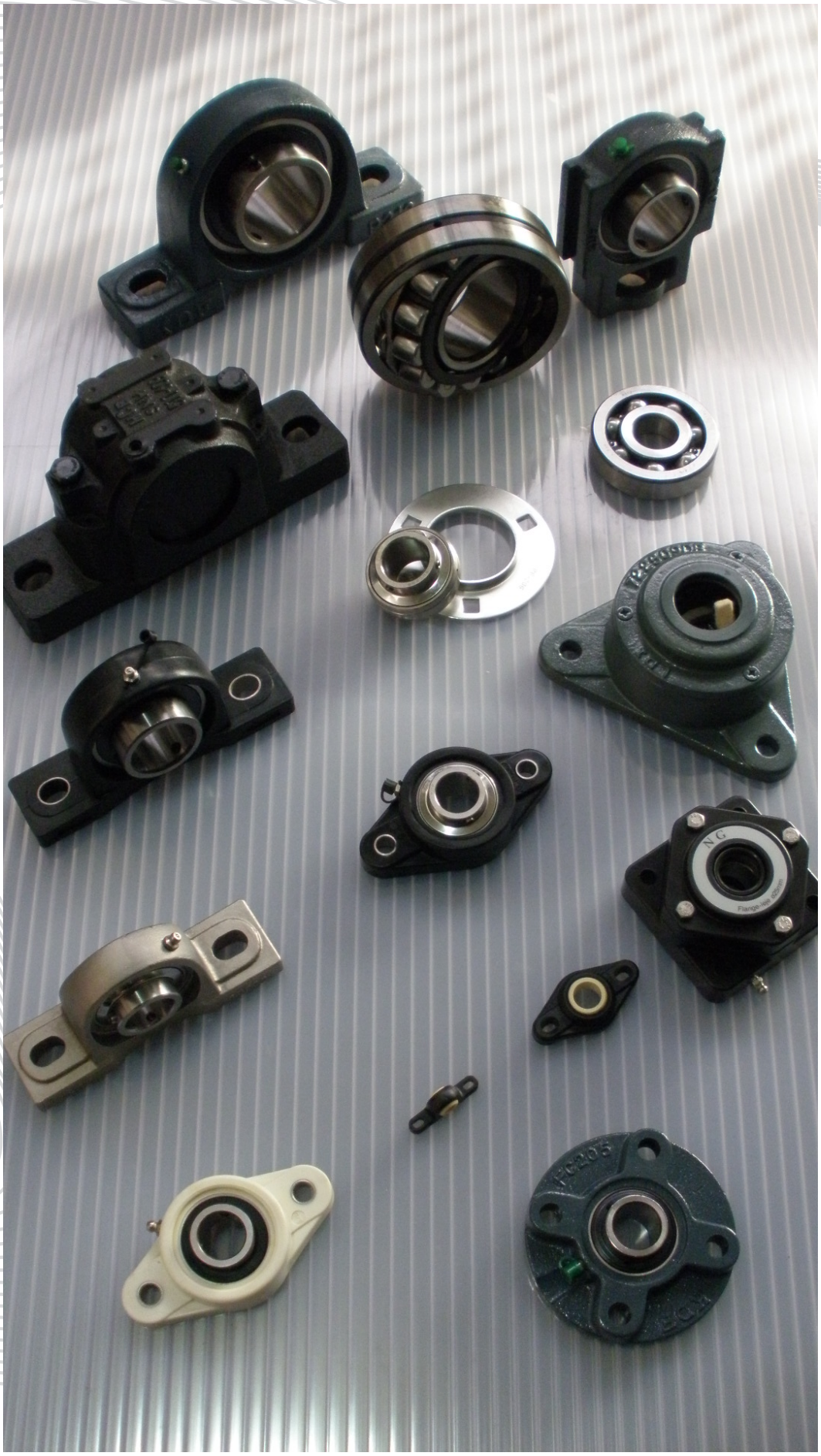

TABLA GENERAL DE RODAMIENTOS

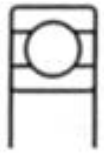

160, 161, 60, S60,
618, 62, S62, 622,
623, 63, S63, 64

72B, 73B

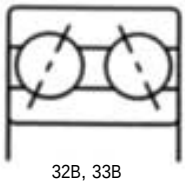

32B, 33B

B70, B719, B72
HCS70, HCS719
HSS70, HSS719

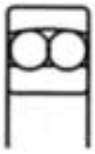

12,13
22,23

511, 512, 513, 514

Bearing Transmission Service, s.l.
Pol. Belartza. Gurutzegi kalea, 15-A2.
20018 San Sebastián (Gipuzkoa)
T 943336200 F 943335285
E info@interbts.com W info@interbts.com

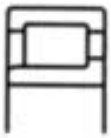

NJ2, 22
23, 3

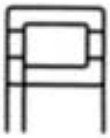

NUP2, 22
23, 3

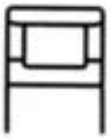

N2, 3

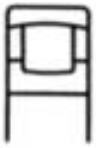

202, 203

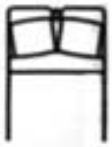

213, 222, 223, 230, 231
232, 233, 239, 240, 241

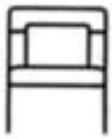

NU10, 2, 22, 23, 3

	60	62/72/12	63/73/13	64	42/22/622	43/23/623	32	33	511	512	513
	NU10	NU2	NU3/213	NU4	NU22/222	NU23/223					
0	10-26-8	10-30-9	10-35-11	-	10-30-14	-	10-30-14	-	10-24-9	10-26-11	-
1	12-28-8	12-32-10	12-37-12	-	12-32-14	12-37-17	12-32-15,9	-	12-26-9	12-28-11	-
2	15-32-9	15-35-11	15-42-13	-	15-35-14	15-42-17	15-35-15,9	15-42-19	15-28-9	15-32-12	-
3	17-35-10	17-40-12	17-47-14	17-62-17	17-40-16	17-47-19	17-40-17,5	17-47-22,2	17-30-9	17-35-12	-
4	20-42-12	20-47-14	20-52-15	20-72-19	20-47-18	20-52-21	20-47-20,6	20-52-22,2	20-35-10	20-40-14	-
5	25-47-12	25-52-15	25-62-17	25-80-21	25-52-18	25-62-24	25-52-20,6	25-62-25,4	25-42-11	25-47-15	25-52-18
6	30-55-13	30-62-16	30-72-19	30-90-23	30-62-20	30-72-27	30-62-23,8	30-72-30,2	30-47-11	30-52-16	30-60-21
7	35-62-14	35-72-17	35-80-21	35-100-25	35-72-23	35-80-31	35-72-27	35-80-34,9	35-52-12	35-62-18	35-68-24
8	40-68-15	40-80-18	40-90-23	40-110-27	40-80-23	40-90-33	40-80-30,2	40-90-36,5	40-60-13	40-68-19	40-78-26
9	45-75-16	45-85-19	45-100-25	45-120-29	45-85-23	45-100-36	45-85-30,2	45-100-39,7	45-65-14	45-73-20	45-85-28
10	50-80-16	50-90-20	50-110-27	50-130-31	50-90-23	50-110-40	50-90-30,2	50-110-44,4	50-70-14	50-78-22	50-95-31
11	55-90-18	55-100-21	55-120-29	55-140-33	55-100-25	55-120-43	55-100-33,3	55-120-49,2	55-78-16	55-90-25	55-105-35
12	60-95-18	60-110-22	60-130-31	60-150-35	60-110-28	60-130-46	60-110-36,5	60-130-54	60-85-17	60-95-26	60-110-35
13	65-100-18	65-120-23	65-140-33	65-160-37	65-120-31	65-140-48	65-120-38,1	65-140-58,7	65-90-18	65-100-27	65-115-36
14	70-110-20	70-125-24	70-150-35	70-180-42	70-125-31	70-150-51	70-125-39,7	70-150-63,5	70-95-18	70-105-27	70-125-40
15	75-115-20	75-130-25	75-160-37	75-190-45	75-130-31	75-160-55	75-130-41,3	75-160-68,3	75-100-19	75-110-27	75-135-44
16	80-125-22	80-140-26	80-170-39	80-200-48	80-140-33	80-170-58	80-140-44,4	80-170-68,3	80-105-19	80-115-28	80-140-44
17	85-130-22	85-150-28	85-180-41	85-210-52	85-150-36	85-180-60	85-150-49,2	85-180-73	85-110-19	85-125-31	85-150-49
18	90-140-24	90-160-30	90-190-43	90-225-54	90-160-40	90-190-64	90-160-52,4	90-190-73	90-120-22	90-135-35	90-155-50
19	95-145-24	95-170-32	95-200-45	95-240-55	95-170-43	95-200-67	95-170-55,6	95-200-77,8	-	-	-
20	100-150-24	100-180-34	100-215-47	100-250-58	100-180-46	100-215-73	100-180-60,3	100-215-82,6	100-135-25	100-150-38	100-170-55

SOLICITE EL CATALOGO GENERAL DE RODAMIENTOS FAG/INA!
ASK FOR GENERAL FAG/INA CATALOGUE!

TIPOLOGIA DE SOPORTES

RODAMIENTO *BEARING* / SOPORTE *HOUSING*	UC UCX	UK	HC + ER CB	SA	RB - SB
P	UCP UCPX	UKP	HCP	SAP	SBP
F	UCF UCFX	UKF	HCF	SAF	BF (SBF)
FL	UCFL UCFLX	UKFL	HCFL	SAFL	BFL (SBFL)
T	UCT	UKT	HCT	SAT	BT (SBT)
FC	UCFC	UKFC	HCFC		BFC (SBFC)
PH	UCPH	UKPH	HCPH		
PA	UCPA	UKPA	HCPA		
ECH (HA)	UCECH (UCHA)	UKECH (UKHA)	HCECK (HCHA)		
FB (FK)	UCFB (UCFK)	UKFB (UKFK)	HCFB (HCFK)		
FA	UCFA	UKFA	HCFA		
C	UCC	UKC	HCC		
LP			HCLP	SALP	UP
LF			HCLF	SALF	UFL
PP	BPP			SAPP	SBPP
PF	BPF			SAPF	SBPF
PFL	BPFL			SAPFL	SBPFL
FT	BPFT			SAPP	SBPP
ST	ST 491 - Diam. 45 ST 740 - Diam. 55				
SNG					

SOPORTE PILLOW BLOCK
PILLOW BLOCK UNIT

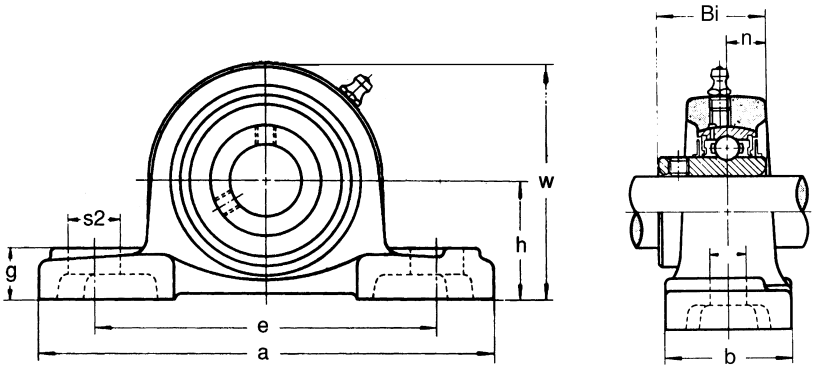

UCP 200

Tipo *Type* n.	Ø eje *shaft* mm	Dimensiones - *Dimensions* mm										tornillo *bolt size* mm	rodamiento *bearing* n.	So-porte *housing* n.	Peso *weight* Kg	carga Kg rodamiento *rating load bearing*	
		a	h	e	b	s1	s2	g	w	Bi	n					dinam.	static.
UCP 202	15	127	30,2	95	38	13	19	15	62	31	12,7	10	**UC 202**	**P 203**	0,63	1010	630
UCP 203	17	127	30,2	95	38	13	19	15	62	31	12,7	10	**UC 203**	**P 203**	0,62	1010	630
UCP 204	20	127	33,3	95	38	13	19	15	65	31	12,7	10	**UC 204**	**P 204**	0,65	1010	630
UCP 205	25	140	36,5	105	38	13	19	16	70	34	14,3	10	**UC 205**	**P 205**	0,79	1100	710
UCP 206	30	165	42,9	121	48	17	21	18	83	38,1	15,9	14	**UC 206**	**P 206**	1,27	1540	1020
UCP 207	35	167	47,6	127	48	17	21	19	92	42,9	17,5	14	**UC 207**	**P 207**	1,57	2030	1400
UCP 208	40	184	49,2	137	54	17	22	19	98	49,2	19	14	**UC 208**	**P 208**	1,99	2300	1600
UCP 209	45	190	54	146	54	17	22	20	106	49,2	19	14	**UC 209**	**P 209**	2,28	2570	1810
UCP 210	50	206	57,2	159	60	20	25	22	112	51,6	19	16	**UC 210**	**P 210**	2,58	2760	2010
UCP 211	55	219	63,5	171	60	20	25	22	126	55,6	22,2	16	**UC 211**	**P 211**	3,31	3400	2550
UCP 212	60	241	69,8	184	70	20	25	25	137	65,1	25,4	16	**UC 212**	**P 212**	4,71	4100	3150
UCP 213	65	265	76,2	203	70	25	29	27	150	65,1	25,4	20	**UC 213**	**P 213**	5,58	4500	3500
UCP 214	70	266	79,4	210	72	25	31	27	156	74,6	30,2	20	**UC 214**	**P 214**	7,28	4900	3800
UCP 215	75	275	82,6	217	74	25	31	28	163	77,8	33,3	20	**UC 215**	**P 215**	7,89	5200	4200
UCP 216	80	292	88,9	232	78	25	31	30	175	82,6	33,3	20	**UC 216**	**P 216**	10,01	5700	4550
UCP 217	85	310	95,2	247	83	25	31	32	187	85,7	34,1	20	**UC 217**	**P 217**	12,2	6550	5500
UCP 218	90	327	101,6	262	88	27	33	34	200	96	39,7	22	**UC 218**	**P 218**	14,7	7500	6300

UCP 300

Tipo *Type* n.	Ø eje *shaft* mm	Dimensiones - *Dimensions* mm										tornillo *bolt size* mm	rodamiento *bearing* n.	So-porte *housing* n.	Peso *weight* Kg	carga Kg rodamiento *rating load bearing*	
		a	h	e	b	s1	s2	g	w	Bi	n					dinam.	static.
UCP 305	25	175	45	132	45	17	20	16	85	38	15	14	**UC 305**	**P 305**	1,4	1720	1150
UCP 306	30	180	50	140	50	17	20	18	95	43	17	14	**UC 306**	**P 306**	1,8	2080	1520
UCP 307	35	210	56	160	56	17	25	20	106	48	19	14	**UC 307**	**P 307**	2,8	2580	1920
UCP 308	40	220	60	170	60	17	27	22	116	52	19	14	**UC 308**	**P 308**	3,0	3120	2400
UCP 309	45	245	67	190	67	20	30	24	129	57	22	16	**UC 309**	**P 309**	4,1	4080	3180
UCP 310	50	275	75	212	75	20	35	27	143	61	22	16	**UC 310**	**P 310**	5,8	4750	3780
UCP 311	55	310	80	236	80	20	38	30	154	66	25	16	**UC 311**	**P 311**	7,4	5500	4480
UCP 312	60	330	85	250	85	25	38	32	165	71	26	20	**UC 312**	**P 312**	9,4	6280	5180
UCP 313	65	340	90	260	90	25	38	35	176	75	30	20	**UC 313**	**P 313**	10,0	7220	6050
UCP 314	70	360	95	280	90	27	40	35	187	78	33	22	**UC 314**	**P 314**	12,0	8020	6800
UCP 315	75	380	100	290	100	27	40	35	198	82	32	22	**UC 315**	**P 315**	14,0	8720	7680
UCP 316	80	400	106	300	110	27	40	40	210	86	34	22	**UC 316**	**P 316**	18,0	9450	8650
UCP 317	85	420	112	320	110	33	45	40	220	96	40	27	**UC 317**	**P 317**	20,0	10200	9650
UCP 318	90	430	118	330	110	33	45	45	235	96	40	27	**UC 318**	**P 318**	24,0	11000	10800

SOPORTE CUADRADO
SQUARE FLANGE UNIT

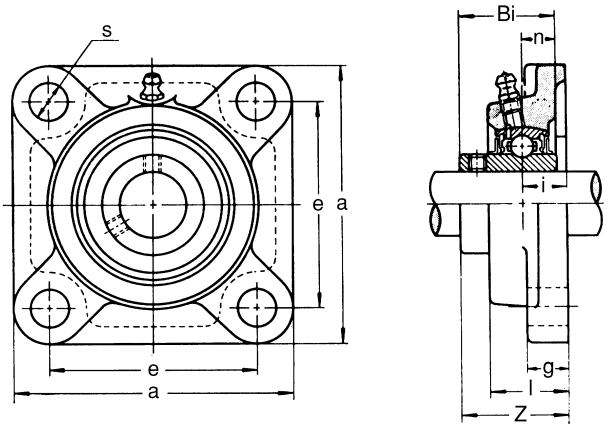

UCF 200

Tipo *Type* n.	Ø eje *shaft* mm	Dimensiones - *Dimensions* mm									tornillo *bolt size* mm	rodamiento *bearing* n.	So-porte *housing* n.	Peso *weight* Kg	carga Kg rodamiento *rating load bearing*	
		a	e	i	g	l	s	Z	Bi	n					dinam.	static.
UCF 202	15	86	64	15	12	25,5	12	33,3	31	12,7	10	**UC 202**	**F 204**	0,62	1010	630
UCF 203	17	86	64	15	12	25,5	12	33,3	31	12,7	10	**UC 203**	**F 204**	0,61	1010	630
UCF 204	20	86	64	15	12	25,5	12	33,3	31	12,7	10	**UC 204**	**F 204**	0,59	1010	630
UCF 205	25	95	70	16	14	27	12	35,7	34	14,3	10	**UC 205**	**F 205**	0,82	1100	710
UCF 206	30	108	83	18	14	31	12	40,2	38,1	15,9	10	**UC 206**	**F 206**	1,12	1540	1020
UCF 207	35	117	92	19	16	34	14	44,4	42,9	17,5	12	**UC 207**	**F 207**	1,48	2030	1400
UCF 208	40	130	102	21	16	36	16	51,2	49,2	19	14	**UC 208**	**F 208**	2,03	2300	1600
UCF 209	45	137	105	22	18	38	16	52,2	49,2	19	14	**UC 209**	**F 209**	2,35	2570	1810
UCF 210	50	143	111	22	18	40	16	54,6	51,6	19	14	**UC 210**	**F 210**	2,51	2760	2010
UCF 211	55	162	130	25	20	43	19	58,4	55,6	22,2	16	**UC 211**	**F 211**	3,45	3400	2550
UCF 212	60	175	143	29	20	48	19	68,7	65,1	25,4	16	**UC 212**	**F 212**	4,6	4100	3150
UCF 213	65	187	149	30	20	50	19	69,7	65,1	25,4	16	**UC 213**	**F 213**	5,54	4500	3500
UCF 214	70	193	152	31	24	54	19	75,4	74,6	30,2	16	**UC 214**	**F 214**	6,12	4900	3800
UCF 215	75	200	159	34	24	56	19	78,5	77,8	33,3	16	**UC 215**	**F 215**	6,89	5200	4200
UCF 216	80	208	165	34	24	58	23	83,3	82,6	33,3	20	**UC 216**	**F 216**	7,8	5700	4550
UCF 217	85	220	175	36	26	63	23	87,6	85,7	34,1	20	**UC 217**	**F 217**	9,29	6550	5500
UCF 218	90	235	187	40	26	68	23	96,3	96	39,7	20	**UC 218**	**F 218**	11,33	7500	6300

Disponibile su richiesta anche in acciaio inox - *Available under request also stainless steel.*

UCF 300

Tipo *Type* n.	Ø eje *shaft* mm	Dimensiones - *Dimensions* mm									tornillo *bolt size* mm	rodamiento *bearing* n.	So-porte *housing* n.	Peso *weight* Kg	carga Kg rodamiento *rating load bearing*	
		a	e	i	g	l	s	Z	Bi	n					dinam.	static.
UCF 305	25	110	80	16	13	29	16	39	38	15	14	**UC 305**	**F 305**	1,2	1720	1150
UCF 306	30	125	95	18	15	32	16	44	43	17	14	**UC 306**	**F 306**	1,8	2080	1520
UCF 307	35	135	100	20	16	36	19	49	48	19	16	**UC 307**	**F 307**	2,2	2580	1920
UCF 308	40	150	112	23	17	40	19	56	52	19	16	**UC 308**	**F 308**	2,9	3120	2400
UCF 309	45	160	125	25	18	44	19	60	57	22	16	**UC 309**	**F 309**	3,5	4080	3180
UCF 310	50	175	132	28	19	48	23	67	61	22	20	**UC 310**	**F 310**	4,8	4750	3780
UCF 311	55	185	140	30	20	52	23	71	66	25	20	**UC 311**	**F 311**	5,6	5500	4480
UCF 312	60	195	150	33	22	56	23	78	71	26	20	**UC 312**	**F 312**	6,7	6280	5180
UCF 313	65	208	166	33	22	58	23	78	75	30	20	**UC 313**	**F 313**	7,8	7220	6050
UCF 314	70	226	178	36	25	61	25	81	78	33	22	**UC 314**	**F 314**	10,1	8020	6800
UCF 315	75	236	184	39	25	66	25	89	82	32	22	**UC 315**	**F 315**	11,1	8720	7680
UCF 316	80	256	196	39	27	68	31	91	86	34	27	**UC 316**	**F 316**	12,8	9450	8650
UCF 317	85	260	204	44	27	74	31	100	96	40	27	**UC 317**	**F 317**	15,4	10200	9650
UCF 318	90	280	216	44	30	76	35	100	96	40	30	**UC 318**	**F 318**	19,0	11000	10800

SOPORTE OVALADO
TWO-BOLT FLANGE UNIT

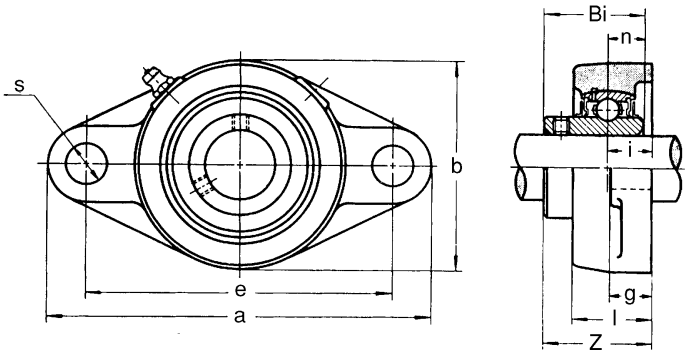

UCFL 200

Tipo *Type* n.	Ø eje *shaft* mm	Dimensiones - *Dimensions* mm										tornillo *bolt size* mm	rodamiento *bearing* n.	So-porte *housing* n.	Peso *weight* Kg	carga Kg rodamiento *rating load bearing*	
		a	e	i	g	l	s	b	Z	Bi	n					dinam.	static.
UCFL 202	15	113	90	15	12	25,5	12	60	33,3	31	12,7	10	**UC 202**	**FL 204**	0,48	1010	630
UCFL 203	17	113	90	15	12	25,5	12	60	33,3	31	12,7	10	**UC 203**	FL204	0,47	1010	630
UCFL 204	20	113	90	15	12	25,5	12	60	33,3	31	12,7	10	**UC 204**	FL204	0,45	1010	630
UCFL 205	25	130	99	16	14	27	16	68	35,7	34	14,3	14	**UC 205**	**FL 205**	0,63	1100	710
UCFL 206	30	148	117	18	14	31	16	80	40,2	38,1	15,9	14	**UC 206**	**FL 206**	0,96	1540	1020
UCFL 207	35	161	130	19	16	34	16	90	44,4	42,9	17,5	14	**UC 207**	**FL 207**	1,23	2030	1400
UCFL 208	40	175	144	21	16	36	16	100	51,2	49,2	19	14	**UC 208**	**FL 208**	1,58	2300	1600
UCFL 209	45	188	148	22	18	38	19	108	52,2	49,2	19	16	**UC 209**	**FL 209**	1,91	2570	1810
UCFL 210	50	197	157	22	18	40	19	115	54,6	51,6	19	16	**UC 210**	**FL 210**	2,19	2750	2010
UCFL 211	55	224	184	25	20	43	19	130	58,4	55,6	22,2	16	**UC 211**	**FL 211**	3,15	3400	2550
UCFL 212	60	250	202	29	20	48	23	140	68,7	65,1	25,4	20	**UC 212**	**FL 212**	4,08	4100	3150
UCFL 213	65	258	210	30	24	50	23	155	69,7	65,1	25,4	20	**UC 213**	**FL 213**	5,06	4500	3500
UCFL 214	70	265	216	31	24	54	23	160	75,4	74,6	30,2	20	**UC 214**	**FL 214**	6,01	4900	3800
UCFL 215	75	275	225	34	24	56	23	165	78,5	77,8	33,3	20	**UC 215**	**FL 215**	6,48	5200	4200
UCFL 216	80	290	233	34	24	58	25	180	83,3	82,6	33,3	22	**UC 216**	**FL 216**	8,02	5700	4550
UCFL 217	85	305	248	36	26	63	25	190	87,6	85,7	34,1	22	**UC 217**	**FL 217**	9,48	6550	5500
UCFL 218	90	320	265	40	26	68	25	205	96,3	96	39,7	22	**UC 218**	**FL 218**	11,88	7500	6300

UCFL 300

Tipo *Type* n.	Ø eje *shaft* mm	Dimensiones - *Dimensions* mm										tornillo *bolt size* mm	rodamiento *bearing* n.	So-porte *housing* n.	Peso *weight* Kg	carga Kg rodamiento *rating load bearing*	
		a	e	i	g	l	s	b	Z	Bi	n					dinam.	static.
UCFL 305	25	150	113	16	13	29	19	80	39	38	15	16	**UC 305**	**FL 305**	1,10	1720	1150
UCFL 306	30	180	134	18	15	32	23	90	44	43	17	20	**UC 306**	**FL 306**	1,60	2080	1520
UCFL 307	35	185	141	20	16	36	23	100	48	48	19	20	**UC 307**	**FL 307**	2,00	2580	1920
UCFL 308	40	200	158	23	17	40	23	112	56	52	19	20	**UC 308**	**FL 308**	2,60	3120	2400
UCFL 309	45	230	177	25	18	44	25	125	60	57	22	22	**UC 309**	**FL 309**	3,63	4080	3180
UCFL 310	50	240	187	28	19	48	25	140	67	61	22	22	**UC 310**	**FL 310**	4,60	4750	3780
UCFL 311	55	250	198	30	20	52	25	150	71	66	25	22	**UC 311**	**FL 311**	5,30	5500	4480
UCFL 312	60	270	212	33	22	56	31	160	76	71	26	27	**UC 312**	**FL 312**	6,40	6280	5180
UCFL 313	65	295	240	33	25	58	31	175	78	75	30	27	**UC 313**	**FL 313**	8,20	7220	6050
UCFL 314	70	315	250	36	28	61	35	185	81	78	33	30	**UC 314**	**FL 314**	10,0	8020	6800
UCFL 315	75	320	260	39	30	66	35	195	89	82	32	30	**UC 315**	**FL 315**	11,0	8720	7680
UCFL 316	80	355	285	38	32	68	38	210	90	86	34	33	**UC 316**	**FL 316**	14,3	9450	8650
UCFL 317	85	370	300	44	32	74	38	220	100	96	40	33	**UC 317**	**FL 317**	16,2	10200	9650
UCFL 318	90	385	315	44	36	76	38	235	100	96	40	33	**UC 318**	**FL 318**	19,2	11000	10800

SOPORTE TENSOR
TAKE-UP UNIT

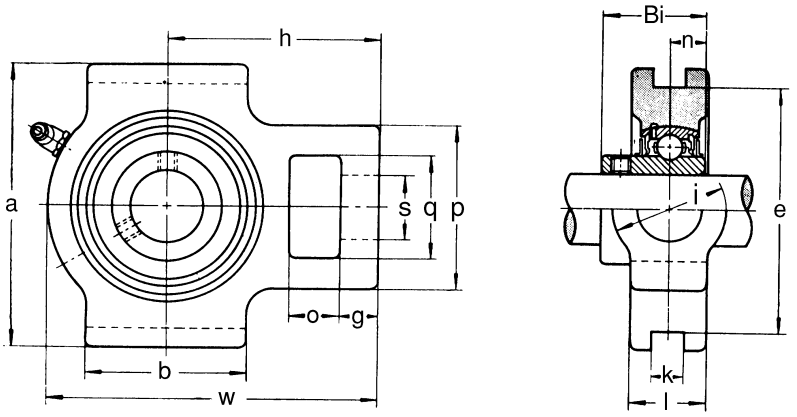

UCT 200

Tipo *Type* n.	Ø eje *shaft* mm	Dimensiones - *Dimensions* mm															rodamiento *bearing* n.	Sup-porto *housing* n.	Peso *weight* Kg	carga Kg rodamiento *rating load bearing*	
		o	g	p	q	s	b	k	e	a	w	i	l	h	Bi	n				dinam.	static.
UCT 202	15	16	10	51	32	19	51	12	76	89	94	32	21	61	31	12,7	**UC 201**	**T 204**	0,79	1010	630
UCT 201	12	16	10	51	32	19	51	12	76	89	94	32	21	61	31	12,7	**UC 202**	**T 204**	0,77	1010	630
UCT 203	17	16	10	51	32	19	51	12	76	89	94	32	21	61	31	12,7	**UC 203**	**T 204**	0,76	1010	630
UCT 204	20	16	10	51	32	19	51	12	76	89	94	32	21	61	31	12,7	**UC 204**	**T 204**	0,74	1010	630
UCT 205	25	16	10	51	32	19	51	12	76	89	97	32	24	62	34	14,3	**UC 205**	**T 205**	0,82	1100	710
UCT 206	30	16	10	56	37	22	57	12	89	102	113	37	28	70	38,1	15,9	**UC 206**	**T 206**	1,26	1540	1020
UCT 207	35	16	13	64	37	22	64	12	89	102	129	37	30	78	42,9	17,5	**UC 207**	**T 207**	1,65	2030	1400
UCT 208	40	19	16	83	49	29	83	16	102	114	144	49	33	88	49,2	19	**UC 208**	**T 208**	2,38	2300	1600
UCT 209	45	19	16	83	49	29	83	16	102	117	144	49	35	87	49,2	19	**UC 209**	**T 209**	2,42	2570	1810
UCT 210	50	19	16	83	49	29	86	16	102	117	149	49	37	90	51,6	19	**UC 210**	**T 210**	2,52	2760	2010
UCT 211	55	25	19	102	64	35	95	22	130	146	171	64	38	106	55,6	22,2	**UC 211**	**T 211**	3,97	3400	2550
UCT 212	60	32	19	102	64	35	102	22	130	146	194	64	42	119	65,1	25,4	**UC 212**	**T 212**	5,06	4100	3150
UCT 213	65	32	21	111	70	41	121	26	151	167	224	70	44	137	65,1	25,4	**UC 213**	**T 213**	6,99	4500	3500
UCT 214	70	32	21	111	70	41	121	26	151	167	224	70	46	137	74,6	30,2	**UC 214**	**T 214**	7,09	4900	3800
UCT 215	75	32	21	111	70	41	121	26	151	167	232	70	48	140	77,8	33,3	**UC 215**	**T 215**	7,53	5200	4200
UCT 216	80	32	21	111	70	41	121	26	165	184	235	70	51	140	82,6	33,3	**UC 216**	**T 216**	8,51	5700	4550
UCT 217	85	38	29	124	73	48	157	30	173	198	260	73	54	162	85,7	34,1	**UC 217**	**T 217**	11,17	6550	5500

UCT 300

Tipo *Type* n.	Ø eje *shaft* mm	Dimensiones - *Dimensions* mm															rodamiento *bearing* n.	So-porte *housing* n.	Peso *weight* Kg	carga Kg rodamiento *rating load bearing*	
		o	g	p	q	s	b	k	e	a	w	i	l	h	Bi	n				dinam.	static.
UCT 305	25	18	12	62	36	26	65	12	80	89	122	36	26	76	38	15	**UC 305**	**T 305**	1,41	1720	1150
UCT 306	30	18	14	70	41	28	74	16	90	100	137	41	28	85	43	17	**UC 306**	**T 306**	1,85	2080	1520
UCT 307	35	20	15	75	45	30	80	16	100	110	150	45	32	94	48	19	**UC 307**	**T 307**	2,45	2580	1920
UCT 308	40	22	17	83	50	32	89	18	112	124	162	50	34	100	52	19	**UC 308**	**T 308**	3,09	3120	2400
UCT 309	45	24	18	90	55	34	97	18	125	138	178	55	38	110	57	22	**UC 309**	**T 309**	4,08	4080	3180
UCT 310	50	27	20	98	61	37	106	20	140	151	191	61	40	117	61	22	**UC 310**	**T 310**	5,25	4750	3780
UCT 311	55	29	21	105	66	39	115	22	150	162	207	66	44	127	66	25	**UC 311**	**T 311**	6,41	5500	4480
UCT 312	60	31	23	113	71	41	123	22	160	178	220	71	46	135	71	26	**UC 312**	**T 312**	7,61	6280	5180
UCT 313	65	32	25	116	70	43	134	26	170	190	238	80	50	146	75	30	**UC 313**	**T 313**	9,22	7220	6050
UCT 314	70	36	25	130	85	46	140	26	180	202	252	90	52	155	78	33	**UC 314**	**T 314**	11,4	8020	6800
UCT 315	75	36	25	132	85	46	150	26	192	216	262	90	55	160	82	32	**UC 315**	**T 315**	12,9	8720	7680
UCT 316	80	42	28	150	98	53	160	30	204	230	282	102	60	174	86	34	**UC 316**	**T 316**	15,65	9450	8650
UCT 317	85	42	30	152	98	53	170	32	214	240	298	102	64	183	96	40	**UC 317**	**T 317**	19,34	10200	9650
UCT 318	90	46	30	160	106	57	175	32	228	255	312	110	66	192	96	40	**UC 318**	**T 318**	21,25	11000	10800

SOPORTE CILINDRICO
FLANGED CARTRIDGE UNIT

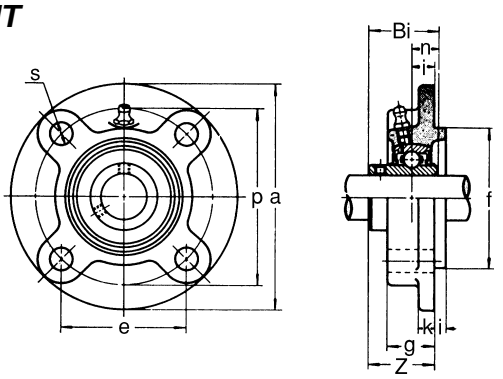

UCFC 200

Tipo *Type* n.	Ø eje *shaft* mm	Dimensiones - *Dimensions* mm												tornillo *bolt size* mm	rodamiento *bearing* n.	So-porte *housing* n.	Peso *weight* Kg	carga Kg rodamiento *rating load bearing*	
		a	p	e	j	s	i	k	g	f	Z	Bi	n					dinam.	static.
UCFC 202	15	100	78	55,1	10	12	5	7	20,5	62	28,3	31	12,7	10	**UC 202**	**FC 204**	0,87	1010	630
UCFC 203	17	100	78	55,1	10	12	5	7	20,5	62	28,3	31	12,7	10	**UC 203**	FC204	0,86	1010	630
UCFC 204	20	100	78	55,1	10	12	5	7	20,5	62	28,3	31	12,7	10	**UC 204**	FC204	0,84	1010	630
UCFC 205	25	115	90	63,5	10	12	6	7	21	70	29,7	34	14,3	10	**UC 205**	**FC 205**	1,08	1100	710
UCFC 206	30	125	100	70,7	10	12	8	8	23	80	32,2	38,1	15,9	10	**UC 206**	**FC 206**	1,46	1540	1020
UCFC 207	35	135	110	77,8	11	14	8	9	26	90	36,4	42,9	17,5	12	**UC 207**	**FC 207**	1,73	2030	1400
UCFC 208	40	145	120	84,8	11	14	10	9	26	100	41,2	49,2	19	12	**UC 208**	**FC 208**	2,07	2300	1600
UCFC 209	45	160	132	93,3	10	16	12	14	26	105	40,2	49,2	19	14	**UC 209**	**FC 209**	2,96	2570	1810
UCFC 210	50	165	138	97,6	10	16	12	14	28	110	42,6	51,6	19	14	**UC 210**	**FC 210**	3,14	2760	2010
UCFC 211	55	185	150	106,1	13	19	12	15	31	125	46,4	55,6	22,2	16	**UC 211**	**FC 211**	3,88	3400	2550
UCFC 212	60	195	160	113,1	17	19	12	15	36	135	56,7	65,1	25,4	16	**UC 212**	**FC 212**	4,38	4100	3150
UCFC 213	65	205	170	120,2	16	19	14	15	36	145	56,7	65,1	25,4	16	**UC 213**	**FC 213**	5,27	4500	3500
UCFC 214	70	215	177	125,1	17	19	14	18	40	150	61,4	74,6	30,2	16	**UC 214**	**FC 214**	6,81	4900	3800
UCFC 215	75	220	184	130,1	18	19	16	18	40	160	62,5	77,8	33,3	16	**UC 215**	**FC 215**	7,41	5200	4200
UCFC 216	80	240	200	141,4	18	23	16	18	42	170	67,3	82,6	33,3	20	**UC 216**	**FC 216**	9,17	5700	4550
UCFC 217	85	250	208	147,1	18	23	18	20	45	180	69,6	85,7	34,1	20	**UC 217**	**FC 217**	10,58	6550	5500
UCFC 218	90	265	220	155,5	22	23	18	20	50	190	78,3	96	39,7	20	**UC 218**	**FC 218**	12,72	7500	6300

UCFC X00

Tipo *Type* n.	Ø eje *shaft* mm	Dimensiones - *Dimensions* mm												tornillo *bolt size* mm	rodamiento *bearing* n.	So-porte *housing* n.	Peso *weight* Kg	carga Kg rodamiento *rating load bearing*	
		a	p	e	j	s	i	k	g	f	Z	Bi	n					dinam.	static.
UCFC X05	25	111	92	65	10	9,5	6	9,5	24	76	32,2	38,1	15,9	8	**UC X05**	**FC X05**	1,1	1540	1020
UCFC X06	30	127	105	74,2	8	12	9,5	9,5	22,5	85	33,4	42,9	17,5	10	**UC X06**	**FC X06**	1,4	2030	1400
UCFC X07	35	133	111	78,5	9	12	11	11	26	92	39,2	49,2	19	10	**UC X07**	**FC X07**	1,8	2300	1600
UCFC X08	40	133	111	78,5	9	12	11	11	26	92	39,2	49,2	19	10	**UC X08**	**FC X08**	1,8	2570	1810
UCFC X09	45	155	130	91,9	8	14	12	11	25	108	40,6	51,6	19	12	**UC X09**	**FC X09**	2,5	2750	2010
UCFC X10	50	162	136	96,2	7	14	16	11	25	118	40,4	55,6	22,2	12	**UC X10**	**FC X10**	2,9	3400	2550
UCFC X11	55	180	152	107,5	4	16	22	13	26	127	43,7	65,1	25,4	14	**UC X11**	**FC X11**	4	4100	3150
UCFC X12	60	194	165	116	11	16	20	14	33	140	51	65	25,4	14	**UC X12**	**FC X12**	4,6	4500	3500
UCFC X13	65	194	165	116	11	16	20	14	33	140	55	75	30	14	**UC X13**	**FC X13**	4,9	4900	3800
UCFC X14	70	222	190	134	14	19	20	14	36	164	58	78	33	16	**UC X14**	**FC X14**	7,4	5200	4200
UCFC X15	75	222	190	134	12	19	22	16	35	164	61	83	33	16	**UC X15**	**FC X15**	7,4	7000	4550
UCFC X16	80	260	219	155	10	23	25	19	36	186	62	86	34	20	**UC X16**	**FC X16**	11,0	6550	5500
UCFC X17	85	260	219	155	10	23	25	19	36	186	66	96	40	20	**UC X17**	**FC X17**	11,1	7500	6300
UCFC X18	90	260	219	155	12	23	28	19	43	186	73	104	43	20	**UC X18**	**FC X18**	11,3	8500	7000
UCFC X20	100	276	238	168	22	23	28	22	66	206	90	117	49	20	**UC X20**	**FC X20**	15,9	10500	9100

UKFC 200 + H

Tipo *Type* n.	Ø eje *shaft* mm	Dimensiones - *Dimensions* mm											rodamiento *bearing* n.	So-porte *housing* n.	Peso *weight* Kg	carico Kg cuscinetto *rating load bearing*	
		a	p	e	j	s	i	k	g	f	Z	Bi				dinam.	static.
UKFC 205	20	115	90	63,6	10	12	6	7	21	70	29,7	35	**UK 205+H 2305**	**FC 205**	1,08	1100	710
UKFC 206	25	125	100	70,7	10	12	8	8	23	80	32,2	38	**UK 206+H 2306**	**FC 206**	1,46	1540	1020
UKFC 207	30	135	110	77,8	11	14	8	9	26	90	36,4	43	**UK 207+H 2307**	**FC 207**	1,73	2030	1400
UKFC 208	35	145	120	84,8	11	14	10	9	26	100	41,2	46	**UK 208+H 2308**	**FC 208**	2,07	2300	1600
UKFC 209	40	160	132	93,3	10	16	12	14	26	105	40,2	50	**UK 209+H 2309**	**FC 209**	2,96	2570	1810
UKFC 210	45	165	138	97,6	10	16	12	14	28	110	42,6	55	**UK 210+H 2310**	**FC 210**	3,14	2760	2010
UKFC 211	50	185	150	106,1	13	19	12	15	31	125	46,4	59	**UK 211+H 2311**	**FC 211**	3,88	3400	2550
UKFC 212	55	195	160	113,1	17	19	12	15	36	135	56,7	62	**UK 212+H 2312**	**FC 212**	4,38	4100	3150
UKFC 213	60	205	170	120,2	16	19	14	15	36	145	55,7	65	**UK 213+H 2313**	**FC 213**	5,27	4500	3500
UKFC 215	65	220	184	130,1	18	19	16	18	40	160	62,5	73	**UK 215+H 2315**	**FC 215**	7,41	5200	4200
UKFC 216	70	240	200	141,4	18	23	16	18	42	170	67,3	78	**UK 216+H 2316**	**FC 216**	9,17	5700	4550
UKFC 217	75	250	208	147,1	18	23	18	20	45	180	69,6	82	**UK 217+H 2317**	**FC 217**	10,58	6550	5500
UKFC 218	80	265	220	155,5	22	23	18	20	50	190	78,3	86	**UK 218+H 2318**	**FC 218**	12,72	7500	6300

SOPORTE SERIE LIGERA
LIGHT DUTY PILLOW BLOCK

Soporte de serie ligera con carcasa en aluminio y con fijación con tornillo prisionero o anillo excéntrico. Es un nuevo concepto de soporte que ofrece una reducción en peso y dimensiones con respecto a la serie normal.

Extra light duty bearing units available with set screws at request by eccentric collar locking, a totally new concept in ball bearing units, offers a significant reduction in size and weight when compared with the same size of existing series. This unique design promotes both space and material saving in machine tool and general equipment application.

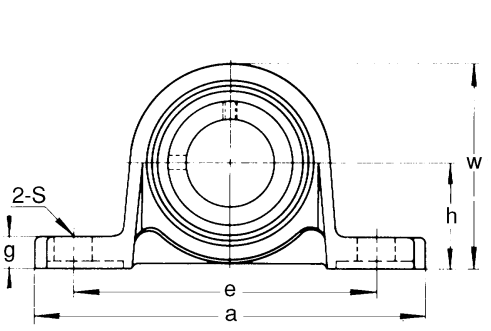

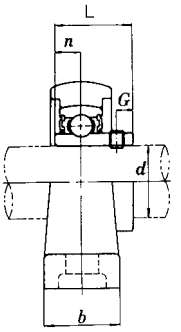

UP

Tipo *Type* n.	Ø eje *shaft* mm	Dimensiones - *Dimensions* mm										tornillo *bolt size* mm	rodamiento *bearing* n.	carga Kg rodamiento *rating load bearing*		So-porte *housing* n.	Peso *weight* g
		h	a	e	b	s	g	w	L	n	G			dinam.	static.		
UP 001	12	19	71	56	16	6	6	38	17,5	4	4	M6	**U 001**	400	227	**LP 001**	91
UP 002	15	22	80	63	16	6	7	43	18,5	4,5	4	M6	**U 002**	440	255	**LP 002**	125
UP 003	17	24	85	67	18	6	7	47	20,5	5	4	M6	**U 003**	470	284	**LP 003**	156
UP 004	20	28	100	80	20	10	9	55	24,5	6	4,5	M8	**U 004**	735	455	**LP 004**	230
UP 005	25	32	112	90	20	10	10	62	25,5	6	5	M8	**U 005**	790	505	**LP 005**	294
UP 006	30	36	132	106	26	13	11	70	26,5	6,5	5	M10	**U 006**	1040	700	**LP 006**	454
UP 007	35	40	150	118	26	13	13	80	29,5	7	6	M10	**U 007**	1250	865	**LP 007**	593

Suministrable con anillo excéntrico de blocage - *Under request available with eccentric collar locking*

SOPORTE OVALADO SERIE LIGERA
LIGHT DUTY TWO-BOLT FLANGE UNIT

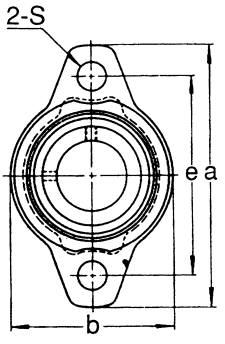

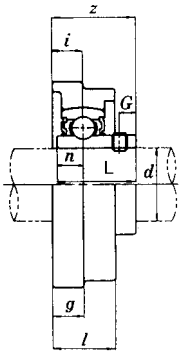

UFL

Tipo *Type* n.	Ø eje *shaft* mm	Dimensiones - *Dimensions* mm											tornillo *bolt size* mm	rodamiento *bearing* n.	carga Kg rodamiento *rating load bearing*		So-porte *housing* n.	Peso *weight* g
		a	e	i	g	l	s	b	Z	L	n	G			dinam.	static.		
UFL 001	12	63	48	5,5	5,5	11,5	6	38	19	17,5	4	4	M6	**U 001**	400	227	**LF 001**	76
UFL 002	15	67	53	6,5	6,5	13	6	42	20,5	18,5	4,5	4	M6	**U 002**	440	255	**LF 002**	100
UFL 003	17	71	56	7	7	14	6	46	22,5	20,5	5	4	M6	**U 003**	470	284	**LF 003**	129
UFL 004	20	90	71	8	8	16	10	55	26,5	24,5	6	4,5	M8	**U 004**	735	455	**LF 004**	205
UFL 005	25	95	75	8	8	16	10	60	27,5	25,5	6	5	M8	**U 005**	790	505	**LF 005**	244
UFL 006	30	112	85	9	9	18	13	70	29,5	26,5	6,5	5	M10	**U 006**	1040	700	**LF 006**	354
UFL 007	35	122	95	10	10	20	13	80	32,5	29,5	7	6	M10	**U 007**	1250	865	**LF 007**	498

Suministrable con anillo excéntrico de blocage - *Under request available with eccentric collar locking*

SOPORTE CON CHAPAS ESTAMPADAS
PRESSED STEEL PILLOW BLOCK

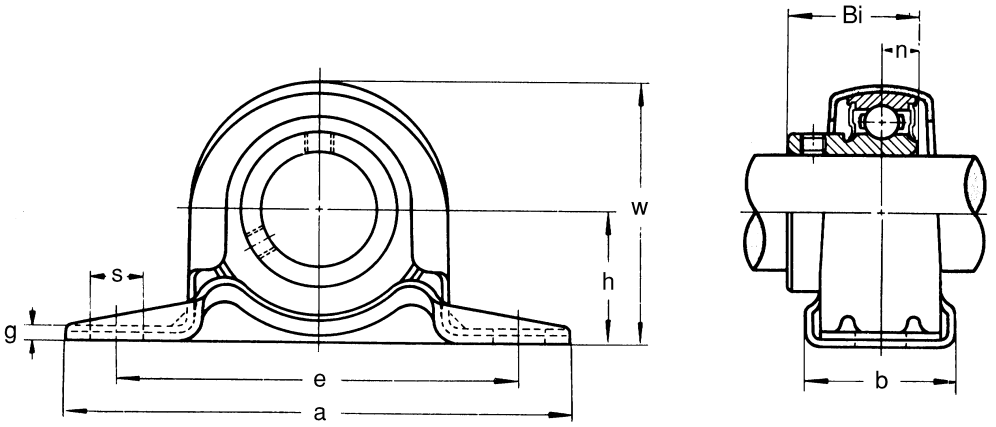

BPP

Tipo *Type* n.	Ø eje *shaft* mm	Dimensiones - *Dimensions* mm									tornillo *bolt size* mm	rodamiento *bearing* n.	Soporte *housing* n.	Carga sop. max *housing rating load* n.	Peso *weight* Kg	carga Kg rodamiento *rating load bearing*	
		h	a	e	b	s	g	w	Bi	n						dinam.	static.
BPP 1	12	22,2	86	68	25	9	2,4	44	22	6	M8	B 1	**PP 3**	135	0,15	975	490
BPP 2	15	22,2	86	68	25	9	2,4	44	22	6	M8	B 2	**PP 3**	135	0,14	975	490
BPP 3	17	22,2	86	68	25	9	2,4	44	22	6	M8	B 3	**PP 3**	135	0,12	975	490
BPP 4	20	25,4	98	76	32	9	2,4	50	24,7	7	M8	B 4	**PP 4**	160	0,19	1310	680
BPP 5	25	28,6	103	86	32	11	3,2	56	27,7	7,5	M10	B 5	**PP 5**	180	0,27	1430	800
BPP 6	30	33,3	117	95	38	11	4	66	30,3	8	M10	B 6	**PP 6**	270	0,42	2000	1150
BPP 7	35	39,7	129	106	42	11	4,6	78	32,9	8,5	M10	B 7	**PP 7**	350	0,6	2640	1570

Disponible con rodamiento tipo “SA” - *Available with “SA” bearing.*

Disponible con rodamiento en acero inoxidable - *Available under request also stainless steel.*

SOPORTE CILINDRICO CON CHAPAS ESTAMPADAS
PRESSED STEEL THREE-BOLT FLANGE UNIT

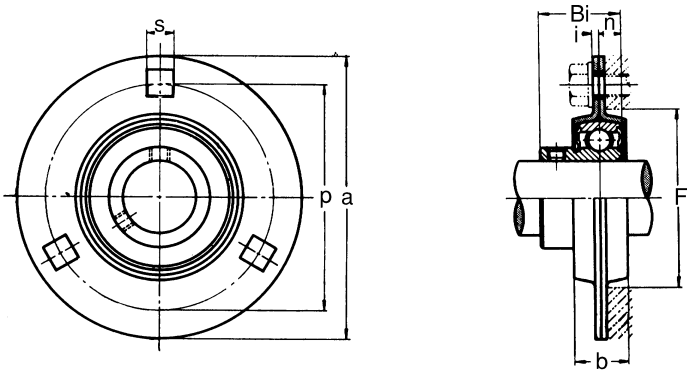

BPF

Tipo *Type* n.	Ø eje *shaft* mm	Dimensiones - *Dimensions* mm								tornillo *bolt size* mm	rodamiento *bearing* n.	Soporte *housing* n.	Carga sop. max *housing rating load* n.	Peso *weight* Kg	carga Kg rodamiento *rating load bearing*	
		a	p	t	b	s	F (min.)	Bi	n						dinam.	static.
BPF 1	12	81	63	2	14	7	49	22	6	M6	B 1	**PF 3**	270	0,21	975	490
BPF 2	15	81	63	2	14	7	49	22	6	M6	B 2	**PF 3**	270	0,2	975	490
BPF 3	17	81	63	2	14	7	49	22	6	M6	B 3	**PF 3**	270	0,18	975	490
BPF 4	20	90	71	2	16	9	56	24,7	7	M8	B 4	**PF 4**	315	0,25	1310	680
BPF 5	25	95	76	2	18	9	60	27,7	7,5	M8	B 5	**PF 5**	360	0,35	1430	800
BPF 6	30	113	90	2,6	18	11	71	30,3	8	M8	B 6	**PF 6**	500	0,54	2000	1150
BPF 7	35	122	100	2,6	20	11	81	32,9	8,5	M10	B 7	**PF 7**	635	0,71	2640	1570

Disponible con rodamiento tipo “SA” - *Available with “SA” bearing.*

Disponible con rodamiento en acero inoxidable - *Available under request also stainless steel.*

SOPORTE OVALADO CON CHAPAS ESTAMPADAS
PRESSED STEEL TWO-BOLT FLANGE UNIT

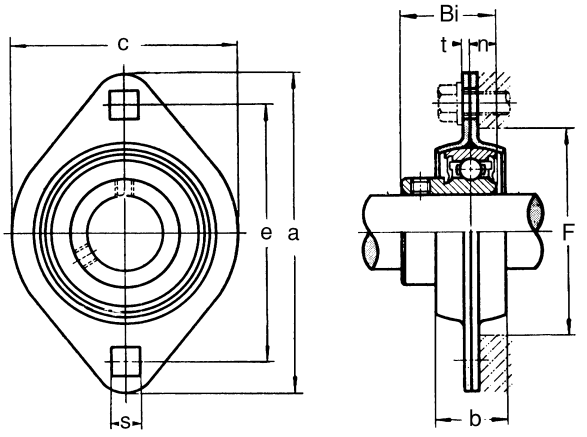

BPFL

Tipo *Type* n.	Ø eje *shaft* mm	Dimensiones - *Dimensions* mm									tornillo *bolt size* mm	rodamiento *bearing* n.	Soporte *housing* n.	Carga sop. max *housing rating load* n.	Peso *weight* Kg	carga Kg rodamiento *rating load bearing*	
		a	e	t	b	s	c (min.)	F	Bi	n						dinam.	static.
BPFL 1	12	81	63,5	2	14	7,1	59	49	22	6	M6	B 1	**PFL 3**	270	0,25	975	490
BPFL 2	15	81	63,5	2	14	7,1	59	49	22	6	M6	B 2	**PFL 3**	270	0,24	975	490
BPFL 3	17	81	63,5	2	14	7,1	59	49	22	6	M6	B 3	**PFL 3**	270	0,22	975	490
BPFL 4	20	90	71,4	2	16	8,7	67	55,5	24,7	7	M8	B 4	**PFL 4**	315	0,29	1310	680
BPFL 5	25	95	76,2	2	18	8,7	71	60,5	27,7	7,5	M8	B 5	**PFL 5**	360	0,36	1430	800
BPFL 6	30	113	90,5	2,6	18	10,3	84	71,5	30,3	8	M10	B 6	**PFL 6**	500	0,56	2000	1150
BPFL 7	35	125	100	2,6	20	10,3	94	81	32,9	8,5	M10	B 7	**PFL 7**	635	0,7	2640	1570

Disponible con rodamiento “SA” - *Available with “SA” bearing.*

Disponible con rodamiento de acero inoxidable - *Available under request also stainless steel.*

SOPORTE TRIANGULAR CON CHAPAS ESTAMPADAS
PRESSED STEEL THREE-BOLT TRIANGULAR FLANGE UNIT

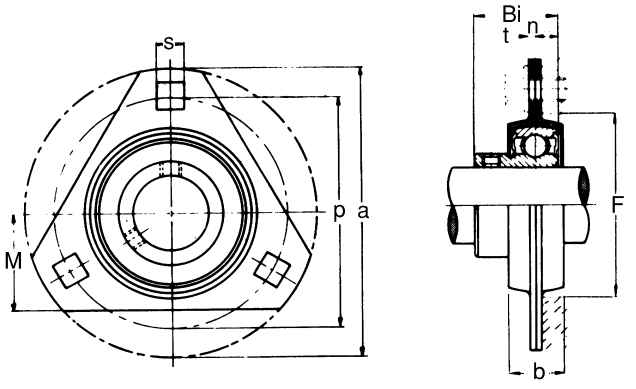

BPFT

Tipo *Type* n.	Ø eje *shaft* mm	Dimensiones - *Dimensions* mm									tornillo *bolt size* mm	rodamiento *bearing* n.	Soporte *housing* n.	Peso *weight* Kg	carga Kg rodamiento *rating load bearing*	
		a	p	l	b	s	F (min.)	M	Bi	n					dinam.	static.
BPFT 1	12	81	63,5	2	14	7	49	29	22	6	M6	B 1	**PTF 3**	0,21	975	490
BPFT 2	15	81	63,5	2	14	7	49	29	22	6	M6	B 2	**PTF 3**	0,20	975	490
BPFT 3	17	81	63,5	2	14	7	49	29	22	6	M6	B 3	**PTF 3**	0,18	975	490
BPFT 4	20	90	71,5	2	16	9	56	33	24,7	7	M8	B 4	**PTF 4**	0,25	1310	680
BPFT 5	25	95	76	2	18	9	60	35	27,7	7,5	M8	B 5	**PTF 5**	0,35	1430	800
BPFT 6	30	113	90,5	2,6	18	11	71	38	30,3	8	M10	B 6	**PTF 6**	0,54	2000	1150
BPFT 7	35	120	100	2,6	20	11	81	45	32,9	8,5	M10	B 7	**PTF 7**	0,71	2640	1570

Disponible con rodamiento tipo “SA” - *Available with “SA” bearing.*

Disponible con rodamiento de acero inoxidable - *Available under request also stainless steel.*

RODAMIENTOS OBTURADOS
SEALED BEARINGS 2RS

SERIE REENGRASABLE
REGREASEABLE

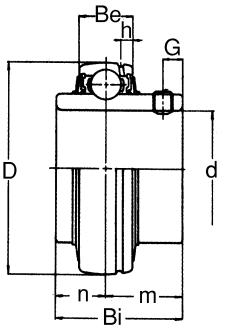

UC 200

Tipo *Type* n.	Ø eje *shaft* mm	Dimensiones - *Dimensions* mm							carga Kg rodamiento *rating load bearing*		Prisionero de blocage *set-screws loking*	Peso *weight* Kg
		D	Bi	Be	n	m	h	G	dinam.	static.		
UC 202	15	47	31,0	16	12,7	18,3	4,0	5,0	1010	630	M6	0,19
UC 203	17	47	31,0	16	12,7	18,3	4,0	5,0	1010	630	M6	0,18
UC 204	20	47	31,0	16	12,7	18,3	4,0	5,0	1010	630	M6	0,16
UC 205	25	52	34,0	17	14,3	19,7	3,5	5,5	1100	710	M6	0,20
UC 206	30	62	38,1	19	15,9	22,2	4,5	6,0	1540	1020	M6	0,32
UC 207	35	72	42,9	20	17,5	25,4	4,5	6,5	2030	1400	M8	0,48
UC 208	40	80	49,2	21	19,0	30,2	4,5	8,0	2300	1600	M8	0,64
UC 209	45	85	49,2	22	19,0	30,2	5,0	8,0	2570	1810	M8	0,68
UC 210	50	90	51,6	24	19,0	32,6	6,0	9,0	2760	2010	M10	0,80
UC 211	55	100	55,6	25	22,2	33,4	5,5	9,0	3400	2550	M10	1,11
UC 212	60	110	65,1	27	25,4	39,7	6,0	10,5	4100	3150	M10	1,54
UC 213	65	120	65,1	28	25,4	39,7	6,5	12,0	4500	3500	M12	1,86
UC 214	70	125	74,6	30	30,2	44,4	6,0	12,0	4900	3800	M12	2,05
UC 215	75	130	77,8	32	33,3	44,5	7,0	12,0	5200	4200	M12	2,21
UC 216	80	140	82,6	33	33,3	49,3	7,5	14,0	5700	4550	M12	2,79
UC 217	85	150	85,7	35	34,1	51,6	7,5	14,0	6550	5500	M12	3,45
UC 218	90	160	96,0	38	39,7	56,3	8,0	15,0	7500	6300	M12	4,35

Disponible en acero inoxidable (AISI 440C) - *Available under request also stainless steel (AISI 440C)*

UCX 200

Tipo *Type* n.	Ø eje *shaft* mm	Dimensiones - *Dimensions* mm							carga Kg rodamiento *rating load bearing*		Prisionero de blocage *set-screws loking*	Peso *weight* Kg
		D	Bi	Be	n	m	h	G	dinam.	static.		
UCX 05	25	62	38,1	19	15,9	22,2	4,5	6,0	1540	1020	M6	0,39
UCX 06	30	72	42,9	20	17,5	25,4	4,5	6,5	2030	1400	M8	0,58
UCX 07	35	80	49,2	21	19,0	30,2	4,5	8,0	2300	1600	M8	0,75
UCX 08	40	85	49,2	22	19,0	30,2	5,0	8,0	2570	1810	M8	0,83
UCX 09	45	90	51,6	24	19,0	32,6	6,0	9,0	2750	2010	M10	0,95
UCX 10	50	100	55,6	25	22,2	33,4	5,5	9,0	3400	2550	M10	1,29
UCX 11	55	110	65,1	27	25,4	39,7	6,0	10,5	4100	3150	M10	1,80
UCX 12	60	120	65,1	28	25,4	39,7	6,5	12,0	4500	3500	M12	2,05
UCX 13	65	125	74,6	30	30,2	44,4	6,0	12,0	4900	3800	M12	2,27
UCX 14	70	130	77,8	32	33,3	44,5	7,0	12,0	5200	4200	M12	2,48
UCX 15	75	140	82,6	33	33,3	49,3	7,5	14,0	5700	4550	M12	3,05
UCX 16	80	150	85,7	35	34,1	51,6	7,5	14,0	6550	5500	M12	3,70
UCX 17	85	160	96,0	38	39,7	56,3	8,0	15,0	7500	6300	M12	4,56
UCX 18	90	170	104,0	40	42,9	61,1	8,5	16,0	8500	7000	M14	6,00
UCX 20	100	190	117,4	43	49,2	68,3	8,5	18,0	10500	9100	M16	8,56

RODAMIENTOS OBTURADOS
SEALED BEARINGS

PRELUBRICADOS
PREGREASED

Blocage con prisionero
Set screw locking

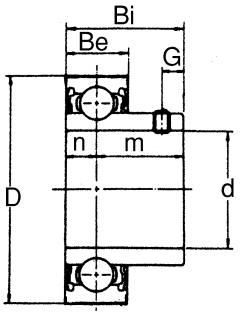

RB

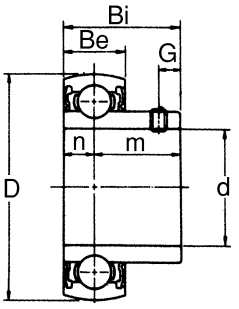

SB

RB - SB

Tipo *Type n.*	Dimensiones - *Dimensions* mm									carga Kg rodamiento *rating load bearing*		Peso *weight* g
	d	D	Bi	Be	r	n	m	G	ds	dinam.	static.	
SB201	12	40	22	12	1	6	16	4	M5	480	295	0,10
SB202	15	40	22	12	1	6	16	4	M5	750	488	0,09
RB203 - SB203	17	40	22	12	1	6	16	4	M5	750	488	0,07
RB204 - SB204	20	47	25	14	1,5	7	18	4,5	M5	1010	679	0,12
RB205 - SB205	25	52	27	15	1,5	7	20	5	M6	1100	804	0,16
RB206 - SB206	30	62	30	16	1,5	8	22	5	M6	1530	1143	0,25
RB207 - SB207	35	72	32	17	2	8	24	6	M8	2020	1551	0,38
RB208 - SB208	40	80	40	19	2	9	31	7	M8	2280	1857	0,60
RB209 - SB209	45	85	42,2	20	2	10	32,2	8	M8	2570	2122	0,73
RB210 - SB210	50	90	43,7	21	2	10,5	33,2	8	M8	2750	2367	0,80

Disponible en acero inoxidable (AISI 440C) - *Available under request also stainless steel (AISI 440C)*

RODAMIENTOS OBTURADOS
SEALED BEARINGS

PRELUBRIFICATI
PREGREASED

Anillo de blocage excéntrico
Eccentric Collar Locking

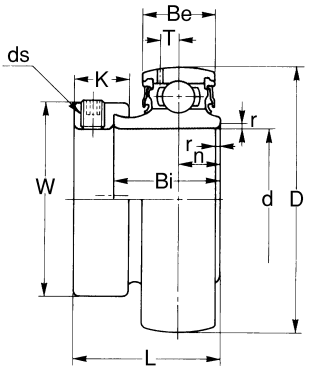

SA 200

Tipo *Type n.*	Dimensiones - *Dimensions* mm											cargao Kg rodamiento *rating load bearing*		Peso *weight* g
	d	D	L	Bi	Be	r	T	n	W	K	ds	dinam.	static.	
SA 201	12	40	28,6	19,1	12	1	3,6	6,5	28,6	13,5	M6	480	295	0,12
SA 202	15	40	28,6	19,1	12	1	3,6	6,5	28,6	13,5	M6	750	488	0,11
SA 203	17	40	28,6	19,1	12	1	3,6	6,5	28,6	13,5	M6	750	488	0,1
SA 204	20	47	31	21,5	14	1,5	4,1	7,5	33,3	13,5	M6	1010	679	0,16
SA 205	25	52	31	21,5	15	1,5	4,1	7,5	38,1	13,5	M6	1100	804	0,2
SA 206	30	62	35,7	23,8	16	1,5	4,9	9	44,5	15,9	M8	1530	1143	0,31
SA 207	35	72	38,9	25,4	17	2	5,4	9,5	55,6	17,5	M10	2020	1551	0,49
SA 208	40	80	40,8	27	19	2	6,2	9,5	60,3	18,3	M8	2280	1857	0,67
SA 209	45	85	42,2	28,7	20	2	6,8	10	63,5	18,3	M8	2570	2122	0,82
SA 210	50	90	43,7	30,2	21	2	7	10,5	69,9	18,3	M8	2750	2367	0,80

S E R I E S

● SNH 500-600

SNH 500-600

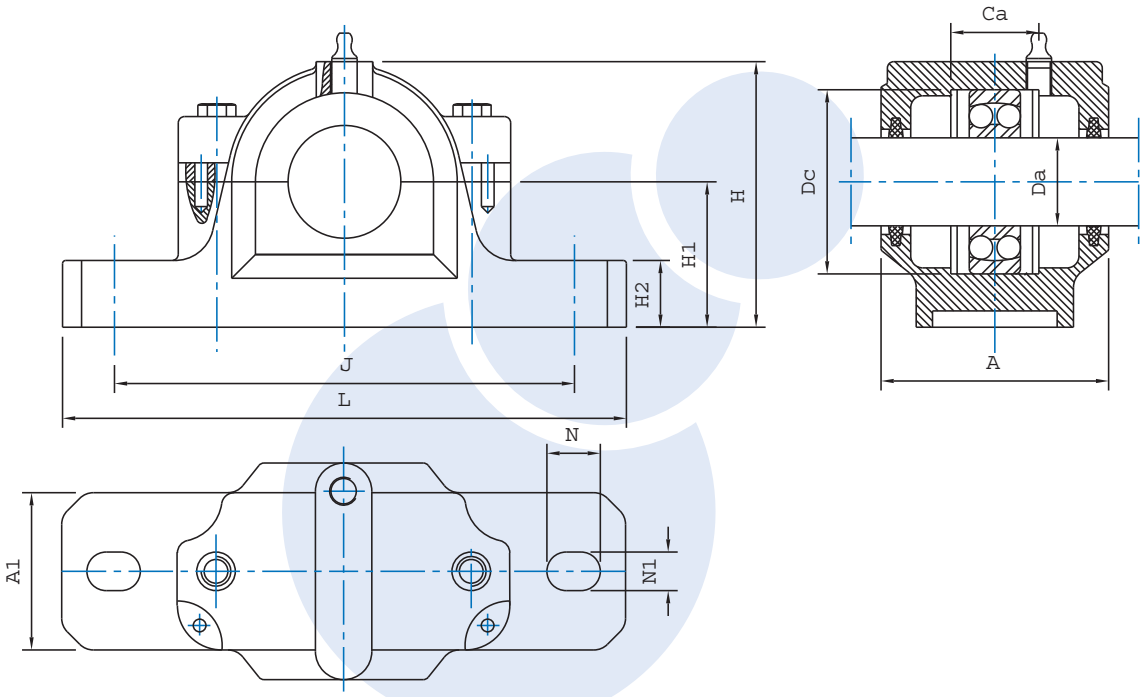

SOPORTE No	SOPORTE CON DOBLE ANILLO-NBR	DIMENSIONES													RODAM. No	MANGUITO No	ANILLO SEPARADOR	SOPORTE SIN OBTURACIONES
		Da	A	A1	Ca	Dc	H	H1	H2	J	L	N	N1	Kg				
SNH-505	TSNA 505 G	20	67	46	25	52	74	40	19	130	165	20	15	1.50	1205K	H 205	2 FRB 5.00/ 52	SNH 505
															2205K	H 305	2 FRB 3.50/ 52	
															22205K	H 305	2 FRB 3.50/ 52	
SNH-605	TSNA 605 G	20	77	52	32	62	89	50	22	150	185	20	15	2.00	1305K	H 305	2 FRB 7.50/ 62	
															2305K	H 2305	2 FRB 4.00/ 62	
SNH-506	TSNA 506 G	25	77	52	32	62	89	50	22	150	185	20	15	2.00	1206K	H 206	2 FRB 8.00/ 62	SNH 506 605
															2206K	H 306	2 FRB 6.00/ 62	
															22206K	H 306	2 FRB 6.00/ 62	
SNH-606	TSNA 606 G	25	82	52	34	72	93	50	22	150	185	20	15	2.20	1306K	H 306	2 FRB 7.50/ 72	
															2306K	H 2306	2 FRB 3.50/ 72	
SNH-507	TSNA 507 G	30	82	52	34	72	93	50	22	150	185	20	15	2.20	1207K	H 207	2 FRB 8.50/ 72	SNH 507 - 606
															2207K	H 307	2 FRB 5.50/ 72	
															22207K	H 307	2 FRB 5.50/ 72	

SOPORTE No	SOPORTE CON DOBLE ANILLO-NBR	DIMENSIONES													RODAM. No	MANGUITO No	ANILLO SEPARADOR	SOPORTE SIN OBTURACIONES
		Da	A	A1	Ca	Dc	H	H1	H2	J	L	N	N1	Kg				
SNH-607	**TSNA 607 G**	30	85	60	39	80	107	60	25	170	205	20	15	2.90	1307K	H 307	2 FRB 9.00/ 80	SNH 508 - 607
															2307K	H 2307	2 FRB 4.00/ 80	
SNH-508	**TSNA 508 G**	35	85	60	39	80	107	60	25	170	205	20	15	2.90	1208K	H 208	2 FRB 10.50/ 80	SNH 508 - 607
															2208K	H 308	2 FRB 8.00/ 80	
															22208K	H 308	2 FRB 8.00/ 80	
SNH-608	**TSNA 608 G**	35	90	60	41	90	113	60	25	170	205	20	15	3.20	1308K	H 308	2 FRB 9.00/ 90	SNH 510 - 608
															2308K	H 2308	2 FRB 4.00/ 90	
															21308K	H 308	2 FRB 9.00/ 90	
															22308K	H 2308	2 FRB 4.00/ 90	
SNH-509	**TSNA 509 G**	40	85	60	30	85	109	60	25	170	205	20	15	2.90	1209K	H 209	2 FRB 5.50/ 85	SNH 509
															2209K	H 309	2 FRB 3.50/ 85	
															22209K	H 309	2 FRB 3.50/ 85	
SNH-609	**TSNA 609 G**	40	95	70	44	100	127	70	28	210	255	24	18	4.40	1309K	H 309	2 FRB 9.50/100	SNH 511 - 609
															2309K	H 2309	2 FRB 4.00/100	
															21309K	H 309	2 FRB 9.50/100	
															22309K	H 2309	2 FRB 4.00/100	

SOPORTE No	SOPORTE CON DOBLE ANILLO-NBR	DIMENSIONES													RODAM. No	MANGUITO N	ANILLO SEPARADOR	SOPORTE SIN OBTURACIONES
		Da	A	A1	Ca	Dc	H	H1	H2	J	L	N	N1	Kg				
SNH-510	**TSNA 510 G**	45	90	60	41	90	113	60	25	170	205	20	15	3.20	1210K	H 210	2 FRB 10.50/ 90	SNH 510 - 608
															2210K	H 310	FRB 9.00/ 90	
															22210K	H 310	FRB 9.00/ 90	
SNH-610	**TSNA 610 G**	45	105	70	48	110	133	70	30	210	255	24	18	5.10	1310K	H 309	2 FRB 10.50/110	SNH 512 - 610
															2310K	H 2309	2 FRB 4.00/110	
															21310K	H 309	2 FRB 10.50/110	
															22310K	H 2309	2 FRB 4.00/110	
SNH-511	**TSNA 511 G**	50	95	70	44	100	127	70	28	210	255	24	18	4.40	1211K	H 211	2 FRB 11.50/100	SNH 511 - 609
															2211K	H 311	2 FRB 9.50/100	
															22211K	H 311	2 FRB 9.50/100	
SNH-611	**TSNA 611 G**	50	110	80	51	120	148	80	30	230	275	24	18	6.50	1311K	H 311	2 FRB 11.00/120	SNH 513 - 611
															2311K	H 2311	2 FRB 4.00/120	
															21311K	H 311	2 FRB 11.00/120	
															22311K	H 2311	2 FRB 4.00/120	

SOPORTE No	HOUSING CON DOBLE ANILLO-NBR	DIMENSIONES													RODAM. No	MANGUITO No	ANILLO SEPARADOR	SOPORTE SIN OBTURACIONES
		Da	A	A1	Ca	Dc	H	H1	H2	J	L	N	N1	Kg				
SNH-512	**TSNA 512 G**	55	105	70	48	110	133	70	30	210	255	24	18	5.10	1212K	H 212	2 FRB 13.00/110	SNH 512 - 610
															2212K	H 312	2 FRB 10.00/110	
															22212K	H 312	2 FRB 10.00/110	
SNH-612	**TSNA 612 G**	55	115	80	56	130	154	80	30	230	280	24	18	7.00	1312K	H 312	2 FRB 12.50/130	SNH 515 - 612
															2312K	H 2312	2 FRB 5.00/130	
															21312K	H 312	2 FRB 12.50/130	
															22312K	H 2312	2 FRB 5.00/130	
SNH-513	**TSNA 513 G**	60	110	80	51	120	148	80	30	230	275	24	18	6.50	1213K	H 213	2 FRB 14.00/120	SNH 513 - 611
															2213K	H 313	2 FRB 10.00/120	
															22213K	H 313	2 FRB 10.00/120	
SNH-613	**TSNA 613 G**	60	120	90	58	140	175	95	32	260	315	28	22	9.50	1313K	H 313	2 FRB 12.50/140	SNH 516 - 613
															2313K	H 2313	2 FRB 5.00/140	
															21313K	H 313	2 FRB 12.50/140	
															22313K	H 2313	2 FRB 5.00/140	

SOPORTE No	HOUSING CON DOBLE ANILLO-NBR	DIMENSIONES													RODAM. No	MANGUITO No	ANILLO SEPARADOR	SOPORTE SIN OBTURACIONES
		Da	A	A1	Ca	Dc	H	H1	H2	J	L	N	N1	Kg				
SNH-515	**TSNA 515 G**	65	115	80	56	130	154	80	30	230	280	24	18	7.00	1215K	H 215	2 FRB 15.50/130	SNH 515 - 612
															2215K	H 315	2 FRB 12.50/130	
															22215K	H 315	2 FRB 12.50/130	
SNH-615	**TSNA 615 G**	65	140	100	65	160	193	100	35	290	345	28	22	12.50	1315K	H 315	2 FRB 14.00/160	SNH 518 - 615
															2315K	H 2315	2 FRB 5.00/160	
															21315K	H 315	2 FRB 14.00/160	
															22315K	H 2315	2 FRB 5.00/160	
SNH-516	**TSNA 516 G**	70	120	90	58	140	175	95	32	260	315	28	22	9.50	1216K	H 216	2 FRB 16.00/140	SNH 516 - 613
															2216K	H 316	2 FRB 12.50/140	
															22216K	H 316	2 FRB 12.50/140	
SNH-616	**TSNA 616 G**	70	145	100	68	170	210	112	35	290	345	28	22	13.70	1316K	H 316	2 FRB 14.50/170	SNH 519 - 616
															2316K	H 2316	2 FRB 5.00/170	
															21316K	H 316	2 FRB 14.50/170	
															22316K	H 2316	2 FRB 5.00/170	

SOPORTE No	SOPORTE CON DOBLE ANILLO-NBR	DIMENSIONES													RODAM. No	MANGUITO No	ANILLO SEPARADOR	SOPORTE SIN OBTURACIONES
		Da	A	A1	Ca	Dc	H	H1	H2	J	L	N	N1	Kg				
SNH-517	**TSNA 517 G**	75	125	90	61	150	183	95	32	260	320	28	22	10.00	1217K	H 217	2 FRB 16.50/150	SNH 517
															2217K	H 317	2 FRB 12.50/150	
															22217K	H 317	2 FRB 12.50/150	
SNH-617	**TSNA 617 G**	75	160	110	70	180	215	112	40	320	380	32	26	17.60	1317K	H 317	2 FRB 14.50/180	SNH 520 - 617
															2317K	H 2317	2 FRB 5.00/180	
															21317K	H 317	2 FRB 14.50/180	
															22317K	H 2317	2 FRB 5.00/180	
SNH-518	**TSNA 518 G**	80	140	100	65	160	193	100	35	290	345	28	22	12.50	1218K	H 218	2 FRB 17.50/160	SNH 518 - 615
															2218K	H 318	2 FRB 12.50/160	
															22218K	H 318	2 FRB 12.50/160	
SNH-618	**TSNA 618 G**	80	155	110	95	190	229	112	40	320	380	32	26	22.00	1318K	H 318	2 FRB 15.50/190	SNH 618
															21318K	H 318	2 FRB 1550/190	
															2318K	H 2318	2 FRB 5.00/190	

SOPORTE No	SOPORTE CON DOBLE ANILLO-NBR	DIMENSIONES													RODAM. No	MANGUITO No	ANILLO SEPARADOR	SOPORTE SIN OBTURACIONES
		Da	A	A1	Ca	Dc	H	H1	H2	J	L	N	N1	Kg				
SNH-519	**TSNA 519 G**	85	145	100	68	170	210	112	35	290	345	28	22	13.70	1219K	H 219	2 FRB 18.00/170	SNH 519 - 616
															2219K	H 319	2 FRB 12.50/170	
															22219K	H 319	2 FRB 12.50/170	
SNH-619	**TSNA 619 G**	85	175	120	80	200	239	125	45	350	410	32	26	22.00	1319K	H 319	FRB 17.50/200	SNH 522 - 619
															2319K	H 2319	FRB 6.50/200	
															21319K	H 319	FRB 17.50/200	
															22319K	H 2319	FRB 6.50/200	
SNH-520	**TSNA 520 G**	90	160	110	70	180	215	112	40	320	380	32	26	17.60	1220K	H 220	2 FRB 18.00/180	SNH 520 - 617
															2220K	H 320	2 FRB 12.00/180	
															22220K	H 320	2 FRB 12.00/180	
															23220K	H 2320	2 FRB 4.85/180	
SNH-620	**TSNA 620 G**	90	185	120	86	215	271	140	45	350	410	32	26	26.20	1320K	H 320	2 FRB 19.50/215	SNH 524 - 620
															2320K	H 2320	2 FRB 6.50/215	
															21320K	H 320	2 FRB 19.50/215	
															22320K	H 2320	2 FRB 6.50/215	

S E R I E S

SNH 500-600

SNH 500-600

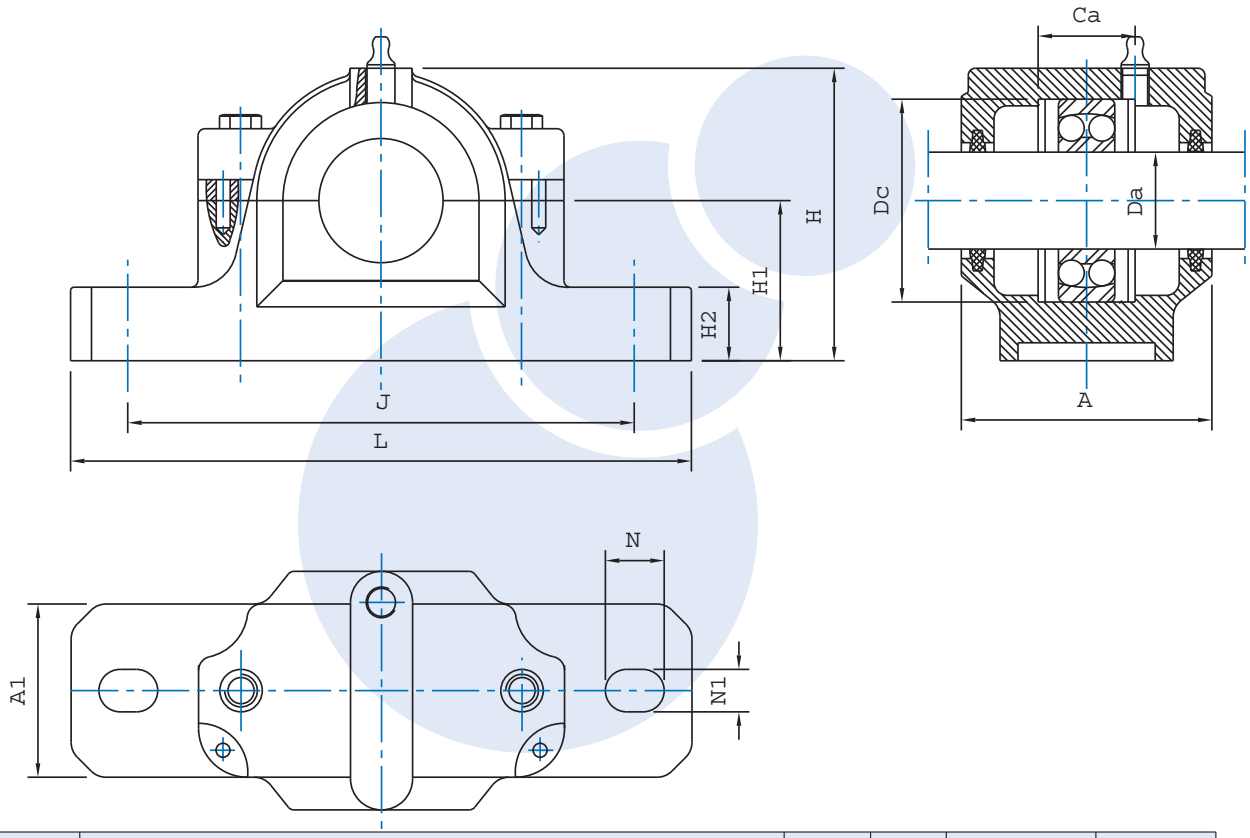

SOPORTE No	SOPORTE CON DOBLE ANILLO-NBR	DIMENSIONES Da	A	A1	Ca	Dc	H	H1	H2	J	L	N	N1	Kg	RODAM. No	MANGUITO No	ANILLO SEPARADOR	SOPORTE SIN OBTURACIONES
SNH-522	**TSNA 522 G**	100	175	120	80	200	239	125	45	350	410	32	26	22.00	1222K	H 222	2 FRB 21.00/200	SNH 522-619
															2222K	H 322	2 FRB 13.50/200	
															22222K	H 322	2 FRB 13.50/200	
															23222K	H 2322	2 FRB 5.10/200	
SNH-524	**TSNA 524 G**	110	185	120	86	215	271	140	45	350	410	32	26	26.20	1224K	H 3124	FRB 22.00/215	SNH 524-620
															22224K	H 3124	FRB 14.00/215	
															23224K	H 2324	2 FRB 5.00/215	
SNH-526	**TSNA 526 G**	115	190	130	90	230	290	150	50	380	445	45	28	33.00	22226K	H 3126	2 FRB 13.00/230	SNH 526
															23226K	H 2326	2 FRB 5.00/230	
SNH-528	**TSNA 528 G**	125	205	150	98	250	302	150	50	420	500	42	35	40.00	22228K	H 3128	2 FRB 15.00/250	SNH 528
															23228K	H 2328	2 FRB 5.00/250	
SNH-530	**TSNA 530 G**	135	220	160	106	270	323	160	60	450	530	42	35	49.00	22230K	H 3130	2 FRB 16.50/270	SNH 530
															23230K	H 2330	2 FRB 5.00/270	
SNH-532	**TSNA 532 G**	140	235	160	114	290	344	170	60	470	550	42	35	55.00	22232K	H 3132	2 FRB 17.00 290	SNH 532
															23232K	H 2332	2 FRB 5.00 290	

iglidur®

Cojinetes de deslizamiento en polímeros, la alternativa económica, libre de mantenimiento y exenta de y lubricantes a los Cojinetes sinterizados y DU. Selección entre 26 materiales iglidur®, amplio rango, desde usos múltiples hasta Cojinetes según la FDA o cojinetes resistentes a altas temperaturas.

igubal®

Cojinetes articulados de plástico libres de mantenimiento y sin necesidad de lubricación con diferentes funciones y formas. Ya sean Cojinetes de pedestal, articulados con soporte o esféricos, los cojinetes articulados igubal® siempre se ajustan y generalmente son más económicos y ligeros que los antiguos cojinetes articulados metálicos.

DryLin®

Cojinetes de deslizamiento lineales de plástico para casi todas las aplicaciones. Ya sean en miniatura o de ajuste automático, redondos o rectangulares, los cojinetes lineales DryLin® no necesitan ni mantenimiento ni lubricantes y a menudo se corresponden con las dimensiones de los antiguos rodamientos de bolas circulantes.

Chainflex®

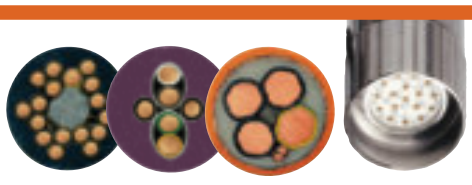

Cables especiales, verificados, que evitan la formación de tirabuzones para aplicaciones que exigen mucha flexibilidad, ideales para cadenas portacables. Suministrables como cables de potencia, de control, de datos, de fibra óptica o como cables CAT5/CAT6 sin necesidad de cantidad mínima. Programa gigante tanto en cables como en accesorios

Sistemas de Cadenas Portacables

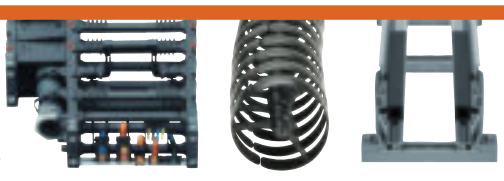

Ya sean cadenas portacables de una, dos, tres, cuatro o seis piezas para los radios de flexión más pequeños , movimientos de varios ejes, cargas pesadas o largos recorridos; nosotros le ofrecemos soluciones para una conducción segura de sus cables y tubos. Gran programa de accesorios.

SOLICITE EL CATALOGO GENERAL IGUS!
ASK FOR GENERAL IGUS CATALOGUE!

Cadenas y piñones

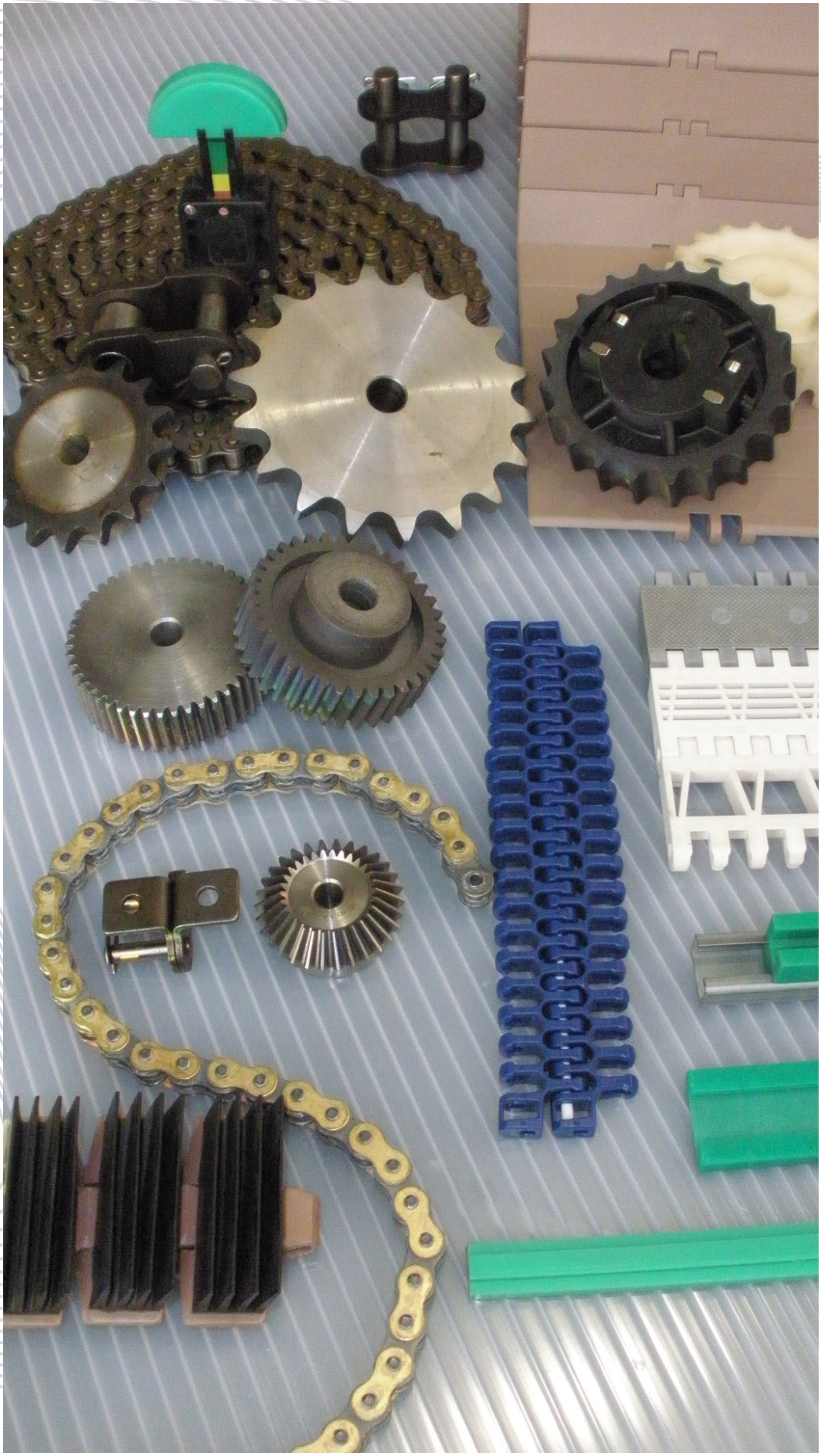

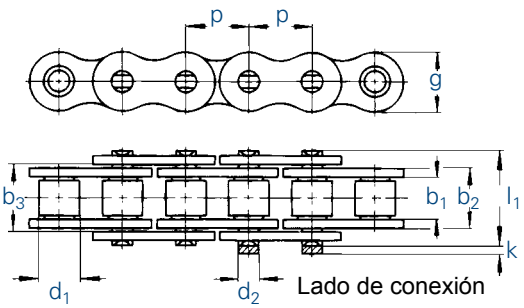

Cadena		DIN	Paso		Ancho interior	Ancho interior eslabón	Ancho mallas ext.	Rodillo Ø	Bulón Ø	Alto de malla	Sobre-medida	Ancho sobre remache	Super-ficie de trabajo	Carga rotura mínima DIN	Carga rotura mínima	Peso	Eslabon de unión
			p		b_1 min.	b_2 max.	b_3 min.	d_1 max.	d_2 max.	g max.	k max.	l_1 max.	f	F_B min.	F_B min.	q ≈	
No.	Ind.	No.	mm	inch	mm	mm	mm	mm	mm	mm	mm	mm	cm^2	kN	kN	kg/m	No.
440		03	5,0	-	2,50	4,15	4,25	3,20	1,49	4,1	2,5	7,4	0,06	2,2	2,2	0,08	11,15
445		04	6,0	-	2,80	4,10	4,20	4,00	1,85	5,0	2,9	7,4	0,08	3,0	3,0	0,15	11,15
450		05 B-1	8,0	-	3,00	4,77	4,90	5,00	2,31	7,1	3,1	8,6	0,11	5,0	5,5	0,18	11,15
453		-	9,525	⅜	3,30	5,45	5,58	6,00	2,78	9,0	3,1	9,6	0,15	8,0	8,2	0,26	11,15,111
454		-	9,525	⅜	3,94	6,70	6,83	6,35	3,28	9,0	3,3	11,6	0,22	9,0	9,4	0,36	11,12,15
455	1	06 B-1	9,525	⅜	5,72	8,53	8,66	6,35	3,28	8,2	3,3	13,5	0,28	9,0	9,6	0,41	11,12,15
331		081	12,7	½	3,30	5,80	5,93	7,75	3,66	9,9	1,5	10,2	0,21	8,2	9,1	0,28	11,12,15
332		-	12,7	½	4,88	7,20	7,33	7,75	3,66	9,9	1,5	11,2	0,26	8,2	9,1	0,33	11,12,15
110		082	12,7	½	2,38	4,60	4,73	7,75	3,66	9,9	-	8,2	0,17	10,0	10,0	0,26	15,111
17		083	12,7	½	4,88	7,90	8,03	7,75	4,09	10,3	1,5	12,9	0,32	12,0	13,2	0,42	11,12,15
385		-	12,7	½	6,40	9,78	9,91	7,75	3,97	11,5	3,9	15,4	0,38	16,0	17,1	0,50	11,12,15
461		-	12,7	½	6,40	9,93	10,06	8,51	4,45	11,8	3,9	15,8	0,44	18,0	18,6	0,66	11,12,15
462		08 B-1	12,7	½	7,75	11,30	11,43	8,51	4,45	11,8	3,9	17,0	0,50	18,0	18,6	0,70	11,12,15
500		-	15,875	⅝	6,48	10,08	10,21	10,16	5,08	14,7	4,1	16,4	0,51	22,4	27,5	0,78	11,12,15
501		10 B-1	15,875	⅝	9,65	13,28	13,41	10,16	5,08	14,7	4,1	19,6	0,67	22,4	27,0	0,91	11,12,15
513		12 B-1	19,05	¾	11,68	15,62	15,75	12,07	5,72	16,1	4,6	22,7	0,89	29,0	31,0	1,18	11,12,15
548		16 B-1	25,4	1	17,02	25,40	25,60	15,88	8,28	21,0	5,4	36,1	2,10	60,0	72,0	2,68	11,111,12
552		-	30,0	-	17,02	25,40	25,60	15,88	8,28	21,0	5,4	36,1	2,10	60,0	72,0	2,50	11,111,12
563		20 B-1	31,75	1 ¼	19,56	29,00	29,20	19,05	10,19	26,4	6,1	43,2	2,96	95,0	105,0	3,50	11,111,12
596		24 B-1	38,1	1 ½	25,40	37,90	38,20	25,40	14,63	33,4	6,6	53,4	5,54	160,0	180,0	6,80	111,12
613		28 B-1	44,45	1 ¾	30,99	46,50	46,80	27,94	15,90	37,0	7,4	65,1	7,39	200,0	230,0	8,50	111,12
652		32 B-1	50,8	2	30,99	45,50	45,80	29,21	17,81	42,2	7,9	67,4	8,10	250,0	276,0	10,50	111,12
671		40 B-1	63,5	2 ½	38,10	55,70	56,00	39,37	22,89	52,9	10,0	82,6	12,75	355,0	405,0	16,40	111,12
679		48 B-1	76,2	3	45,72	70,50	71,00	48,26	29,24	63,8	10,0	99,1	20,61	560,0	630,0	25,00	111,12

Elementos de unión y accesorios:

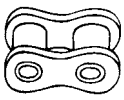

Nº 4
Eslabón interior

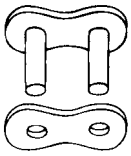

Nº 7
Eslabón exterior (de remache)

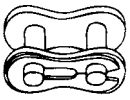

Nº 11
Eslabón de unión con ballestilla

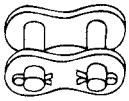

Nº 111
Eslabón de unión con pasadores

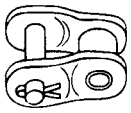

Nº 12
Eslabón acodado con pasador

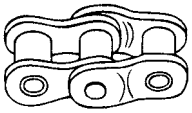

Nº 15
Eslabón acodado doble

CADENA DE RODILLOS DOBLES DIN-8187 (NORMA EUROPEA)
ISO 606

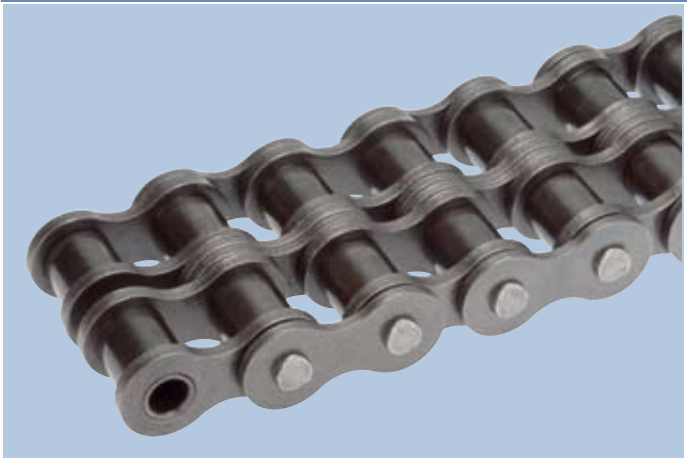

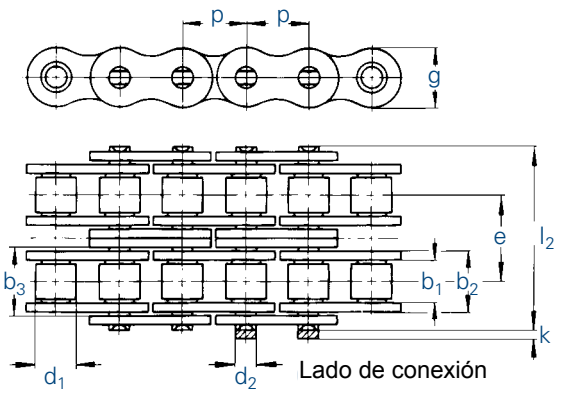

Cadena		DIN	Paso		Ancho interior	Ancho interior eslabón	Ancho mallas ext.	Rodillo Ø	Bulón Ø		Alto de malla	Sobre-medida	Ancho sobre remache	Super-ficie de trabajo	Carga rotura mínima DIN	Carga rotura mínima	Peso	Eslabon de unión
			p		b_1 min.	b_2 max.	b_3 min.	d_1 max.	d_2 max.	e	g max.	k max.	l_2 max.	f	F_B min.	F_B min.	q ≈	
No.	Ind.	No.	mm	inch	mm	mm	mm	mm	mm	mm	mm	mm	mm	cm^2	kN	kN	kg/m	No.
D 445		-	6,0	-	2,80	4,10	4,25	4,00	1,85	5,50	5,0	2,9	13,3	0,14	5,0	5,0	0,23	11,15
D 450		05 B-2	8,0	-	3,00	4,77	4,90	5,00	2,31	5,64	7,1	3,1	14,3	0,22	7,8	8,2	0,36	11,15
D 455	1	06 B-2	9,525	⅜	5,72	8,53	8,66	6,35	3,28	10,24	8,2	3,3	23,8	0,56	16,9	17,4	0,78	11,12,15
D 462		08 B-2	12,7	½	7,75	11,30	11,43	8,51	4,45	13,92	11,8	3,9	31,0	1,01	32,0	37,0	1,36	11,12,15
D 501		10 B-2	15,875	⅝	9,65	13,28	13,41	10,16	5,08	16,59	14,7	4,1	36,2	1,34	44,5	54,0	1,82	11,12,15
D 513		12 B-2	19,05	¾	11,68	15,62	15,75	12,07	5,72	19,46	16,1	4,6	42,2	1,79	57,8	63,0	2,38	11,12,15
D 548		16 B-2	25,4	1	17,02	25,40	25,60	15,88	8,28	31,88	21,0	5,4	68,0	4,21	106,0	140,0	5,30	11,111,12
D 563		20 B-2	31,75	1 ¼	19,56	29,00	29,20	19,05	10,19	36,45	26,4	6,1	79,0	5,91	170,0	210,0	7,30	11,111,12
D 596		24 B-2	38,1	1 ½	25,40	37,90	38,20	25,40	14,63	48,36	33,4	6,6	101,0	11,09	280,0	360,0	13,40	111,12
D 613		28 B-2	44,45	1 ¾	30,99	46,50	46,80	27,94	15,90	59,56	37,0	7,4	124,0	14,79	360,0	443,0	16,60	111,12
D 652		32 B-2	50,8	2	30,99	45,50	45,80	29,21	17,81	58,55	42,2	7,9	126,0	16,21	450,0	530,0	21,00	111,12
D 671		40 B-2	63,5	2 ½	38,10	55,70	56,00	39,37	22,89	72,29	52,9	10,0	154,0	25,50	630,0	806,0	32,60	111,12
D 679		48 B-2	76,2	3	45,72	70,50	71,00	48,26	29,24	91,21	63,8	10,0	190,0	41,23	1000,0	1100,0	50,00	111,12

Elementos de unión y accesorios:

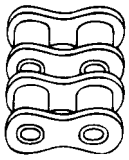

Nº 4
Eslabón interior

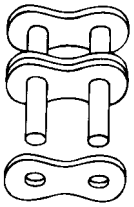

Nº 7
Eslabón exterior (de remache)

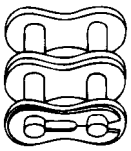

Nº 11
Eslabón de unión con ballestilla

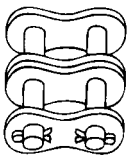

Nº 111
Eslabón de unión con pasadores

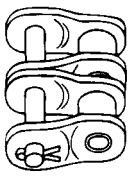

Nº 12
Eslabón acodado con pasador

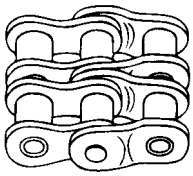

Nº 15
Eslabón acodado doble

CADENA DE RODILLOS TRIPLES DIN-8187 (NORMA EUROPEA)
ISO 606

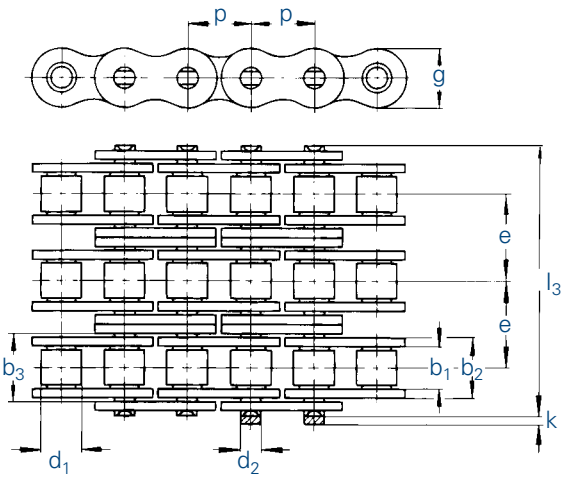

Cadena		DIN	Paso		Ancho interior	Ancho interior eslabón	Ancho mallas ext.	Rodillo Ø	Bulón Ø		Alto de malla	Sobre-medida	Ancho sobre remache	Super-ficie de trabajo	Carga rotura mínima DIN	Carga rotura mínima	Peso	Eslabon de unión
			p		b_1 min.	b_2 max.	b_3 min.	d_1 max.	d_2 max.	e	g max.	k max.	l_3 max.	f	F_B min.	F_B min.	q ≈	
No.	Ind.	No.	mm	inch	mm	mm	mm	mm	mm	mm	mm	mm	mm	cm^2	kN	kN	kg/m	No.
T 450		05 B-3	8,0	-	3,00	4,77	4,90	5,00	2,31	5,64	7,1	3,1	19,9	0,33	11,1	11,1	0,54	11,15
T 455	1	06 B-3	9,525	⅜	5,72	8,53	8,66	6,35	3,28	10,24	8,2	3,3	34,0	0,81	24,9	24,9	1,18	11,12,15
T 462		08 B-3	12,7	½	7,75	11,30	11,43	8,51	4,45	13,92	11,8	3,9	44,9	1,51	47,5	56,0	2,01	11,12,15
T 501		10 B-3	15,875	⅝	9,65	13,28	13,41	10,16	5,08	16,59	14,7	4,1	52,8	2,02	66,7	80,0	2,70	11,12,15
T 513		12 B-3	19,05	¾	11,68	15,62	15,75	12,07	5,72	19,46	16,1	4,6	61,7	2,68	86,7	94,0	3,12	11,12,15
T 548		16 B-3	25,4	1	17,02	25,40	25,60	15,88	8,28	31,88	21,0	5,4	99,9	6,31	160,0	211,0	7,50	11,111,12
T 563		20 B-3	31,75	1 ¼	19,56	29,00	29,20	19,05	10,19	36,45	26,4	6,1	116,0	8,87	250,0	300,0	10,60	11,111,12
T 596		24 B-3	38,1	1 ½	25,40	37,90	38,20	25,40	14,63	48,36	33,4	6,6	150,0	16,63	425,0	523,0	20,00	111,12
T 613		28 B-3	44,45	1 ¾	30,99	46,50	46,80	27,94	15,90	59,56	37,0	7,4	184,0	22,18	530,0	660,0	25,00	111,12
T 652		32 B-3	50,8	2	30,99	45,50	45,80	29,21	17,81	58,55	42,2	7,9	184,0	24,31	670,0	800,0	32,00	111,12
T 671		40 B-3	63,5	2 ½	38,10	55,70	56,00	39,37	22,89	72,29	52,9	10,0	227,0	38,25	950,0	1140,0	48,70	111,12
T 679		48 B-3	76,2	3	45,72	70,50	71,00	48,26	29,24	91,21	63,8	10,0	281,0	61,84	1500,0	1720,0	75,00	111,12

Elementos de unión y accesorios:

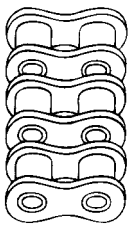

Nº 4
Eslabón interior

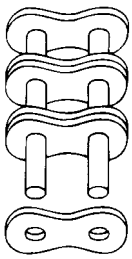

Nº 7
Eslabón exterior (de remache)

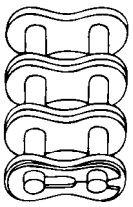

Nº 11
Eslabón de unión con ballestilla

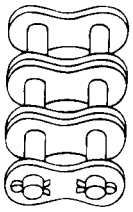

Nº 111
Eslabón de unión con pasadores

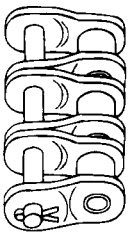

Nº 12
Eslabón acodado con pasador

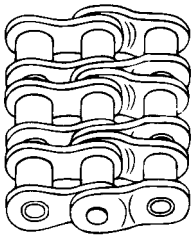

Nº 15
Eslabón acodado doble

CADENA DE RODILLOS SIMPLES DIN-8188 (NORMA AMERICANA) ISO 606

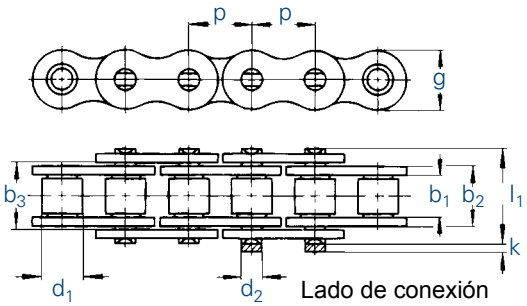

Cadena		DIN	Paso		Ancho interior	Ancho interior eslabón	Ancho mallas ext.	Rodillo Ø	Bulón Ø	Alto de malla	Sobre-medida	Ancho sobre remache	Super-ficie de trabajo	Carga rotura mínima DIN	Carga rotura mínima	Peso	Eslabon de unión
			p		b_1 min.	b_2 max.	b_3 min.	d_1 max.	d_2 max.	g max.	k max.	l_1 max.	f	F_B min.	F_B min.	q ≈	
No.	Ind.	No.	mm	inch	mm	mm	mm	mm	mm	mm	mm	mm	cm^2	kN	kN	kg/m	No.
25	2	04 C-1	6,35	¼	3,18	4,80	4,85	3,30	2,31	6,0	2,5	9,0	0,11	3,5	3,5	0,13	11,15
35	2	06 C-1	9,525	⅜	4,68	7,47	7,52	5,08	3,58	9,1	3,3	13,2	0,27	7,9	10,2	0,35	11,12,15
40		08 A-1	12,7	½	7,85	11,15	11,28	7,95	3,96	12,0	3,9	17,8	0,44	14,1	16,5	0,60	11,12,15
50		10 A-1	15,875	⅝	9,40	13,80	13,93	10,16	5,08	15,0	4,1	21,8	0,70	22,2	30,0	1,01	11,12,15
60	9	12 A-1	19,05	¾	12,57	17,70	17,85	11,91	5,94	18,0	4,6	26,9	1,05	31,8	40,0	1,58	11,111,12,15
80	9	16 A-1	25,4	1	15,75	22,50	22,70	15,88	7,92	24,1	5,4	33,5	1,78	56,7	69,0	2,36	11,111,12
100	9	20 A-1	31,75	1 ¼	18,90	27,40	27,60	19,05	9,53	30,1	6,1	41,1	2,61	88,5	92,5	3,80	111,12
120	9	24 A-1	38,1	1 ½	25,22	35,30	35,60	22,23	11,10	36,2	6,6	50,8	3,92	127,0	139,0	5,40	111,12
140	9	28 A-1	44,45	1 ¾	25,22	37,00	37,30	25,40	12,70	42,2	7,4	54,9	4,70	172,4	178,5	7,30	111,12
160	9	32 A-1	50,8	2	31,55	45,00	45,30	28,58	14,27	48,2	7,9	65,5	6,42	226,8	231,0	9,90	111,12
200	9	40 A-1	63,5	2 ½	37,85	54,70	55,00	39,68	19,84	60,3	10,0	80,3	10,85	353,8	387,0	16,50	111,12

Heavy duty design with reinforced side plates and enlarged bearing areas

50 H		-	15,875	⅝	9,40	14,60	14,73	10,16	5,08	15,0	4,1	23,4	0,75	22,2	32,0	1,18	11
60 H	9	-	19,05	¾	12,57	19,45	19,60	11,91	5,94	18,0	4,6	28,9	1,16	31,8	42,0	1,94	11
80 H	9	-	25,4	1	15,75	24,28	24,48	15,88	7,92	24,1	5,4	37,0	1,92	56,7	72,0	3,04	111
100 H	9	-	31,75	1 ¼	18,90	29,10	29,30	19,05	9,53	30,1	6,1	44,0	2,77	88,5	96,0	4,25	111
120 H	9	-	38,1	1 ½	25,22	37,00	37,30	22,23	11,10	36,2	6,6	54,0	4,13	127,0	141,0	6,40	111
140 H	9	-	44,45	1 ¾	25,22	38,70	39,00	25,40	12,70	42,2	7,4	58,0	4,94	172,4	180,0	8,30	111
160 H	9	-	50,8	2	31,55	46,90	47,20	28,58	14,27	48,2	7,9	68,0	6,70	226,8	233,0	11,50	111
200 H	9	-	63,5	2 ½	37,85	57,60	57,90	39,68	19,84	60,3	10,0	84,0	11,60	353,8	400,0	20,00	111

Electrogalvanised or nickel-plated chains on request. In this case chains may only have 80 % of the tensile strength.

[2] without rollers (DIN 8154) [9] dismountable designs (with cottered/split pins) on request

Elementos de unión y accesorios:

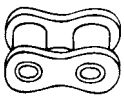

Nº 4
Eslabón interior

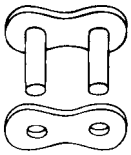

Nº 7
Eslabón exterior (de remache)

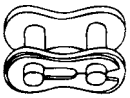

Nº 11
Eslabón de unión con ballestilla

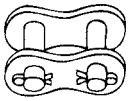

Nº 111
Eslabón de unión con pasadores

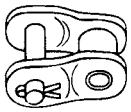

Nº 12
Eslabón acodado con pasador

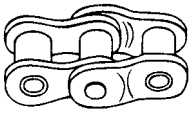

Nº 15
Eslabón acodado doble

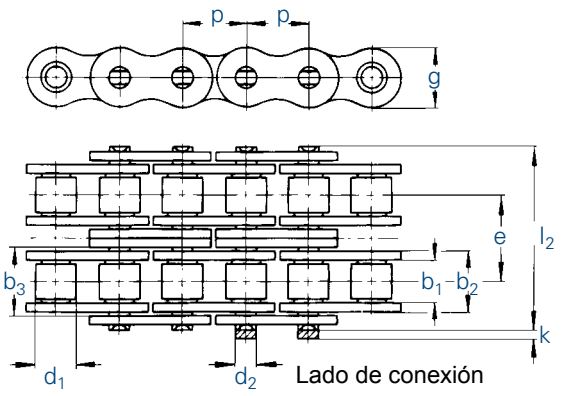

Cadena		DIN	Paso		Ancho interior	Ancho interior eslabón	Ancho mallas ext.	Rodillo Ø	Bulón Ø		Alto de malla	Sobre-medida	Ancho sobre remache	Super-ficie de trabajo	Carga rotura mínima DIN	Carga rotura mínima	Peso	Eslabon de unión
			p		b_1 min.	b_2 max.	b_3 min.	d_1 max.	d_2 max.	e	g max.	k max.	l_2 max.	f	F_B min.	F_B min.	q ≈	
No.	Ind.	No.	mm	inch	mm	mm	mm	mm	mm	mm	mm	mm	mm	cm^2	kN	kN	kg/m	No.
35-2	2	06 C-2	9,525	⅜	4,68	7,47	7,52	5,08	3,58	10,13	9,0	3,3	23,4	0,53	15,8	17,0	0,70	11,12,15
40-2		08 A-2	12,7	½	7,85	11,15	11,28	7,95	3,96	14,38	12,0	3,9	32,3	0,88	28,2	29,7	1,20	11,12,15
50-2		10 A-2	15,875	⅝	9,40	13,80	13,93	10,16	5,08	18,11	15,0	4,1	39,9	1,40	44,4	62,0	1,78	11,12,15
60-2	9	12 A-2	19,05	¾	12,57	17,70	17,85	11,91	5,94	22,78	18,0	4,6	49,8	2,10	63,6	76,0	3,15	11,111,12,15
80-2	9	16 A-2	25,4	1	15,75	22,50	22,70	15,88	7,92	29,29	24,1	5,4	62,7	3,56	113,4	135,0	4,90	11,111,12,15
100-2	9	20 A-2	31,75	1 ¼	18,90	27,40	27,60	19,05	9,53	35,76	30,1	6,1	77,0	5,22	177,0	205,0	7,60	111,12
120-2	9	24 A-2	38,1	1 ½	25,22	35,30	35,60	22,23	11,10	45,44	36,2	6,6	96,3	7,84	254,0	290,0	10,80	111,12
140-2	9	28 A-2	44,45	1 ¾	25,22	37,00	37,30	25,40	12,70	48,87	42,2	7,4	103,0	9,40	344,8	357,0	14,30	111,12
160-2	9	32 A-2	50,8	2	31,55	45,00	45,30	28,58	14,27	58,55	48,2	7,9	124,0	12,84	453,6	455,0	19,40	111,12
200-2	9	40 A-2	63,5	2 ½	37,85	54,70	55,00	39,68	19,84	71,55	60,3	10,0	151,0	21,70	707,6	730,0	33,00	111,12

Electrogalvanised or nickel-plated chains on request. In this case chains may only have 80 % of the tensile strength.

[2] without rollers (DIN 8154) [9] dismountable designs (with cottered/split pins) on request

Elementos de unión y accesorios:

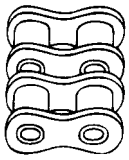

Nº 4
Eslabón interior

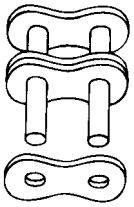

Nº 7
Eslabón exterior (de remache)

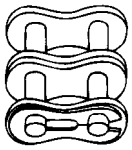

Nº 11
Eslabón de unión con ballestilla

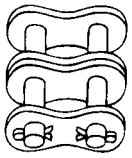

Nº 111
Eslabón de unión con pasadores

Nº 12
Eslabón acodado con pasador

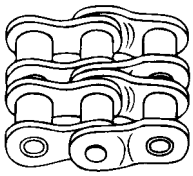

Nº 15
Eslabón acodado doble

CADENA DE RODILLOS TRIPLES DIN-8188 (NORMA AMERICANA)
ISO 606

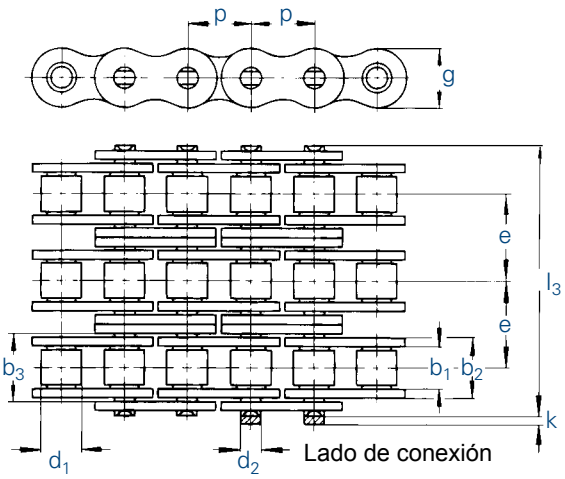

Cadena		DIN	Paso		Ancho interior	Ancho interior eslabón	Ancho mallas ext.	Rodillo Ø	Bulón Ø		Alto de malla	Sobre-medida	Ancho sobre remache	Super-ficie de trabajo	Carga rotura mínima DIN	Carga rotura mínima	Peso	Eslabon de unión
			p		b_1 min.	b_2 max.	b_3 min.	d_1 max.	d_2 max.	e	g max.	k max.	l_2 max.	f	F_B min.	F_B min.	q ≈	
No.	Ind.	No.	mm	inch	mm	mm	mm	mm	mm	mm	mm	mm	mm	cm^2	kN	kN	kg/m	No.
35-3	2	06 C-3	9,525	⅜	4,68	7,47	7,52	5,08	3,58	10,13	9,0	3,3	33,5	0,80	23,7	25,5	1,05	11,12,15
40-3		08 A-3	12,7	½	7,85	11,15	11,28	7,95	3,96	14,38	12,0	3,9	46,7	1,32	42,3	41,2	1,80	11,12,15
50-3		10 A-3	15,875	⅝	9,40	13,80	13,93	10,16	5,08	18,11	15,0	4,1	57,9	2,10	66,6	88,0	3,02	11,12,15
60-3	9	12 A-3	19,05	¾	12,57	17,70	17,85	11,91	5,94	22,78	18,0	4,6	72,6	3,15	95,4	105,0	4,70	11,111,12,15
80-3	9	16 A-3	25,4	1	15,75	22,50	22,70	15,88	7,92	29,29	24,1	5,4	91,7	5,35	170,1	193,0	7,50	11,111,12,15
100-3	9	20 A-3	31,75	1 ¼	18,90	27,40	27,60	19,05	9,53	35,76	30,1	6,1	113,0	7,83	265,5	305,0	11,20	111,12
120-3	9	24 A-3	38,1	1 ½	25,22	35,30	35,60	22,23	11,10	45,44	36,2	6,6	141,0	11,76	381,0	410,0	16,10	111,12
140-3	9	28 A-3	44,45	1 ¾	25,22	37,00	37,30	25,40	12,70	48,87	42,2	7,4	152,0	14,10	517,2	520,0	21,40	111,12
160-3	9	32 A-3	50,8	2	31,55	45,00	45,30	28,58	14,27	58,55	48,2	7,9	182,0	19,26	680,4	685,0	29,10	111,12
200-3	9	40 A-3	63,5	2 ½	37,85	54,70	55,00	39,68	19,84	71,55	60,3	10,0	223,0	32,56	1061,4	1095,0	50,00	111,12

Elementos de unión y accesorios:

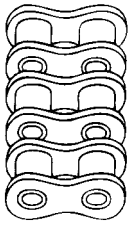

Nº 4
Eslabón interior

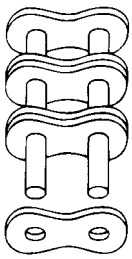

Nº 7
Eslabón exterior (de remache)

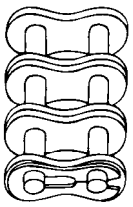

Nº 11
Eslabón de unión con ballestilla

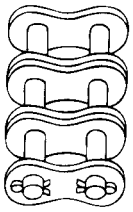

Nº 111
Eslabón de unión con pasadores

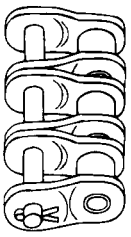

Nº 12
Eslabón acodado con pasador

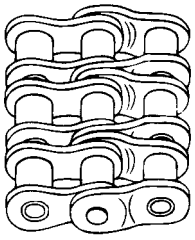

Nº 15
Eslabón acodado doble

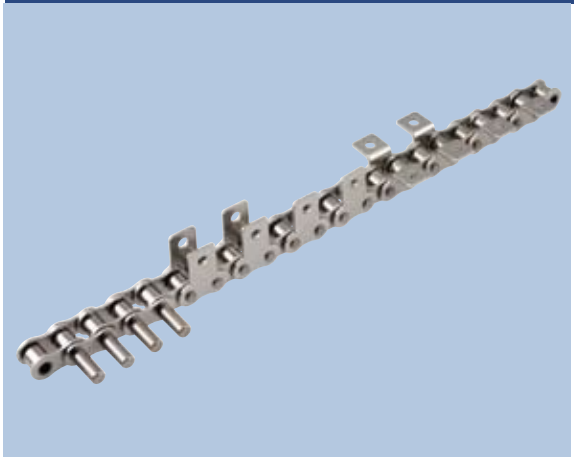

Tipo A

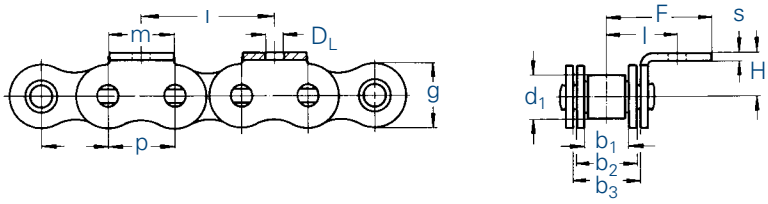

Tipo B

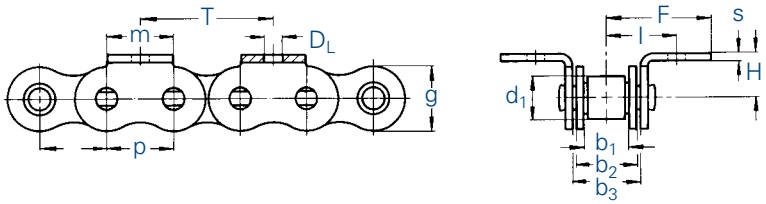

Tipo D

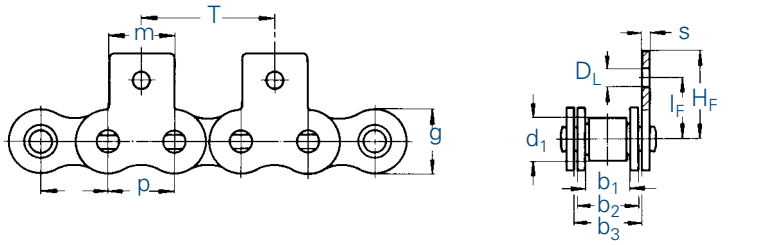

Tipo E

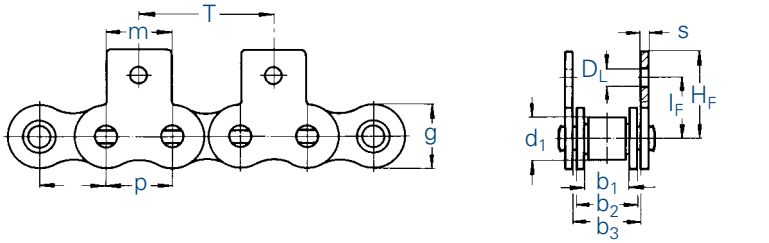

Tipo F

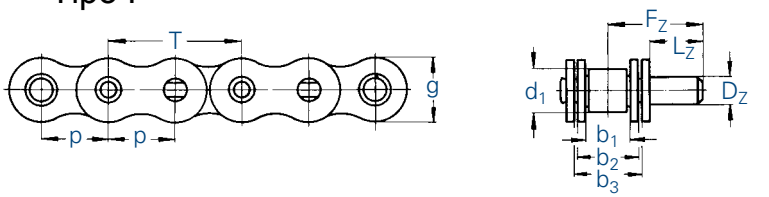

Cadena base		Paso	Ancho interior	Ancho eslabón interior	Ancho eslabón exterior	Rodillo Ø	Ancho malla	Dimensiones del elemento de arrastre										
		p	b_1 min.	b_2 max.	b_3 min.	d_1 max.	g max.	m	D_L	l	F	H	l_F	H_F	s	D_Z [19] h9	L_Z [19]	F_Z [19]
No.	Ind.	mm	mm	mm	mm	mm	mm	mm	mm	mm	mm	mm	mm	mm	mm	mm	mm	mm
450 RF		8,0	3,00	4,77	4,90	5,00	7,1	8,0	3,2	6,6	12,0	5,0	7,5	13,0	0,80	4,0	10	13,3
455 RF	1,21	9,525	5,72	8,53	8,66	6,35	8,2	8,0	3,5	9,5	13,5	6,5	9,0	13,4	1,25	5,0	15	20,7
331 RF	17	12,7	3,30	5,80	5,93	7,75	9,9	10,5	3,5	9,0	15,1	7,0	11,5	17,7	0,95	5,0	15	19,0
40 RF	21	12,7	7,85	11,15	11,28	7,95	12,0	10,5	3,5	11,8	17,9	7,9	11,5	17,7	1,50	5,0	15	22,2
332 RF	17	12,7	4,88	7,20	7,33	7,75	9,9	10,5	3,5	9,7	15,8	7,0	11,5	17,7	0,95	5,0	15	19,7
462 RF	21	12,7	7,75	11,30	11,43	8,51	11,8	12,5	4,5	13,1	19,0	10,0	14,7	20,3	1,60	6,0	15	22,4
501 RF	21	15,875	9,65	13,28	13,41	10,16	14,7	15,0	5,5	16,7	27,0	10,0	17,2	26,7	1,70	6,5	20	28,5
513 RF	21	19,05	11,68	15,62	15,75	12,07	16,1	18,5	6,6	18,5	29,0	11,0	18,7	29,0	1,80	7,0	20	29,8
548 RF	16,21	25,4	17,02	25,40	25,60	15,88	21,0	25,0	10,0	28,9	41,8	18,0	28,6	41,5	3,00	10,0	30	45,9

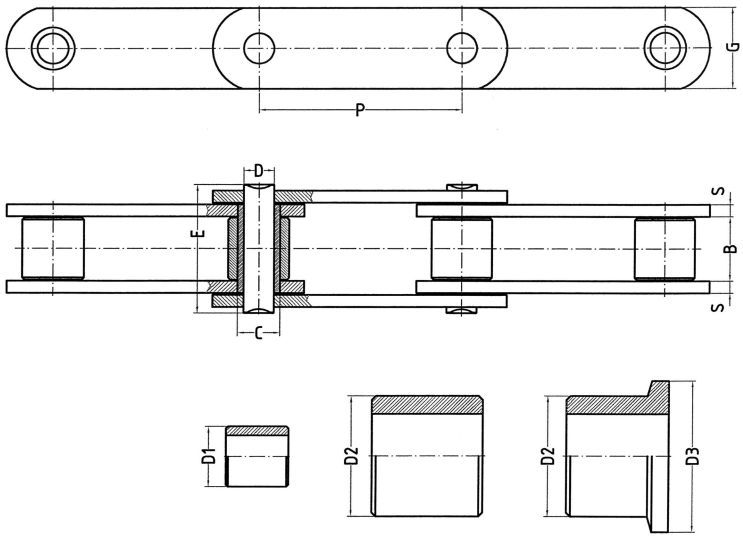

Tipo rodillo A escondido

Tipo rodillo B de arrastre

Tipo rodillo C con pestaña

DIN-8165

REFERENCIA	PASOS CADENA	ANCHOS INTERIOR	Ø EJE	Ø CASQUILLO	Ø RODILLO	Ø RODILLO	Ø RODILLO	ANCHO MALLAS	GRUESO MALLAS	ANCHO MÁXIMO	CARGA ROTURA
	P	B	D	C	D1	D2	D3	G	S	E	
	mm.	mm.	mm.	mm.	mm.	mm.	mm.	mm.	mm.	mm.	△daN
FV-40	40-63 80-100	18	10	15	20	32	40/48	25	3	37	4000
FV-63	40-63 80-100 125-160	22	12	18	26	40	50/60	30	4	46	6000
FV-90	40-63 80-100 126-160 200-250	25	14	20	30	45	63/73	35	5	53	9000
FV-112	100-125 160-200 250	30	16	22	32	55	72/87	40	6	63	11000
FV-140	100-125 160-200 250-315	35	18	26	36	60	80/95	45	6	69	14000
FV-180	125-160 200-250 315-400	45	20	30	42	70	100/120	50	8	86	18000
FV-250	125-160 200-250 315-400	55	25	36	50	80	125/145	60	8	98	25000
FV-315	160-200 250-315 400	65	30	42	60	90	140/170	70	10	117	32000
FV-400	160-200 250-315 400	70	32	44	60	100	150/185	70	12	135	40000
FV-500	160-200 250-315 400	80	36	50	70	110	160/195	80	12	141	50000
FV-630	200-250 315-400	90	42	56	80	120	170/210	100	12	153	60000

* Estas cadenas se fabrican tanto en acero normal como en acero inoxidable

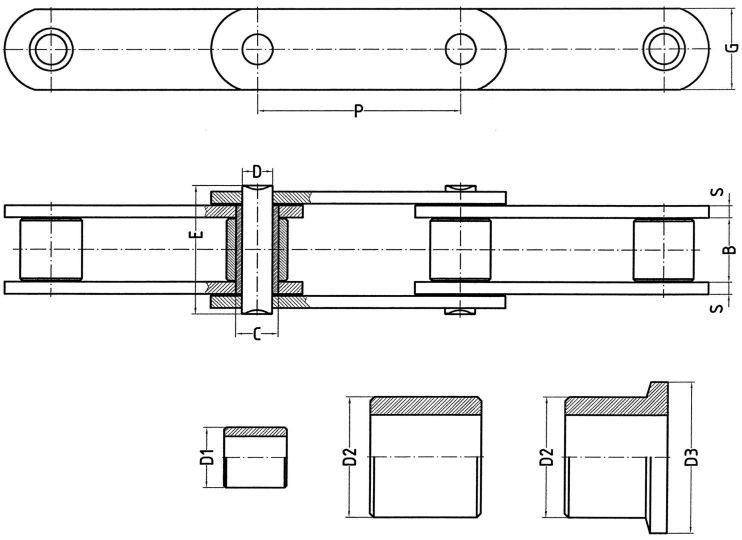

Tipo rodillo A escondido

Tipo rodillo B de arrastre

Tipo rodillo C con pestaña

DIN-8167

REFERENCIA	PASOS NORMALIZADOS						ANCHO INTERIOR	Ø CASQUILLO	RODILLOS				MALLAS		EJES		SUPERFICIE TRABAJO	CARGA ROTURA
									Pequeño	Grande	Pestaña	Ancho pestaña	Ancho	Grueso	Ø	Long.		
ISO	P***						B	C	D1	D2	D3	e	G	S	D	E		
mm.	mm.						mm.	mm.	mm.	mm.	mm.	mm.	mm.	mm.	mm.	mm.	mm.²	△daN
M-20	40	50	63	80	100	125	16	9.0	12.5	25	30	3.0	18	2.5	6.0	31	126	2000
M-28	50	63	80	100	125	160	18	10.0	15.0	30	36	3.5	20	3.0	7.0	35	169	2800
M-40	63	80	100	125	160	200	20	12.5	18.0	36	42	4.0	25	3.5	8.5	41	229	4000
M-56	63	80	100	125	160	200	24	15.0	21.0	42	50	4.5	30	4.0	10.0	46	321	5600
M-80	80	100	125	160	200	250	28	18.0	25.0	50	60	5.0	35	5.0	12.0	55	464	8000
M-112	80	100	125	160	200	250	32	21.0	30.0	60	70	6.0	40	6.0	15.0	64	670	11200
M-160	100	125	160	200	250	315	37	25.0	36.0	70	85	7.5	50	7.0	18.0	74	930	16000
M-224	125	160	200	250	315	400	43	30.0	42.0	85	100	9.0	60	8.0	21.0	65	1254	22400
M-315	160	200	250	315	400	500	48	36.0	50.0	100	120	10.0	70	10.0	25.0	100	1730	31500
M-450	200	250	315	400	500	630	56	42.0	60.0	120	142	12.0	80	12.0	30.0	118	2436	45000
M-630	250	315	400	500	630	800	66	50.0	70.0	140	170	14.0	100	14.0	36.0	138	3436	63000
M-900	250	315	400	500	630	800	78	60.0	85.0	170	120	16.0	120	16.0	44.0	160	4905	90000

Tipo de Rodillo Pequeño

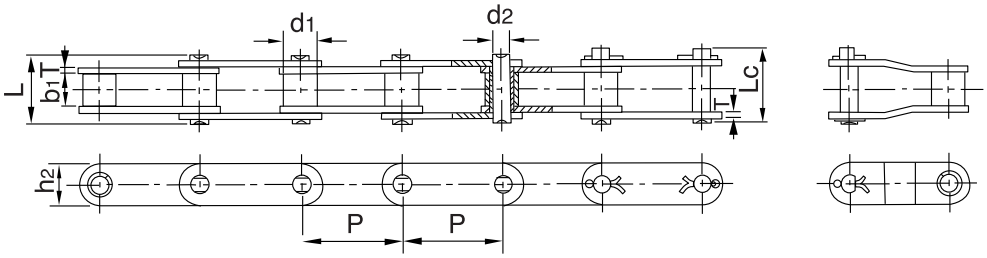

Tipo de Rodillo Grande

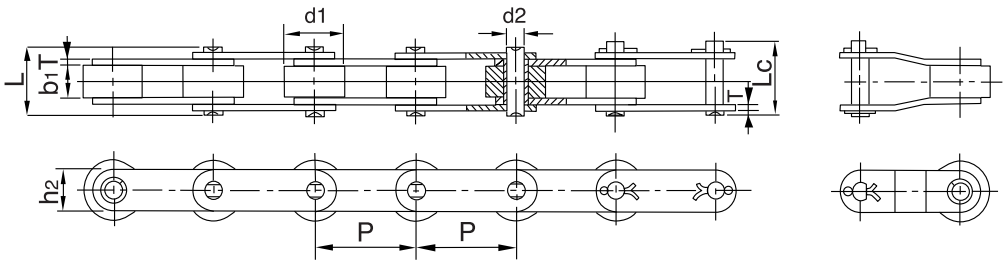

REFERENCIA	REFERENCIA	PASO	DIAMETRO DE RODILLO	ANCHO INTERIOR	DIAMETRO EJE	LONGITUD DEL EJE		ANCHO MALLAS	GROSOR DE MALLAS	FUERZA DE TENSION TOTAL	FUERZA DE TENSION MEDIA	PESO POR METRO
DIN/ISO	ANSI	P	d_1 máx	b_1 mín	d_2 máx	L máx	L_c máx	h_2 máx	T máx	Q mín.	Q_0	q
		mm.	mm.	mm.	mm.	mm.	mm.	mm.	mm.	kN	kN	kg./m.
C208A C208AL	C2040 C2042	25.40	7.95 15.88	7.85	3.96	16.6	17.8	12.0	1.50	14.1	16.7	0.50 0.84
C208AH	C2040H	25.40	7.95	7.85	3.96	18.8	19.9	12.0	2.03	14.1	17.2	0.65
C208B C208BL		25.40	8.51 15.88	7.75	4.45	16.7	18.2	11.8	1.60	18.0	19.4	0.55 0.89
C210A C210AL	C2050 C2052	31.75	10.16 19.05	9.40	5.08	20.7	22.2	15.0	2.03	22.2	28.1	0.78 1.27
C212A C212AL	C2060 C2062	38.10	11.91 22.23	12.57	5.94	25.9	27.7	18.0	2.42	31.8	36.8	1.12 1.61
C212AH C212AHL	C2060H C2062H	38.10	11.91 22.23	12.57	5.94	29.2	31.6	18.0	3.25	31.8	41.6	1.44 2.07
C216A C216AL	C2080 C2082	50.80	15.88 28.58	15.75	7.92	32.7	36.5	24.0	3.25	56.7	65.7	2.08 3.12
C216AH C216AHL	C2080H C2082H	50.80	15.88 28.58	15.75	7.92	36.2	39.4	24.0	4.00	56.7	70.0	2.54 3.58
C220A C220AL	C2100 C2102	63.50	19.05 39.67	18.90	9.53	40.4	44.7	30.0	4.00	88.5	102.6	3.01 4.83
C220AH C220AHL	C2100H C2102H	63.50	19.05 39.67	18.90	9.53	43.6	46.9	30.0	4.80	88.5	112.4	3.56 5.38
C224A C224AL	C2120 C2122	76.20	22.23 44.45	25.22	11.10	50.3	54.3	35.7	4.80	127.0	147.3	4.66 7.66
C224AH C224AHL	C2120H C2122H	76.20	22.23 44.45	25.22	11.10	53.5	57.5	35.7	5.60	127.0	160.9	5.26 8.26
C232A C232AL	C2160 C2162	101.60	28.58 57.15	31.75	14.27	64.8	69.6	47.8	6.40	226.8	278.9	8.15 13.00
C232AH C232AHL	C2160H C2162H	101.60	28.58 57.15	31.75	14.27	68.2	73.0	47.8	7.20	228.8	285.8	9.06 12.77

CADENA DE ELEVACION SERIE F (LL)
DIN-8152

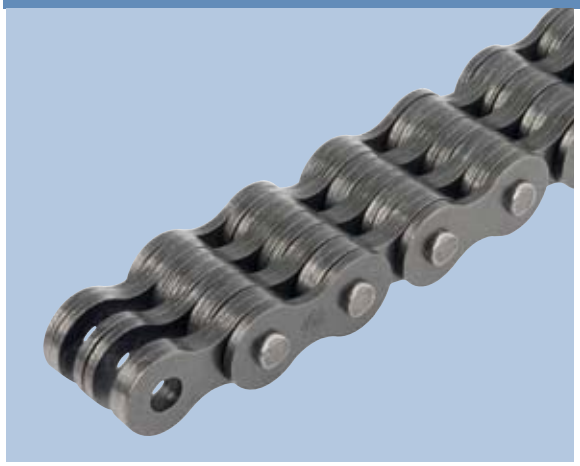

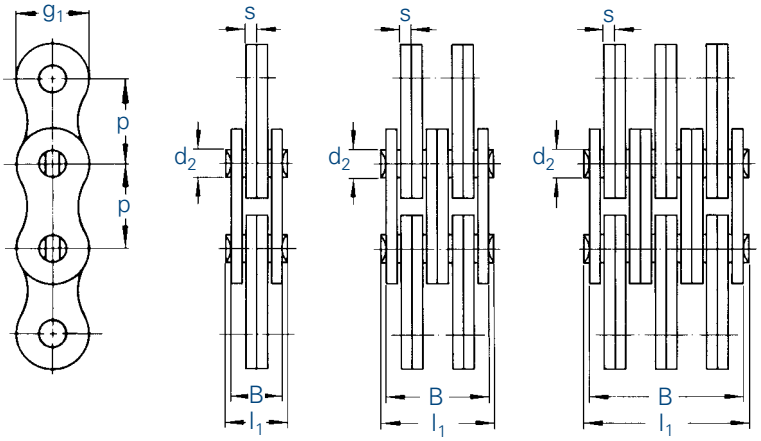

Cadena		DIN	Paso		Combina-ción de mallas	Ancho sobre Bulones	Ancho sobre Mallas	Bulón Ø	Mallas Espesor	Mallas Ancho	Longitud efectiva en 100 pasos	Superficie de trabajo	Carga de rotura	Peso
			p			l_1 max.	B max.	d_2 max.	s	g_1 max.		f ≈	F_B min.	q ≈
No.	Ind.	No.	mm	inch		mm	mm	mm	mm	mm	mm	cm^2	kN	kg/m
F 122		LL 0822	12,7	½	2 x 2	9,0	6,4	4,45	1,55	10,7	1260	0,138	18,0	0,39
F 124		LL 0844	12,7	½	4 x 4	15,2	12,8	4,45	1,55	10,7	1260	0,276	36,0	0,74
F 126		LL 0866	12,7	½	6 x 6	21,4	19,0	4,45	1,55	10,7	1260	0,414	54,0	1,10
F 152		LL 1022	15,875	⅝	2 x 2	10,0	7,2	5,08	1,65	12,6	1580	0,175	26,0	0,50
F 154		LL 1044	15,875	⅝	4 x 4	17,1	14,5	5,08	1,65	12,6	1580	0,349	50,0	0,96
F 156		LL 1066	15,875	⅝	6 x 6	24,1	21,5	5,08	1,65	12,6	1580	0,524	78,0	1,39
F 192		LL 1222	19,05	¾	2 x 2	10,7	7,8	5,72	1,83	14,7	1892	0,209	33,0	0,59
F 194		LL 1244	19,05	¾	4 x 4	18,1	15,2	5,72	1,83	14,7	1892	0,419	66,0	1,15
F 196		LL 1266	19,05	¾	6 x 6	25,4	22,6	5,72	1,83	14,7	1892	0,628	99,0	1,70
F 194 S		-	19,05	¾	4 x 4	21,0	18,6	5,98	2,25	14,7	1905	0,515	76,5	1,40
F 196 S		-	19,05	¾	6 x 6	31,5	27,8	5,98	2,25	14,7	1905	0,772	115,0	2,10
F 252		LL 1622	25,4	1	2 x 2	17,2	12,8	8,28	3,00	21,1	2532	0,500	70,0	1,56
F 254		LL 1644	25,4	1	4 x 4	29,3	25,6	8,28	3,00	21,1	2532	0,994	140,0	3,04
F 256		LL 1666	25,4	1	6 x 6	41,3	37,5	8,28	3,00	21,1	2532	1,490	210,0	4,53
F 312		LL 2022	31,75	1 ¼	2 x 2	20,3	16,0	10,19	3,75	25,4	3170	0,750	105,0	2,01
F 314		LL 2044	31,75	1 ¼	4 x 4	36,5	32,0	10,19	3,75	25,4	3170	1,500	210,0	3,93
F 316		LL 2066	31,75	1 ¼	6 x 6	51,5	48,0	10,19	3,75	25,4	3170	2,250	315,0	5,86
F 382		LL 2422	38,1	1 ½	2 x 2	26,5	21,0	14,63	5,00	33,4	3797	1,460	175,0	4,18
F 384		LL 2444	38,1	1 ½	4 x 4	46,5	42,0	14,63	5,00	33,4	3797	2,930	350,0	8,48
F 386		LL 2466	38,1	1 ½	6 x 6	67,5	62,0	14,63	5,00	33,4	3797	4,390	525,0	12,20
F 502		LL 3222	50,8	2	2 x 2	30,5	25,0	17,81	6,00	43,0	5070	2,140	265,0	6,73
F 504		LL 3244	50,8	2	4 x 4	54,5	50,0	17,81	6,00	43,0	5070	4,280	530,0	13,10
F 506		LL 3266	50,8	2	6 x 6	80,5	74,0	17,81	6,00	43,0	5070	6,420	800,0	19,50
F 508		LL 3288	50,8	2	8 x 8	105,5	99,0	17,81	6,00	43,0	5070	8,560	1050,0	25,80
F 501		LL 3110	50,8	2	10 x 10	130,0	123,0	17,81	6,00	43,0	5070	10,850	1330,0	31,56
F 632		LL 4022	63,5	2 ½	2 x 2	44,7	33,2	22,89	8,00	52,0	6335	3,525	422,0	10,51
F 634		LL 4044	63,5	2 ½	4 x 4	77,9	65,6	22,89	8,00	52,0	6335	7,050	845,0	20,29
F 636		LL 4066	63,5	2 ½	6 x 6	111,1	98,0	22,89	8,00	52,0	6335	10,575	1270,0	29,74
F														

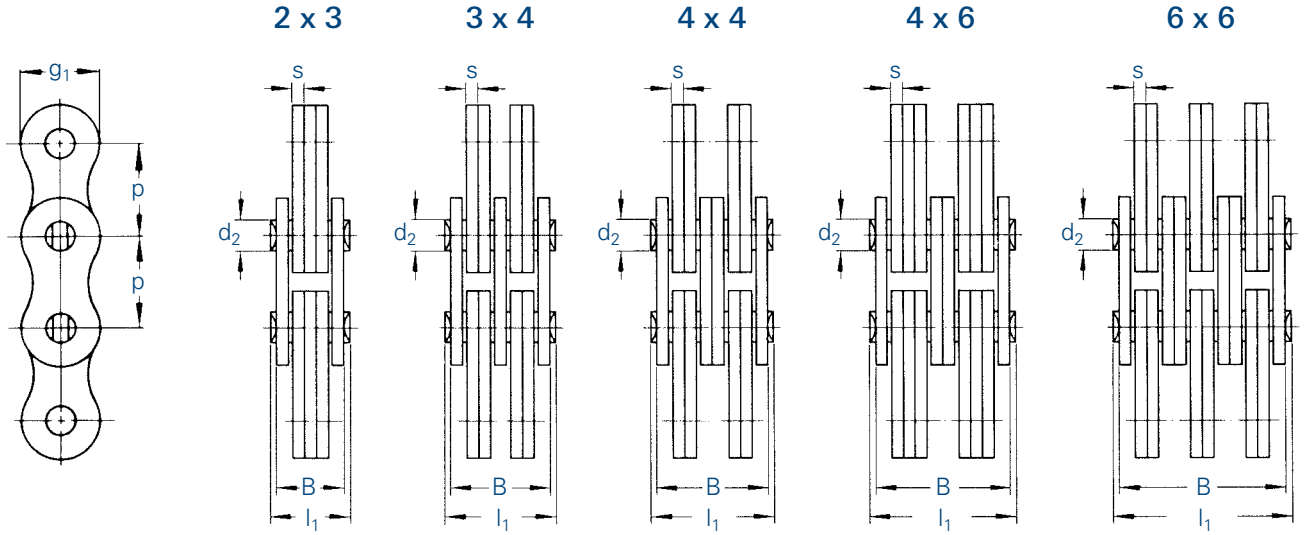

Cadena		DIN	Paso		Combina-ción de mallas	Ancho sobre Bulones	Ancho sobre Mallas	Bulón	Mallas Espesor	Mallas Ancho	Longitud efectiva en 100 pasos	Superficie de trabajo	Carga de rotura	Peso
			p			l_1 max.	B max.	d_2 max.	s	g_1 max.		f ≈	F_B min.	q ≈
No.	Ind.	No.	mm	inch		mm	mm	mm	mm	mm	mm	cm^2	kN	kg/m
BL 523		LH 1023	15,875	⅝	2 x 3	15,3	12,6	5,95	2,46	15,1	1592	0,43	33,4	1,18
BL 534		LH 1034	15,875	⅝	3 x 4	20,3	17,5	5,95	2,46	15,1	1592	0,57	50,1	1,63
BL 544		LH 1044	15,875	⅝	4 x 4	22,7	20,0	5,95	2,46	15,1	1592	0,57	66,8	1,86
BL 546		LH 1046	15,875	⅝	4 x 6	27,7	24,8	5,95	2,46	15,1	1592	0,86	66,8	2,32
BL 566		LH 1066	15,875	⅝	6 x 6	32,1	29,7	5,95	2,46	15,1	1592	0,86	100,2	2,77
BL 823		LH 1623	25,4	1	2 x 3	25,4	21,1	9,53	4,06	24,0	2544	1,11	84,5	2,98
BL 834		LH 1634	25,4	1	3 x 4	33,7	29,2	9,53	4,06	24,0	2544	1,49	126,8	4,14
BL 844		LH 1644	25,4	1	4 x 4	37,9	33,2	9,53	4,06	24,0	2544	1,49	169,0	4,72
BL 846		LH 1646	25,4	1	4 x 6	46,1	41,4	9,53	4,06	24,0	2544	2,23	169,0	5,88
BL 866		LH 1666	25,4	1	6 x 6	54,4	49,4	9,53	4,06	24,0	2544	2,23	253,6	7,04

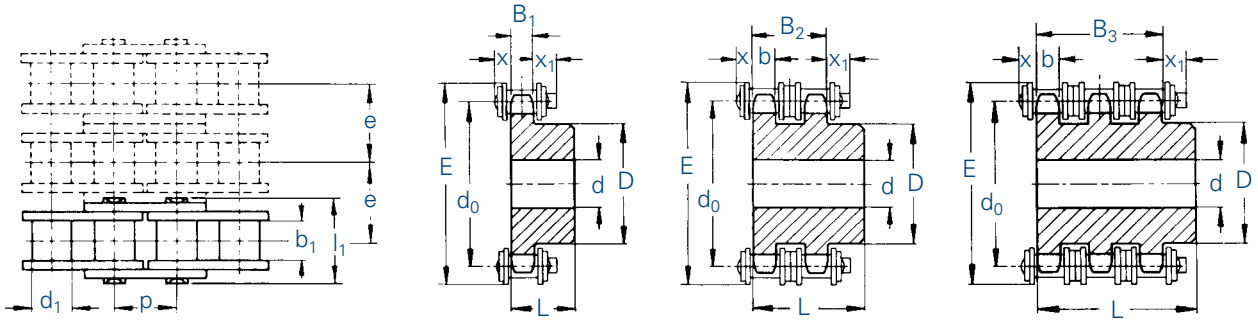

Cadena		DIN	Paso	Ancho interior	Rodillo Ø	Ancho sobre bulón	Ancho transversal	Dimensiones del diente				Saliente lateral	
			p	b_1 min.	d_1 max.	l max.	e	B_1	b	B_2	B_3	x max.	x_1 max.
No.	Ind.		mm	mm	mm	mm	mm	mm	mm	mm	mm	mm	mm
455		06B-1	9,525	5,72	6,35	13,5	-	5,3	-	-	-	4,5	7,8
D 455		06B-2	9,525	5,72	6,35	23,8	10,24	-	5,2	15,4	-	4,5	7,8
T 455		06B-3	9,525	5,72	6,35	34,0	10,24	-	5,2	-	25,6	4,5	7,8

Nº de dientes		d_0	E_{max}	455 (06B-1)			D 455 (06B-2)			T 455 (06B-3)		
z				d	D	L	d	D	L	d	D	L
No.	Ind.	mm	mm	mm	mm	mm	mm	mm	mm	mm	mm	mm
10		30,82	40	8	20	22	8	20	22	-	-	-
11		33,81	43	8	22	25	10	22	25	-	-	-
12		36,80	46	8	25	25	10	25	25	-	-	-
13		39,80	49	10	28	25	10	28	25	10	28	35
14		42,81	52	10	31	25	10	31	25	-	-	-
15		45,81	55	10	34	25	10	34	25	12	34	35
16		48,82	58	10	37	28	12	37	30	-	-	-
17		51,84	61	10	40	28	12	40	30	12	40	35
18		54,85	64	10	43	28	12	43	30	-	-	-
19		57,87	67	10	45	28	12	46	30	12	46	35
20		60,89	70	10	46	28	12	49	30	-	-	-
21		63,91	73	12	48	28	12	52	30	14	52	40
22		66,93	76	12	50	28	12	55	30	-	-	-
23		69,95	79	12	52	28	12	58	30	14	58	40
24		72,97	82	12	54	28	12	61	30	-	-	-
25		76,00	85	12	57	28	12	64	30	14	64	40
26		79,02	88	12	60	28	12	67	30	-	-	-
27		82,05	92	12	60	28	12	70	30	14	70	40
28		85,07	95	12	60	28	12	73	30	-	-	-
29		88,10	98	12	60	28	12	76	30	-	-	-
30		91,12	101	12	60	30	12	79	30	14	79	40
31		94,15	104	14	65	30	-	-	-	-	-	-
32		97,18	107	14	65	30	16	80	30	-	-	-
33		100,20	110	14	65	30	-	-	-	-	-	-
34		103,23	113	14	65	30	-	-	-	-	-	-
35		106,26	116	14	65	30	-	-	-	-	-	-
36		109,29	119	16	70	30	-	-	-	-	-	-
37		112,31	122	16	70	30	-	-	-	-	-	-
38		115,34	125	16	70	30	16	90	30	16	90	40
39		118,37	128	16	70	30	-	-	-	-	-	-
40		121,40	131	16	70	30	16	90	30	-	-	-
38	*	115,34	125	19	70	32	19	80	40	-	-	-
45	*	136,55	146	19	70	32	-	-	-	23	90	56
57	*	172,91	182	19	70	32	19	80	40	23	90	56

* Cast iron GG22

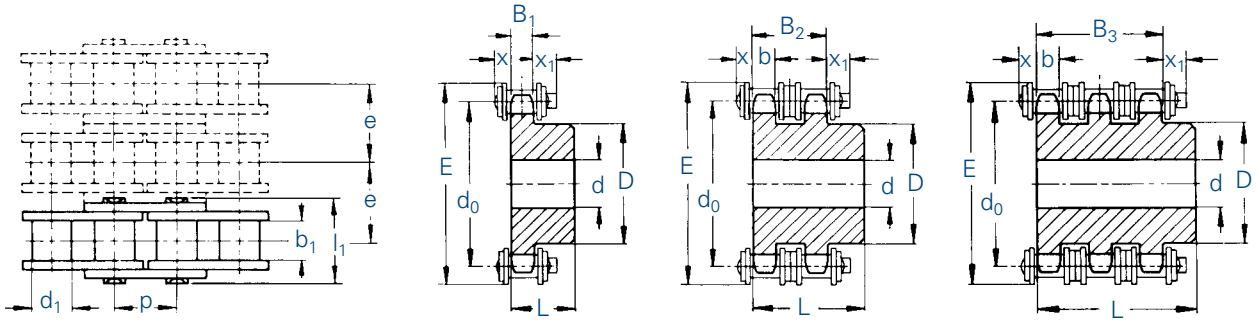

Cadena		DIN	Paso	Ancho interior	Rodillo Ø	Ancho sobre bulón	Ancho transversal	Dimensiones del diente				Saliente lateral	
			p	b_1 min.	d_1 max.	l max.	e	B_1	b	B_2	B_3	x max.	x_1 max.
No.	Ind.	No.	mm	mm	mm	mm	mm	mm	mm	mm	mm	mm	mm
462		08 B-1	12,7	7,75	8,51	17,0	-	7,2	-	-	-	5,4	9,3
D 462		08 B-2	12,7	7,75	8,51	31,0	13,92	-	7,0	21,0	-	5,4	9,3
T 462		08 B-3	12,7	7,75	8,51	44,9	13,92	-	7,0	-	34,9	5,4	9,3

Nº de dientes		d_0	E_{max}	462 (08B-1)			D 462 (08B-2)			T 462 (08B-3)		
z				d	D	L	d	D	L	d	D	L
	Ind.	mm	mm	mm	mm	mm	mm	mm	mm	mm	mm	mm
10		41,10	54	10	26	25	10	28	32	-	-	-
11		45,08	58	10	29	25	12	32	35	-	-	-
12		49,07	62	10	33	28	12	35	35	-	-	-
13		53,07	66	10	37	28	12	38	35	14	38	50
14		57,07	70	10	41	28	12	42	35	-	-	-
15		61,08	74	10	45	28	12	46	35	14	46	50
16		65,10	78	12	50	28	14	50	35	-	-	-
17		69,12	82	12	52	28	14	54	35	16	54	50
18		73,14	86	12	56	28	14	58	35	-	-	-
19		77,16	90	12	60	28	14	62	35	16	62	50
20		81,18	94	12	64	28	14	66	35	-	-	-
21		85,21	98	12	68	28	16	70	40	20	70	55
22		89,24	102	12	70	28	16	70	40	-	-	-
23		93,27	106	14	70	28	16	70	40	20	70	55
24		97,30	110	14	70	28	16	75	40	-	-	-
25		101,33	114	14	70	28	16	80	40	20	80	55
26		105,36	118	16	70	30	20	85	40	-	-	-
27		109,40	122	16	70	30	20	85	40	20	85	55
28		113,43	126	16	70	30	20	90	40	-	-	-
29		117,46	130	16	80	30	20	95	40	-	-	-
30		121,50	134	16	80	30	20	100	40	20	100	55
31		125,53	138	16	90	30	-	-	-	-	-	-
32		129,57	142	16	90	30	20	100	40	-	-	-
33		133,61	146	16	90	30	-	-	-	-	-	-
34		137,64	150	16	90	30	-	-	-	-	-	-
35		141,68	154	16	90	30	20	100	40	-	-	-
36		145,72	158	16	90	35	20	110	40	-	-	-
37		149,75	162	16	90	35	-	-	-	-	-	-
38		153,79	166	16	90	35	20	110	40	25	120	55
39		157,83	170	16	90	35	-	-	-	-	-	-
40		161,87	174	16	90	35	20	110	40	-	-	-
38	*	153,79	166	-	-	-	23	90	50	23	100	60
45	*	182,06	195	19	70	40	-	-	-	-	-	-
57	*	230,54	243	19	70	40	23	90	50	23	100	60

* Cast iron GG22

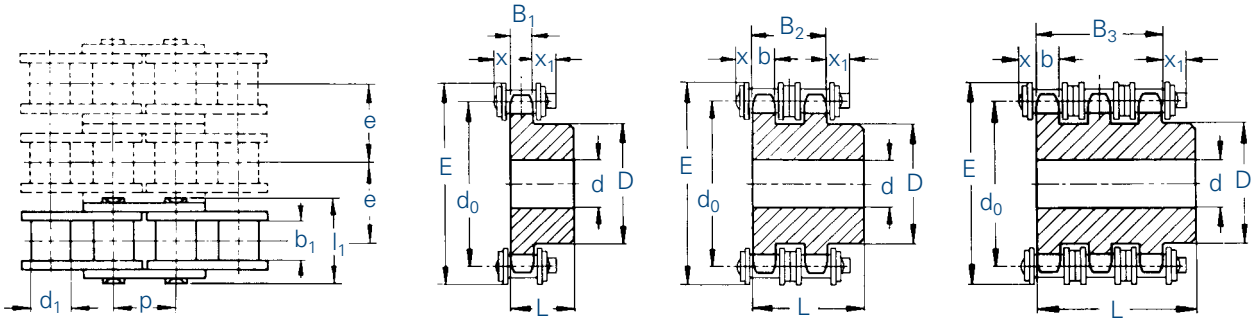

Cadena		DIN	Paso	Ancho interior	Rodillo Ø	Ancho sobre bulón	Ancho transversal	Dimensiones del diente				Saliente lateral	
			p	b_1 min.	d_1 max.	l max.	e	B_1	b	B_2	B_3	x max.	x_1 max.
No.	Ind.		mm	mm	mm	mm	mm	mm	mm	mm	mm	mm	mm
501		10 B-1	15,875	9,65	10,16	19,6	-	9,1	-	-	-	5,6	9,7
D 501		10 B-2	15,875	9,65	10,16	36,2	16,59	-	9,0	25,5	-	5,6	9,7
T 501		10 B-3	15,875	9,65	10,16	52,8	16,59	-	9,0	-	42,1	5,6	9,7

Nº de dientes				501 (10B-1)			D 501 (10B-2)			T 501 (10B-3)		
z		d_0	E_{max}	d	D	L	d	D	L	d	D	L
	Ind.	mm	mm	mm	mm	mm	mm	mm	mm	mm	mm	mm
10		51,37	68	10	35	25	12	35	40	-	-	-
11		56,35	72	12	37	30	14	39	40	-	-	-
12		61,34	77	12	42	30	14	44	40	-	-	-
13		66,34	82	12	47	30	14	49	40	16	49	55
14		71,34	87	12	52	30	14	54	40	-	-	-
15		76,35	92	12	57	30	14	59	40	16	59	55
16		81,37	97	12	60	30	16	64	45	-	-	-
17		86,39	102	12	60	30	16	69	45	16	69	60
18		91,42	107	14	70	30	16	74	45	-	-	-
19		96,45	112	14	70	30	16	79	45	16	79	60
20		101,48	117	14	75	30	16	84	45	-	-	-
21		106,51	122	16	75	30	16	85	45	20	85	60
22		111,55	127	16	80	30	16	90	45	-	-	-
23		116,59	132	16	80	30	16	95	45	20	95	60
24		121,62	137	16	80	30	16	100	45	-	-	-
25		126,66	142	16	80	30	16	105	45	20	105	60
26		131,7	147	20	85	35	20	110	45	-	-	-
27		136,74	152	20	85	35	20	110	45	20	110	60
28		141,79	157	20	90	35	20	115	45	-	-	-
29		146,83	162	20	90	35	20	115	45	-	-	-
30		151,87	167	20	90	35	20	120	45	20	120	60
31		156,92	173	20	95	35	-	-	-	-	-	-
32		161,96	178	20	95	35	20	120	45	-	-	-
33		167,01	183	20	95	35	-	-	-	-	-	-
34		172,05	188	20	95	35	-	-	-	-	-	-
35		177,1	193	20	95	35	-	-	-	-	-	-
36		182,14	198	20	100	35	-	-	-	-	-	-
37		187,19	203	20	100	35	-	-	-	-	-	-
38		192,24	208	20	100	35	20	120	45	25	120	60
39		197,29	213	20	100	35	-	-	-	-	-	-
40		202,35	218	20	100	35	20	120	45	-	-	-
38	*	192,24	208	-	-	-	29	100	50	31	100	60
45	*	227,58	243	19	80	40	-	-	-	-	-	-
57	*	288,18	304	23	90	45	29	100	56	31	100	63

* Cast iron GG22

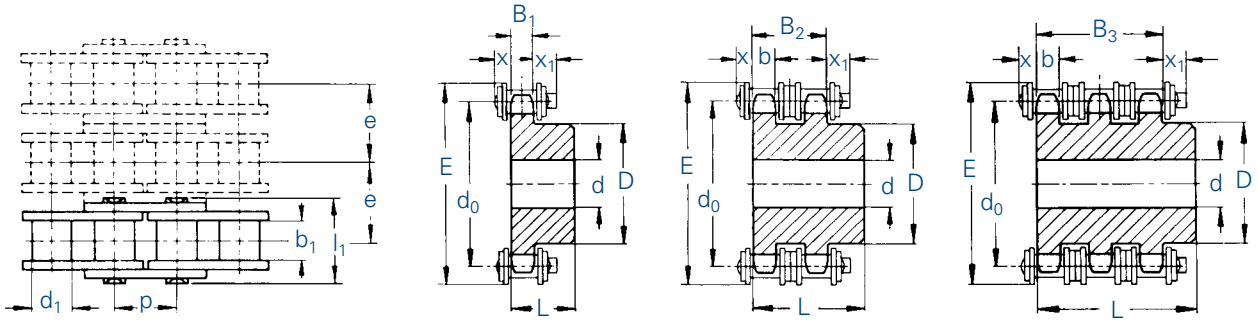

Cadena		DIN	Paso	Ancho interior	Rodillo Ø	Ancho sobre bulón	Ancho transversal	Dimensiones del diente				Saliente lateral	
			p	b_1 min.	d_1 max.	l max.	e	B_1	b	B_2	B_3	x max.	x_1 max.
No.	Ind.		mm	mm	mm	mm	mm	mm	mm	mm	mm	mm	mm
513		12 B-1	19,05	11,68	12,07	22,7	-	11,1	-	-	-	6,4	11,0
D 513		12 B-2	19,05	11,68	12,07	42,2	19,46	-	10,8	30,3	-	6,4	11,0
T 513		12 B-3	19,05	11,68	12,07	61,7	19,46	-	10,8	-	49,8	6,4	11,0

Nº de dientes		d_0	E_{max}	513 (12 B-1)			D 513 (12 B-2)			T 513 (12 B-3)		
z				d	D	L	d	D	L	d	D	L
	Ind.	mm	mm	mm	mm	mm	mm	mm	mm	mm	mm	mm
10		61,65	79	12	42	30	12	42	45	-	-	-
11		67,62	85	14	46	35	16	47	50	-	-	-
12		73,6	91	14	52	35	16	53	50	-	-	-
13		79,6	97	14	58	35	16	59	50	20	59	70
14		85,61	103	14	64	35	16	65	50	-	-	-
15		91,62	109	14	70	35	16	71	50	20	71	70
16		97,65	115	16	75	35	20	77	50	-	-	-
17		103,67	121	16	80	35	20	83	50	20	83	70
18		109,71	127	16	80	35	20	89	50	-	-	-
19		115,74	133	16	80	35	20	95	50	20	95	70
20		121,78	139	16	80	35	20	100	50	-	-	-
21		127,82	145	20	90	40	20	100	50	20	100	70
22		133,86	151	20	90	40	20	100	50	-	-	-
23		139,9	157	20	90	40	20	110	50	20	110	70
24		145,95	163	20	90	40	20	110	50	-	-	-
25		151,99	169	20	90	40	20	120	50	20	120	70
26		158,04	176	20	95	40	20	120	50	-	-	-
27		164,09	182	20	95	40	20	120	50	-	-	-
28		170,14	188	20	95	40	20	120	50	-	-	-
29		176,2	194	20	95	40	20	120	50	-	-	-
30		182,25	200	20	95	40	20	120	50	20	120	70
31		188,3	206	20	100	40	-	-	-	-	-	-
32		194,35	212	20	100	40	-	-	-	-	-	-
33		200,41	218	20	100	40	-	-	-	-	-	-
34		206,46	224	20	100	40	-	-	-	-	-	-
35		212,52	230	20	100	40	-	-	-	-	-	-
36		218,57	236	20	100	40	-	-	-	-	-	-
37		224,63	242	20	100	40	-	-	-	-	-	-
38		230,69	248	20	100	40	25	120	50	25	130	70
39		236,74	254	20	100	40	-	-	-	25	130	70
40		242,8	260	20	100	40	25	120	50	-	-	-
38	*	230,69	248	-	-	-	23	130	63	31	140	70
45	*	273,09	290	23	100	56	-	-	-	-	-	-
57	*	345,81	363	29	100	56	29	130	63	39	140	70

* Cast iron GG22

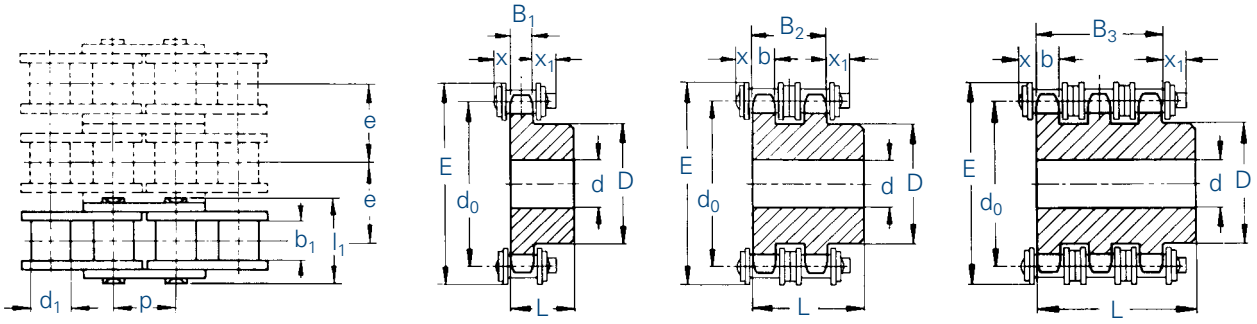

Cadena		DIN	Paso	Ancho interior	Rodillo Ø	Ancho sobre bulón	Ancho transversal	Dimensiones del diente				Saliente lateral	
			p	b_1 min.	d_1 max.	l max.	e	B_1	b	B_2	B_3	x max.	x_1 max.
No.	Ind.	No.	mm	mm	mm	mm	mm	mm	mm	mm	mm	mm	mm
548		16 B-1	25,4	17,02	15,88	36,1	-	16,2	-	-	-	10,8	16,2
D 548		16 B-2	25,4	17,02	15,88	68,0	31,88	-	15,8	47,7	-	10,8	16,2
T 548		16 B-3	25,4	17,02	15,88	99,9	31,88	-	15,8	-	79,6	10,8	16,2

Nº de dientes		d_0	E_{max}	548 (16 B-1)			D 548 (16 B-2)			T 548 (16 B-3)		
z				d	D	L	d	D	L	d	D	L
	Ind.	mm	mm	mm	mm	mm	mm	mm	mm	mm	mm	mm
10		82,2	104	16	55	35	16	56	65	-	-	-
11		90,16	112	16	61	40	20	64	70	25	64	100
12		98,14	120	16	69	40	20	72	70	-	-	-
13		106,14	128	16	78	40	20	80	70	25	80	100
14		114,15	136	16	84	40	20	88	70	-	-	-
15		122,17	144	16	92	40	20	96	70	25	96	100
16		130,2	152	20	100	45	20	104	70	-	-	-
17		138,23	160	20	100	45	20	112	70	30	112	100
18		146,27	168	20	100	45	20	120	70	-	-	-
19		154,32	176	20	100	45	20	128	70	30	128	100
20		162,37	184	20	100	45	20	130	70	-	-	-
21		170,42	192	20	110	50	25	130	70	30	130	100
22		178,48	200	20	110	50	25	130	70	-	-	-
23		186,54	208	20	110	50	25	130	70	30	130	100
24		194,6	216	20	110	50	25	130	70	-	-	-
25		202,66	224	20	110	50	25	130	70	30	130	100
26		210,72	232	20	120	50	25	130	70	-	-	-
27		218,79	240	20	120	50	25	130	70	-	-	-
28		226,86	248	20	120	50	25	130	70	-	-	-
29		234,93	256	20	120	50	25	130	70	-	-	-
30		243	265	20	120	50	25	130	70	30	130	100
32		259,14	281	25	120	50	-	-	-	-	-	-
34		275,29	297	25	120	50	-	-	-	-	-	-
35		283,36	305	25	120	50	-	-	-	-	-	-
36		291,43	313	25	120	50	-	-	-	-	-	-
38		307,58	329	25	120	50	25	140	70	30	140	100
40		323,74	345	25	120	50	25	140	70	-	-	-
45	*	364,12	386	29	125	70	-	-	-	-	-	-
57	*	461,08	483	34	125	70	39	160	90	44	165	100

* Cast iron GG22

SOLICITE EL CATALOGO EXCLUSIVO DE CADENAS WIPPERMANN!
ASK FOR EXCLUSIVE WIPPERMANN CHAINS CATALOGUE!

Piñon tensor con rodamiento

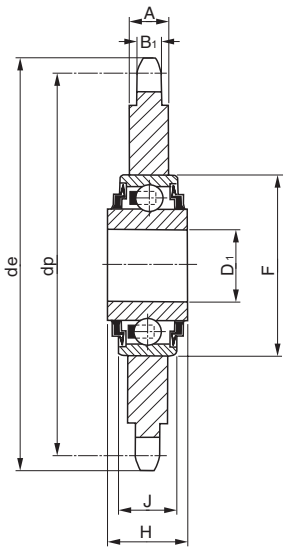

Z	P.	d_e	d_p	B_1	A	D_1	F	H	J
23	8 x 1/8"	62,2	58,75	2,8	7	16 $^{+0,130}_{+0,260}$	40	18,3	12
21	3/8" x 7/32"	67,6	63,91	5,3	5,3	16 $^{+0,130}_{+0,260}$	40	18,3	12
18	1/2" x 1/8"	79,4	73,14	3	7	16 $^{+0,130}_{+0,260}$	40	18,3	12
18	1/2" x 3/16"	79,4	73,14	4,5	7	16 $^{+0,130}_{+0,260}$	40	18,3	12
16	1/2" x 5/16"	69,9	65,10	7,2	7,2	16 $^{+0,130}_{+0,260}$	40	18,3	12
18	1/2" x 5/16"	78	73,14	7,2	7,2	16 $^{+0,130}_{+0,260}$	40	18,3	12
14	5/8" x 3/8"	78,2	71,34	9,1	9,1	16 $^{+0,130}_{+0,260}$	40	18,3	12
17	5/8" x 3/8"	93,3	86,39	9,1	9,1	16 $^{+0,130}_{+0,260}$	40	18,3	12
13	3/4" x 7/16"	87,8	79,59	11,1	11,1	16 $^{+0,130}_{+0,260}$	40	18,3	12
15	3/4" x 7/16"	99,8	91,63	11,1	11,1	16 $^{+0,130}_{+0,260}$	40	18,3	12
12	1" x 17,02	109,7	98,14	16,2	16,2	20 $^{+0}_{-0,010}$	47	17,7	14
13	1"1/4 x 3/4"	147,5	132,67	18,5	18,5	25 $^{+0}_{-0,010}$	52	21	15

Cremallera
Angulo de presion 20°

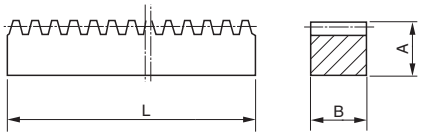

Bajo conslilta
— Cremallera M7-M12
— Cremallera M1-M12

Material C 43

Mod.	L			
	500	1000	2000	
	A x B	A x B	A x B	
1	15 x 15	15 x 15	15 x 15	
1,5	17 x 17	17 x 17	17 x 17	
2	20 x 20	20 x 20	20 x 20	
2,5	25 x 25	25 x 25	25 x 25	
3	30 x 30	30 x 30	30 x 30	
4	-	25 x 25	25 x 25	
4	-	30 x 30	30 x 30	
4	40 x 40	40 x 40	40 x 40	
5	50 x 50	50 x 50	50 x 50	
6	-	60 x 60	60 x 60	

Engranaje Diente Recto

Angulo de presion 20°

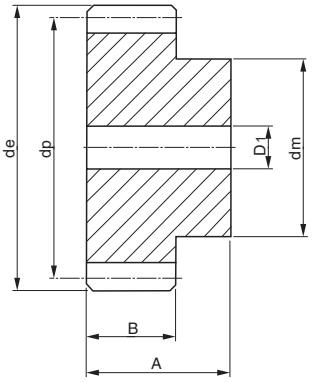

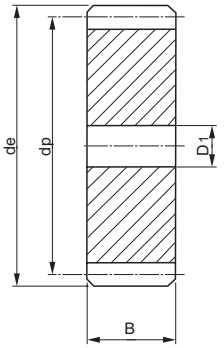

"B" Para

Modulo 1 = 15 mm.
Modulo 1,5 = 17 mm.
Modulo 2 = 20 mm.
Modulo 2,5 = 25 mm.
Modulo 3 = 30 mm.
Modulo 4 = 40 mm.
Modulo 5 = 50 mm.
Modulo 6 = 50 mm.

"A" Para

Modulo 1 = 25 mm.
Modulo 1,5 = 30 mm.
Modulo 2 = 35 mm.
Modulo 2,5 = 45 mm.
Modulo 3 = 50 mm.
Modulo 4 = 60 mm.
Modulo 5 = 75 mm.
Modulo 6 = 75 mm.

Material C 43

Z	Mod. 1				Mod. 1,5				Mod. 2				Mod. 2,5			
	d_e	d_p	d_m	D_1	d_e	d_p	d_m	D_1	d_e	d_p	d_m	D_1	d_e	d_p	d_m	D_1
12	14	12	9	-	21,0	18,0	14	8	28	24	18	10	35,0	30,0	22	10
13	15	13	10	-	22,5	19,5	15	8	30	26	20	10	37,5	32,5	25	10
14	16	14	11	-	24,0	21,0	17	8	32	28	22	10	40,0	35,0	28	10
15	17	15	12	-	25,5	22,5	18	8	34	30	24	10	42,5	37,5	30	10
16	18	16	13	-	27,0	24,0	19	8	36	32	25	10	45,0	40,0	32	12
17	19	17	14	-	28,5	25,5	20	8	38	34	25	10	47,5	42,5	35	12
18	20	18	15	8	30,0	27,0	20	8	40	36	25	10	50,0	45,0	35	12
19	21	19	15	8	31,5	28,5	20	8	42	38	25	10	52,5	47,5	35	12
20	22	20	16	8	33,0	30,0	25	8	44	40	30	10	55,0	50,0	40	12
21	23	21	16	8	34,5	31,5	25	10	46	42	30	12	57,5	52,5	40	14
22	24	22	16	8	36,0	33,0	25	10	48	44	30	12	60,0	55,0	45	14
23	25	23	18	8	37,5	34,5	25	10	50	46	30	12	62,5	57,5	45	14
24	26	24	20	10	39,0	36,0	25	10	52	48	35	12	65,0	60,0	45	14
25	27	25	20	10	40,5	37,5	25	10	54	50	35	12	67,5	62,5	50	14
26	28	26	20	10	42,0	39,0	30	12	56	52	40	12	70,0	65,0	50	14
27	29	27	20	10	43,5	40,5	30	12	58	54	40	12	72,5	67,5	50	14
28	30	28	20	10	45,0	42,0	30	12	60	56	40	12	75,0	70,0	50	14
29	31	29	20	10	46,5	43,5	30	12	62	58	40	14	77,5	72,5	50	14
30	32	30	20	10	48,0	45,0	30	12	64	60	40	14	80,0	75,0	55	14
31	33	31	25	10	49,5	46,5	35	12	66	62	45	14	82,5	77,5	55	16
32	34	32	25	10	51,0	48,0	35	12	68	64	45	14	85,0	80,0	55	16
33	35	33	25	10	52,5	49,5	35	12	70	66	45	14	87,5	82,5	55	16
34	36	34	25	10	54,0	51,0	35	12	72	68	45	14	90,0	85,0	55	16
35	37	35	25	10	55,5	52,5	35	12	74	70	45	14	92,5	87,5	60	16
36	38	36	25	10	57,0	54,0	35	12	76	72	45	14	95,0	90,0	60	16
37	39	37	25	10	58,5	55,5	40	12	78	74	50	14	97,5	92,5	60	16
38	40	38	25	10	60,0	57,0	40	12	80	76	50	14	100,0	95,0	60	16
39	41	39	25	10	61,5	58,5	40	12	82	78	50	14	102,5	97,5	60	16
40	42	40	25	10	63,0	60,0	40	12	84	80	50	14	105,0	100,0	70	16
41	43	41	30	10	64,5	61,5	40	12	86	82	55	16	107,5	102,5	70	16
42	44	42	30	10	66,0	63,0	50	12	88	84	55	16	110,0	105,0	70	16
43	45	43	30	10	67,5	64,5	50	12	90	86	55	16	112,5	107,5	70	16
44	46	44	30	10	69,0	66,0	50	12	92	88	60	16	115,0	110,0	70	16
45	47	45	30	10	70,5	67,5	50	12	94	90	60	16	117,5	112,5	70	16
46	48	46	30	10	72,0	69,0	50	14	96	92	60	16	120,0	115,0	70	20
47	49	47	30	10	73,5	70,5	50	14	98	94	70	16	122,5	117,5	80	20
48	50	48	30	10	75,0	72,0	50	14	100	96	70	16	125,0	120,0	80	20
49	51	49	30	10	76,5	73,5	50	14	102	98	70	16	127,5	122,5	80	20
50	52	50	30	12	78,0	75,0	50	14	104	100	70	16	130,0	125,0	80	20
51	53	51	40	12	79,5	76,5	60	14	106	102	70	16	132,5	127,5	80	20
52	54	52	40	12	81,0	78,0	60	14	108	104	70	16	135,0	130,0	90	20
53	55	53	40	12	82,5	79,5	60	14	110	106	70	16	137,5	132,5	90	20
54	56	54	40	12	84,0	81,0	60	14	112	108	70	16	140,0	135,0	90	20
55	57	55	40	12	85,5	82,5	60	14	114	110	70	16	142,5	137,5	90	20
56	58	56	40	12	87,0	84,0	60	16	116	112	70	16	145,0	140,0	100	20
57	59	57	40	12	88,5	85,5	60	16	118	114	70	16	147,5	142,5	100	20
58	60	58	40	12	90,0	87,0	60	16	120	116	70	16	150,0	145,0	100	20
59	61	59	40	12	91,5	88,5	60	16	122	118	70	16	152,5	147,5	100	20
60	62	60	40	12	93,0	90,0	60	16	124	120	70	16	155,0	150,0	100	20
61	63	61	50	12	94,5	91,5	70	16	126	122	80	16				
62	64	62	50	12	96,0	93,0	70	16	128	124	80	16				
63	65	63	50	12	97,5	94,5	70	16	130	126	80	16				
64	66	64	50	12	99,0	96,0	70	16	132	128	80	16				
65	67	65	50	12	100,5	97,5	70	16	134	130	80	16	167,5	162,5	-	20
66	68	66	50	12	102,0	99,0	70	16	136	132	80	16				
67	69	67	50	12	103,5	100,5	70	16	138	134	80	16				
68	70	68	50	12	105,0	102,0	70	16	140	136	80	16				
69	71	69	50	12	106,5	103,5	70	16	142	138	80	16				
70	72	70	50	12	108,0	105,0	70	16	144	140	80	16	180,0	175,0	-	20
72	74	72	-	12	111,0	108,0	-	16	148	144	-	16	185,0	180,0	-	20
75	77	75	-	12	115,5	112,5	-	16	154	150	-	20	192,5	187,5	-	20
76	78	76	-	12	117,0	114,0	-	16	156	152	-	20	195,0	190,0	-	20
80	82	80	-	12	123,0	120,0	-	16	164	160	-	20	205,0	200,0	-	25
85	87	85	-	12	130,5	127,5	-	16	174	170	-	20	217,5	212,5	-	25
90	92	90	-	12	138,0	135,0	-	16	184	180	-	20	230,0	225,0	-	25
95	97	95	-	12	145,5	142,5	-	16	194	190	-	20	242,5	237,5	-	25
100	102	100	-	12	153,0	150,0	-	16	204	200	-	20	255,0	250,0	-	25
110	112	110	-	12	168,0	165,0	-	16	224	220	-	20	280,0	275,0	-	25
114	116	114	-	12	174,0	171,0	-	16	232	228	-	20	290,0	285,0	-	25
120	122	120	-	12	183,0	180,0	-	16	244	240	-	20	305,0	300,0	-	25
127	129	127	-	12	193,5	190,5	-	16	258	254	-	20	322,5	317,5	-	25

Engranaje Diente Recto

Angulo de presion 20°

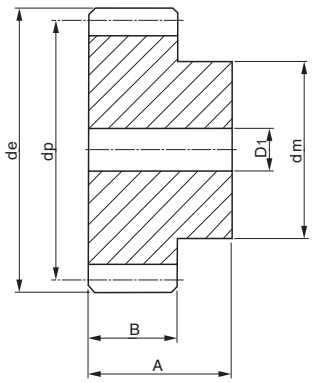

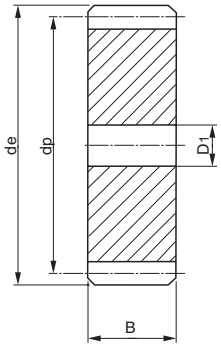

"B" Para

Modulo 1 = 15 mm.
Modulo 1,5 = 17 mm.
Modulo 2 = 20 mm.
Modulo 2,5 = 25 mm.
Modulo 3 = 30 mm.
Modulo 4 = 40 mm.
Modulo 5 = 50 mm.
Modulo 6 = 50 mm.

"A" Para

Modulo 1 = 25 mm.
Modulo 1,5 = 30 mm.
Modulo 2 = 35 mm.
Modulo 2,5 = 45 mm.
Modulo 3 = 50 mm.
Modulo 4 = 60 mm.
Modulo 5 = 75 mm.
Modulo 6 = 75 mm.

Material C 43

Z	Mod. 3				Mod. 4				Mod. 5				Mod. 6			
	d_e	d_p	d_m	D_1	d_e	d_p	d_m	D_1	d_e	d_p	d_m	D_1	d_e	d_p	d_m	D_1
12	42	36	27	12	56	48	35	14	70	60	45	20	84	72	54	20
13	45	39	30	12	60	52	40	14	75	65	50	20	90	78	60	20
14	48	42	33	12	64	56	45	14	80	70	55	20				
15	51	45	35	12	68	60	45	14	85	75	60	20	102	90	70	20
16	54	48	38	14	72	64	50	16	90	80	65	20	108	95	75	20
17	57	51	42	14	76	68	50	16	95	85	70	20				
18	60	54	45	14	80	72	50	16	100	90	70	20	120	108	80	20
19	63	57	45	14	84	76	60	16	105	95	70	20				
20	66	60	45	14	88	80	60	16	110	100	80	20	132	120	90	20
21	69	63	45	16	92	84	70	16	115	105	80	20				
22	72	66	50	16	96	88	70	16	120	110	80	20				
23	75	69	50	16	100	92	75	20	125	115	90	20				
24	78	72	50	16	104	96	75	20	130	120	90	20	156	144	110	25
25	81	75	60	16	108	100	75	20	135	125	90	20	162	150	110	25
26	84	78	60	16	112	104	75	20	140	130	100	20				
27	87	81	60	16	116	108	75	20	145	135	100	20				
28	90	84	60	16	120	112	75	20	150	140	100	25	180	168	-	25
29	93	87	60	16	124	116	75	20	155	145	110	25				
30	96	90	60	16	128	120	75	20	160	150	110	25	192	180	-	25
31	99	93	60	16	132	124	80	20								
32	102	96	70	16	136	128	80	20	170	160	-	25	204	192	-	25
33	105	99	70	16	140	132	80	20								
34	108	102	70	16	144	136	80	20								
35	111	105	70	16	148	140	80	20	185	175	-	25	222	210	-	25
36	114	108	70	20	152	144	80	25								
37	117	111	70	20												
38	120	114	80	20	160	152	-	25	200	190	-	25	240	220	-	25
39	123	117	80	20												
40	126	120	80	20	168	160	-	25	210	200	-	25	252	240	-	25
41	129	123	80	20												
42	132	126	80	20												
43	135	129	80	20												
44	138	132	90	20												
45	141	135	90	20	188	180	-	25	235	225	-	25				
46	144	138	90	20												
47	147	141	100	20												
48	150	144	100	20	200	192	-	25	250	240	-	25				
50	156	150	-	20	208	200	-	25	260	250	-	30				
52	162	156	-	20	216	208	-	25	270	260	-	30				
55	171	165	-	20	228	220	-	25	285	275	-	30				
57	177	171	-	20	236	228	-	25	295	285	-	30				
60	186	180	-	20	248	240	-	25	310	300	-	30				
65	201	195	-	20	268	260	-	25	335	325	-	30				
70	216	210	-	25	288	280	-	25	360	350	-	30				
72	222	216	-	25												
75	231	225	-	25	308	300	-	25	385	375	-	30				
76	234	228	-	25	312	304	-	30	390	380	-	30				
80	246	240	-	25	328	320	-	30	410	400	-	30				
85	261	255	-	25	348	340	-	30	435	425	-	30				
90	276	270	-	25	368	360	-	30	460	450	-	30				
95	291	285	-	25	388	380	-	30	485	475	-	30				
100	306	300	-	25	408	400	-	30	510	500	-	30				
110	336	320	-	25	448	440	-	30	560	550	-	30				
114	348	342	-	30	464	456	-	30	580	570	-	30				
120	366	360	-	30												
127	387	381	-	30												

ENGRANAJE CONICO TIPO A

Angulo de presion 20°

Relacion 1 : 1

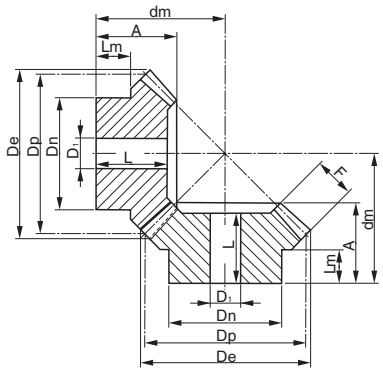

Material C 43

M	Z	D_e	D_p	A	F	D_n	D_1	d_m	L	L_m
1,5	16	26,1	24,0	18	8	18	8	23,8	17	8,9
	20	32,1	30,0	20	8	22	10	28,7	18	9,8
	22	35,1	33,0	20	8	25	10	30,2	18	9,7
	25	39,6	37,5	23	8	28	10	35,4	21	12
	30	47,1	45,0	25	10	30	12	39,7	22,5	12
2	16	34,8	32,0	20	9	25	10	28,8	17	9,3
	20	42,8	40,0	25	12	32	10	35,7	22	12
	22	46,8	44,0	25	12	36	10	37,7	22	17,7
	25	52,8	50,0	28	14	40	12	42,3	25	12,3
	30	62,8	60,0	30	16	50	12	47,8	27	12,8
2,5	16	43,5	40,0	25,5	10	32	12	37,3	22	13,3
	20	53,5	50,0	30,5	12	40	12	45,9	27	16
	22	58,5	55,0	30,5	12	45	12	48,3	27	15,9
	25	66,0	62,5	33,5	15	50	15	53,0	30	16
	30	78,5	75,0	35,5	18	55	15	59,1	32	16
3	16	52,2	48,0	30	12	40	15	44,2	26	16,2
	20	64,2	60,0	35	18	45	15	51,1	31	13,6
	22	70,2	66,0	35	18	50	15	54,0	31	13
	25	79,2	75,0	38	20	55	15	60,1	34	16
	30	94,2	90,0	40	22	60	20	68,1	36	19
3,5	16	60,9	56,0	35,5	16	45	15	50,8	31	17,2
	20	74,9	70,0	40,5	22	55	15	58,6	36	19
	22	81,9	77,0	40,5	22	60	15	62,0	36	18
	25	92,4	87,5	43,5	26	65	20	67,5	39	18
	30	109,9	105,0	45,5	30	70	20	75,4	41	17
4	16	60,9	56,0	35,5	16	45	15	50,8	31	17,2
	20	74,9	70,0	40,5	22	55	15	58,6	36	19
	22	81,9	77,0	40,5	22	60	15	62,0	36	18
	25	92,4	87,5	43,5	26	65	20	67,5	39	18
	30	109,9	105,0	45,5	30	70	20	75,4	41	17
4,5	16	78,3	72,0	43	20	55	18	63,0	37	18,5
	20	96,3	90,0	48	28	65	20	71,5	42	18
	22	105,3	99,0	48	28	70	20	75,8	42	18
	25	118,8	112,5	50	32	75	20	81,8	44	18
	30	141,3	135,0	53	35	90	25	93,8	47	17
5	16	87,0	80,0	45,5	22	60	20	67,8	39	17,8
	20	107,1	100,0	50,5	30	70	20	77,3	44	18,5
	22	117,1	110,0	50,5	30	80	20	82,2	44	18,5
	25	132,1	125,0	54,5	35	90	20	90,2	48	18,5
	30	157,1	150,0	56,5	38	110	30	102,4	50	18

ENGRANAJE CONICO TIPO A

Angulo de presion 20°

Relacion 1 : 2

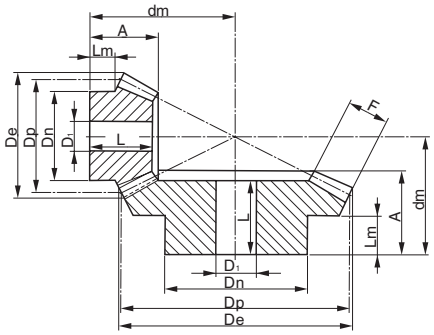

Material C 43

M	Z	D_e	D_p	A	F	D_n	D_1	d_m	L	L_m
1,5	16	26,7	24	18,5	8	21	10	34,9	17	10,3
	32	49,3	48	20	8	32	12	27,5	17,5	10
2	16	35,6	32	23	10	27	10	45,4	21	12,2
	32	65,8	64	25	10	40	12	35,2	22	10
2,5	16	44,4	40	27,5	12	34	12	56,0	25	14,4
	32	82,2	80	30	12	50	15	43,0	26,5	15
3	16	53,4	48	28	15	40	15	61,6	25	11,6
	32	98,7	96	35	15	60	15	50,4	30,5	15
3,5	16	62,3	56	33,5	18	48	15	72,3	30,5	14,4
	32	115,1	112	40	18	70	20	57,7	35	19
4	16	71,1	64	36	20	50	20	80,8	32	13,4
	32	131,6	128	45	20	80	20	65,5	39,5	23
4,5	16	80,1	72	39,5	22	60	20	90,4	35	15,4
	32	148,0	144	50	22	80	25	73,2	43,5	24
5	16	88,9	80	50	25	60	20	106,1	45	21,1
	32	164,5	160	55	25	85	25	80,6	48	27

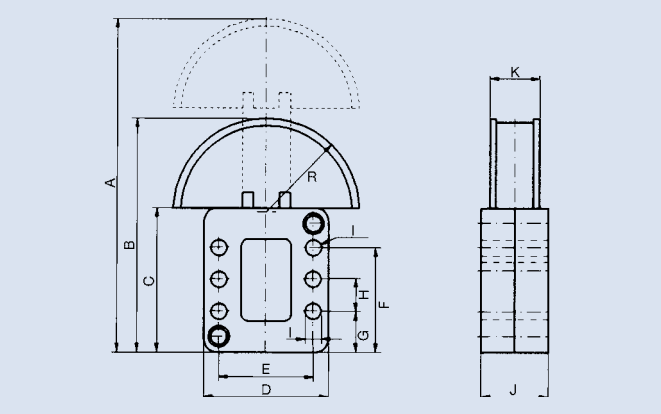

SPANN-BOX® size 0

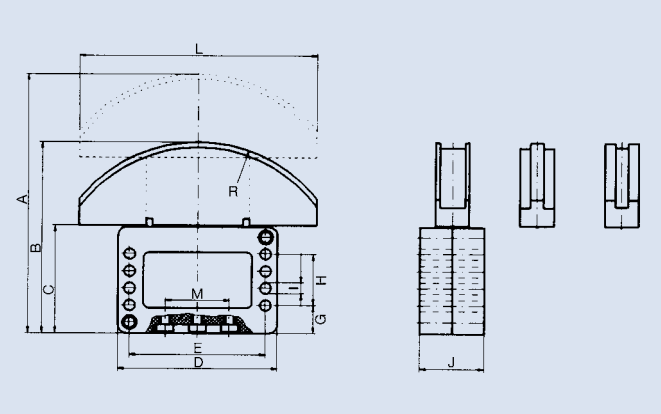

SPANN-BOX® size 30 with arch profile

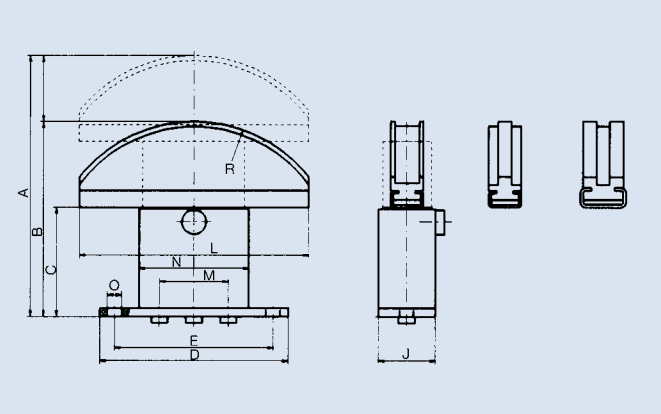

SPANN-BOX® size 1 and 2 with arch profile

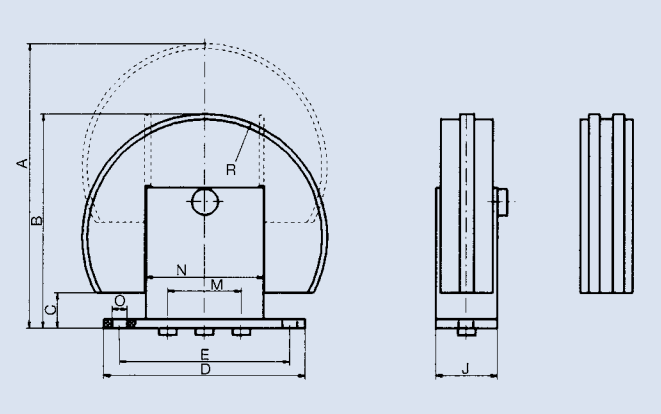

SPANN-BOX® size 1 and 2 with deflecting profile

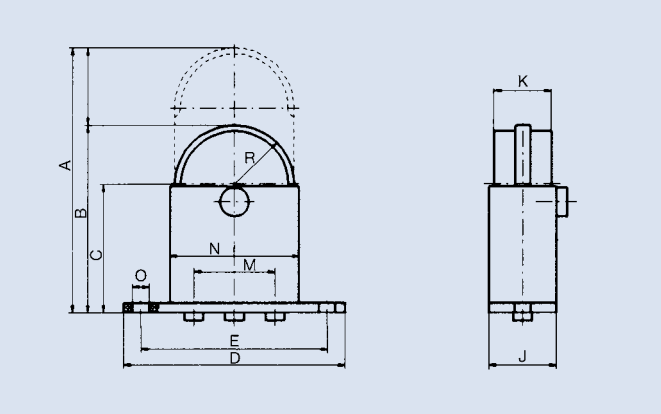

SPANN-BOX® size 1 and 2 with semicircle profile

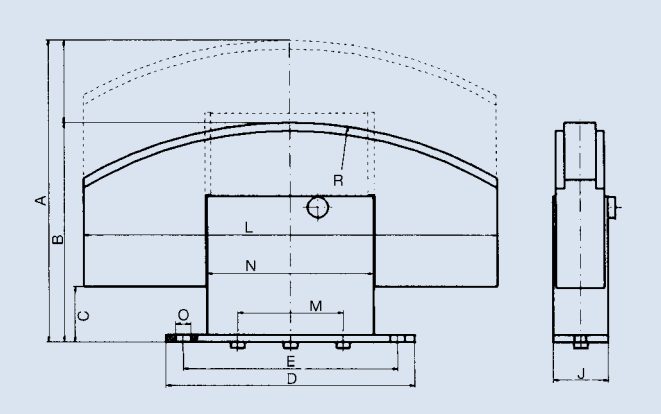

SPANN-BOX® size 2 with block profile

Dimensions	Ind.	A	B	C	D	E	F	G	H	I	J	K	L	M	N	O	R
Size 0		134	94	58	50	38	42	16,2	12,9	6,5	27	20	-	-	-	-	37,5
Size 30		152,5	112,5	63,5	94	80	-	16,5	30	6,5	38	-	140	38	-	-	90
Size 1, arch profile		158	118	66	115	97	-	-	-	-	35	-	140	42	67	8,5	90
Size 1, arch profile	*	173	133	81	115	97	-	-	-	-	40	-	140	42	67	8,5	90
Size 1, semicircle profile		137	97	66	115	97	-	-	-	-	35	30	-	42	67	8,5	31
Size 1, semicircle profile	*	152	112	81	115	97	-	-	-	-	40	30	-	42	67	8,5	31
Size 1, deflecting profile		162	122	20	115	97	-	-	-	-	35	-	-	42	67	8,5	70
Size 2, arch profile		209	149	86	180	155	-	-	-	-	40	-	200	76	120	11	150
Size 2, arch profile	*	229	169	106	180	155	-	-	-	-	40	-	200	76	120	11	150
Size 2, semicircle profile		203	143	86	180	155	-	-	-	-	40	35	-	76	120	11	57
Size 2, semicircle profile	*	223	163	106	180	155	-	-	-	-	40	35	-	76	120	11	57
Size 2, deflecting profile		225	165	40	180	155	-	-	-	-	40	-	-	76	120	11	100
Size 2, block profile		218	158	40	180	155	-	-	-	-	40	-	300	76	120	11	300

* long casing

GUIAS PARA CADENAS DE RODILLOS
GUIDES FOR ROLLER CHAINS

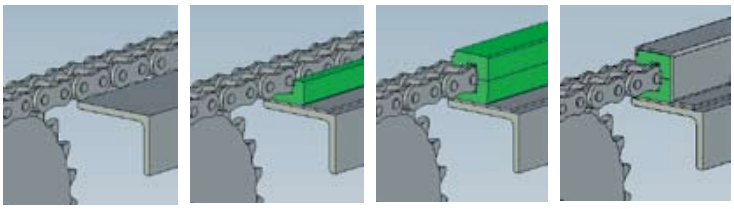

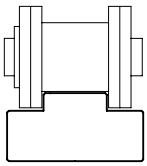

Type T

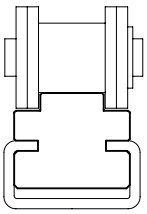

Type CT

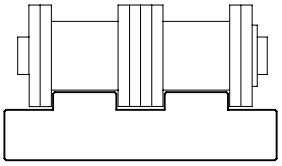

Type Double-T

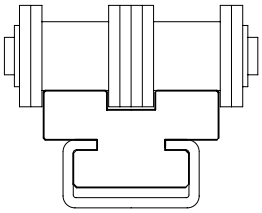

Type Double-CT

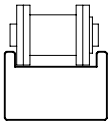

Type TU

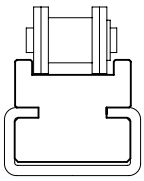

Type CTU

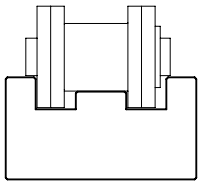

Type TS

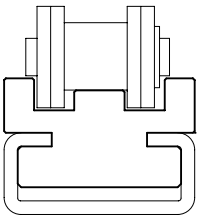

Type CTS

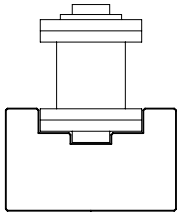

Type U

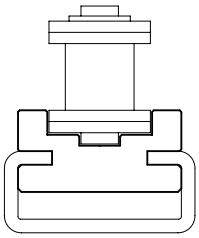

Type CU

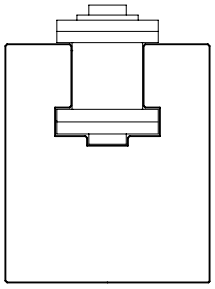

Type K

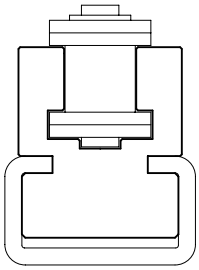

Type CK

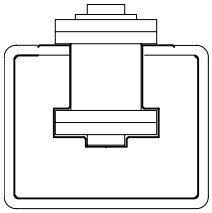

Type CKG

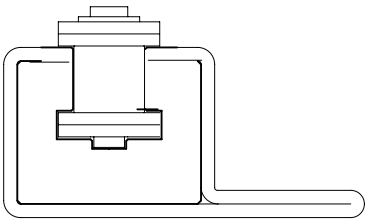

Type CKG 15 V

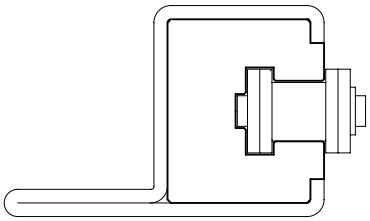

Type CKG 14 H

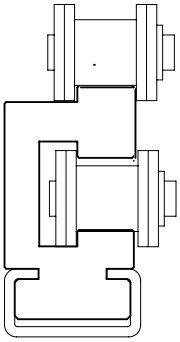

Type ETA

GUIAS DE CADENA DE POLIETILENO
CHAIN GUIDE RAILS IN POLYETHYLENE
Chain Guides for Roller Chains

DIN 8187

PERFIL "T" PARA CADENA SIMPLE

CODIGO	CADENA	ISO	B	A	b	a
T 0	3/8" x 7/32"	06 B 1	15	10	5,4	1,5
T 1	1/2" x 5/16"	08 B 1	20	10-15-20	7,4	2,2
T 2	5/8" x 3/8"	10 B 1	20	10-15-20	9,2	2,6
T 3	3/4" x 7/16"	12 B 1	25	10-15-20	11,3	2,4
T 4	1" x 17 mm	16 B 1	40	15-20	16,5	3,5

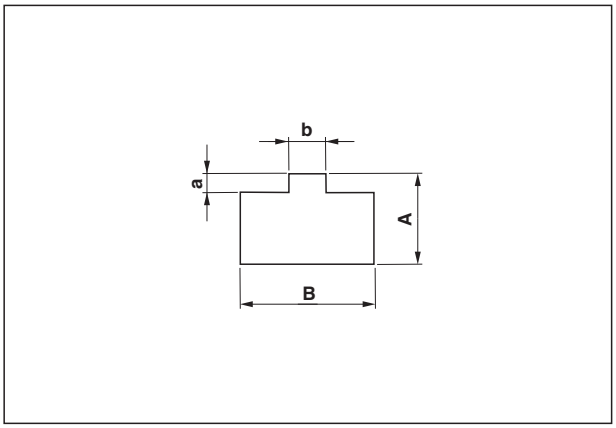

PERFIL "T" PARA CADENA DOBLE

CODIGO	CADENA	ISO	B	A	b	a	c
T 0.2	3/8" x 7/32"	06 B 2	25	10	5,4	1,5	15,74
T 1.2	1/2" x 5/16"	08 B 2	35	10-15-20	7,4	2,2	21,42
T 2.2	5/8" x 3/8"	10 B 2	40	10-15-20	9,2	2,6	25,79
T 3.2	3/4" x 7/16"	12 B 2	45	15-20	11,3	2,4	30,76
T 4.2	1" x 17 mm	16 B 2	65	15-20	16,5	3,5	48,38

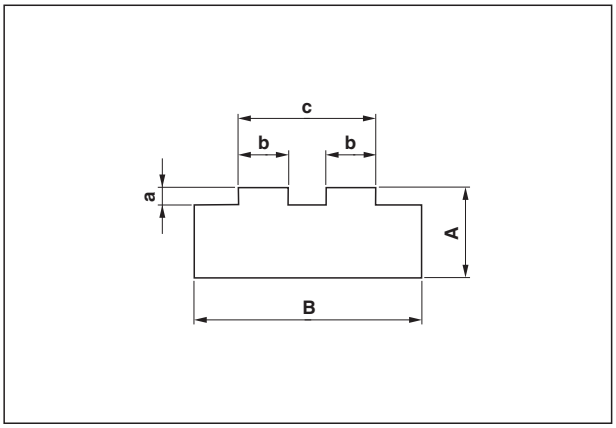

PERFIL "T" PARA CADENA TRIPLE

CODIGO	CADENA	ISO	B	A	b	a	c
T 0.3	3/8" x 7/32"	06 B 3	35	10	5,4	1,5	25,88
T 1.3	1/2" x 5/16"	08 B 3	45	10-15-20	7,4	2,2	35,24
T 2.3	5/8" x 3/8"	10 B 3	55	10-15-20	9,2	2,6	42,38
T 3.3	3/4" x 7/16"	12 B 3	60	15-20	11,3	2,4	50,22

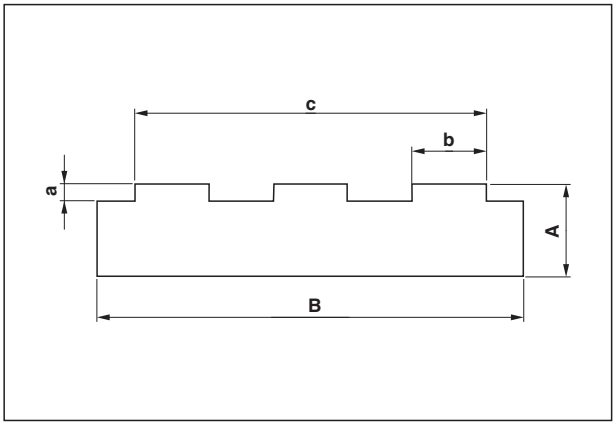

GUIAS DE CADENA DE POLIETILENO

CHAIN GUIDE RAILS IN POLYETHYLENE

Chain Guides with Steel C-Profile
for Roller Chains to DIN 8187

PERFIL "CT" PARA CADENA SIMPLE

CODIGO	CADENA	ISO	B	A	a	b	Ac
CT0 C3 A 15	3/8" x 7/32"	06 B 1	20	15	1,5	5,4	17
CT1 C3 A 15	1/2" x 5/16"	08 B 1	20	15	2,2	7,4	17
CT2 C3 A 15	5/8" x 3/8"	10 B 1	20	15	2,6	9,2	17
CT3 C3 A 15	3/4" x 7/16"	12 B 1	20	15	2,4	11,3	17
CT4 C5 A 15	1" x 17 mm	16 B 1	28	15	3,5	16,5	18
CT5 C9 A 20	1 1/4" x 3/4"	20 B 1	38	20	4,3	19,0	27

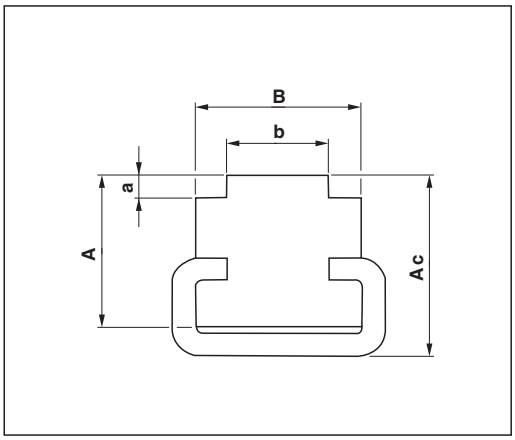

PERFIL "CT" PARA CADENA DOBLE

CODIGO	CADENA	ISO	B	A	a	b	Ac
CT0.2 C3 A 15	3/8" x 7/32"	06 B 2	15,7	15	1,5	5,4	17
CT1.2 C3 A 15	1/2" x 5/16"	08 B 2	21,4	15	2,2	7,4	17
CT2.2 C5 A 15	5/8" x 3/8"	10 B 2	25,9	15	2,6	9,2	19
CT3.2 C5 A 15	3/4" x 7/16"	12 B 2	30,7	15	2,4	11,3	19
CT4.2 C9 A 20	1" x 17 mm	16 B 2	48,3	20	3,5	16,5	27

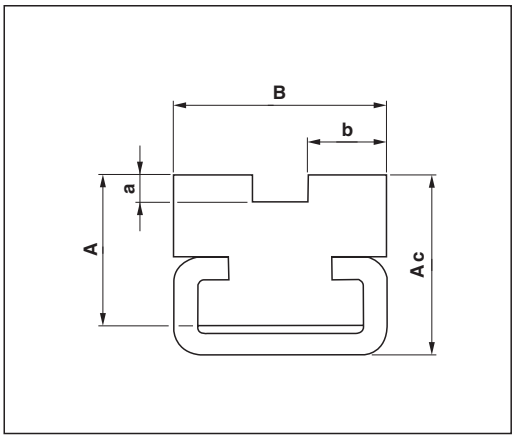

PERFIL "CKG" PARA CADENA SIMPLE

CODIGO	CADENA	ISO	B	b	a	Ac
CKG 10.0	3/8" x 7/32"	06 B 1	30	6,6	5,6	24
CKG 10.1	1/2" x 5/16"	08 B 1	30	8,7	7,6	24
CKG 10.2	5/8" x 3/8"	10 B 1	30	10,4	9,5	24
CKG 10.3	3/4" x 7/16"	12 B 1	30	12,3	11,5	24

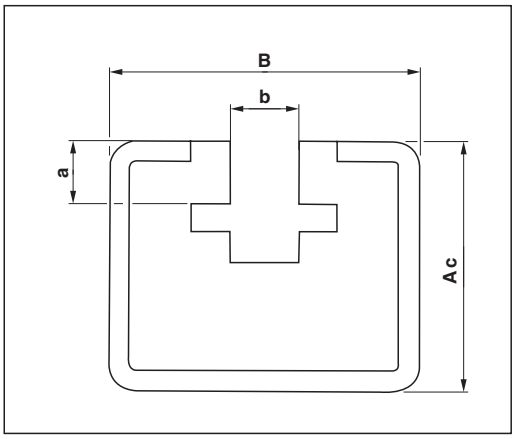

GUIAS DE CADENA DE POLIETILENO

CHAIN GUIDE RAILS IN POLYETHYLENE

Chain Guides for Roller Chains

DIN 8187

PERFIL "TS" PARA CADENA SIMPLE

CODIGO	CADENA	ISO	B	A	a	a1	b	b1
TS **0**	3/8" x 7/32"	06 B 1	25	10	1,5	4,35	5,4	15
TS **1**	1/2" x 5/16"	08 B 1	30	15	2,2	7,17	7,4	20
TS **2**	5/8" x 3/8"	10 B 1	33	20	2,6	9,45	9,2	23
TS **3**	3/4" x 7/16"	12 B 1	38	20	2,4	11,11	11,3	28
TS **4**	1" x 17 mm	16 B 1	51	25	3,5	16,48	16,5	41

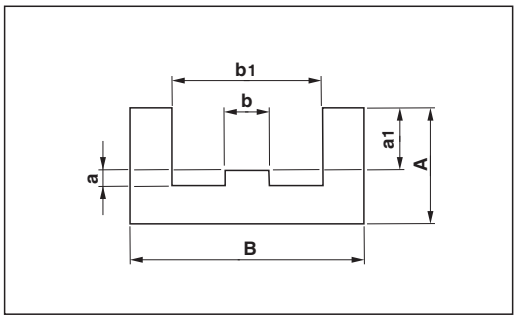

PERFIL "TS" PARA CADENA DOBLE

CODIGO	CADENA	ISO	B	A	a	a1	b	c1
TS **0.2**	3/8" x 7/32"	06 B 2	36	15	1,5	4,35	5,4	26
TS **1.2**	1/2" x 5/16"	08 B 2	45	20	2,2	7,17	7,4	35
TS **2.2**	5/8" x 3/8"	10 B 2	50	25	2,6	9,45	9,2	40
TS **3.2**	3/4" x 7/16"	12 B 2	56	25	2,4	11,11	11,3	46

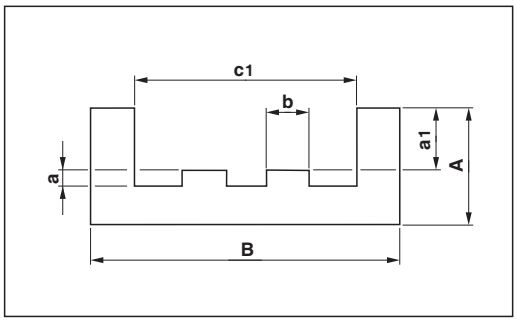

PERFIL "K" PARA CADENA SIMPLE

CODIGO	CADENA	ISO	B	A	a1	a2	a3	d1	D	d2
K **0**	3/8" x 7/32"	06 B 1	20	25	5,6	8,7	10,0	6,6	9,3	4,0
K **1**	1/2" x 5/16"	08 B 1	24	30	7,6	11,5	13,5	8,7	12,8	5,0
K **2**	5/8" x 3/8"	10 B 1	30	35	9,5	13,5	14,8	10,4	15,4	6,0
K **3**	3/4" x 7/16"	12 B 1	40	35	11,5	15,9	17,5	12,3	16,9	7,0
K **4**	1" x 17 mm	16 B 1	40	45	16,9	25,7	26,8	16,1	24,4	9,0

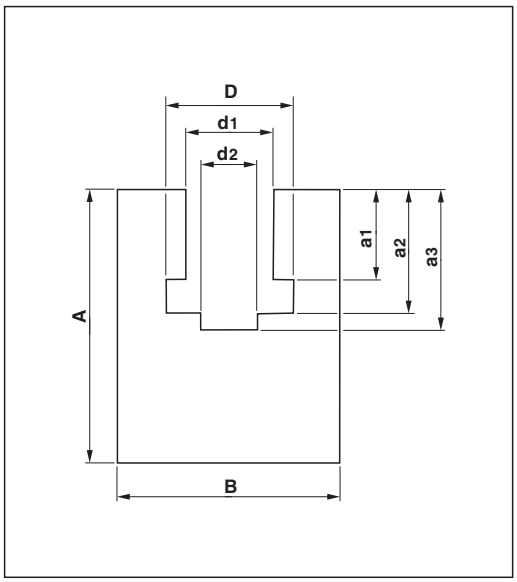

PERFIL "U" PARA CADENA SIMPLE

CODIGO	CADENA	ISO	B	A	a2	a3	d1	d2
U **0**	3/8" x 7/32"	06 B 1	20	15	2,8	4,2	9,2	4
U **1**	1/2" x 5/16"	08 B 1	25	15	3,5	4,8	12,7	5
U **2**	5/8" x 3/8"	10 B 1	25	15	3,6	5,1	15,2	6
U **3**	3/4" x 7/16"	12 B 1	25	20	3,9	5,7	16,7	7

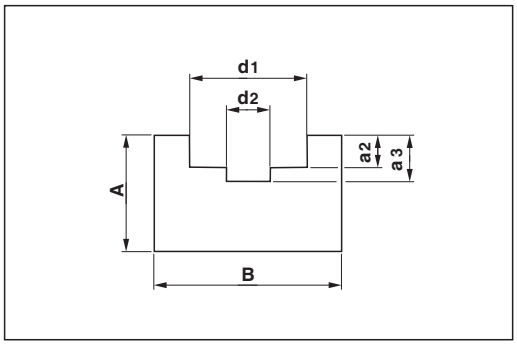

Correas y poleas

MONTAGE = 254 mm / INIT TENSION = 10 "
MONTAGE = 254 mm / INIT TENSION = 10 "

CORREAS VECO 200® LABEL DYNAM® - ISO 4184 - DIN 7753

CARACTERÍSTICAS GENERALES

SPZ-A-B-C

Utilización

Enlace flexible uniendo el motor de una máquina para transmitir fuertes potencias.

Concepción

Correas trapeciales sin fín compuestas de :

- goma síntética con mezcla equilibrada para asegurar una dureza constante
- una armadura monocuerda de poliester con elasticidad controlada y con alta capacidad de tracción.
- un simple (para las secciones SPZ) y doble (para las secciones SPA, SPB y SPC) envolvimiento impregnado de una mezcla de policloropreno resistente al calor, al aceite, a la abrasión y al gás ozono.

Características generales

- temperatura de uso : - 20° à + 80°C
- anti-electrostatismo segùn la norma NF T 47 104
- sección de las correas segùn la norma E 24 - 213
- resistencia a las proyecciones de aceites, hidraucárburos y ácidos diluidos aprobados por el label API (Instituto Americano del Petróleo)
- aguante perfecto a la acción de la fuerza centrífuga
- buena evacuación del calor con velocidades elevadas
- reducción de la ocupación de sitio por parte de la transmisión completa
  - poleas de diámetros más pequenos y menos pesadas
  - carter de protección reducido
  - relación de velocidad más grande

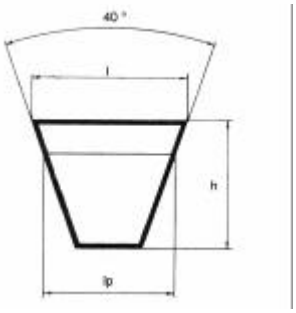

SECCIÓN	l	h	lp
SPZ	10	8	8,5
SPA	13	11	11
SPB	16	14	14
SPC	22	18	19

Procedimiento de estabilización "ST"

El proceso de estabilización "ST" garantiza unas tolerancias reducidas y constantes sobre la longitud. La longitud de las correas corresponde a la norma ISO 4184. Este proceso permite :

- la supresión del apareamento
- la sencillez de utilización
- una mejor repartición del esfuerzo tangencial en el momento de fabricar el conjunto de correas
- la eliminación de las vibraciones

Marcaje

6 C MADE IN FRANCE **VECO 200** COLMANT CUVELIER 5000 SPC **DYNAM ®** ***ST***

Además del marcaje DYNAM, sobre las correas Veco 200 está indicado claramente :

- la fecha de fabricación (códigos meses y años) : 6C
- los signos API y ST ya explicados anteriormente
- la longitud primitiva medida bajo tensión asi como la sección : 5000 SPC

EL LABEL DYNAM

Función

El sitema patentado DYNAM® transforma la correa Véco 200® en una correa con tensión predeterminada. Permite, en el momento del montaje, obtener la tensión exacta deseada gracias a un simple contról de la longitud entre dos marcas. La medida de las indicaciones, marcadas sobre la correa, se hace una vez nada más en el momento del montaje. No hace falta volver a tensar despues del rodaje. (ver instrucciones de montaje, ficha tecnica n°10003)

Resultados

- La garantía de un deslizamiento controlado en un 1 % asegura un rendimiento del 95 %.
- Las nuevas potencias transmisibles : 20 % de mejora llevan las correas Veco 200 al nivel de las correas con flancos abiertos
- El rendimiento óptimo se alcanza a una velocidad lineal de 30 m/s hasta 33 m/s

COLMANT CUVELIER S.A.
rue Greuze - B.P. 529 - 59022 LILLE CEDEX - FRANCE
tél : (33) 3 20 67 79 01 - fax : (33) 3 20 67 79 79

Tabla de las longitudes primitivas (en mm)

Las correas Veco 200® label DYNAM existen en 4 secciones : SPZ, SPA, SPB, SPC. Sólo los valores indicados con fondo amarillo están disponibles con el sistema DYNAM.

SPZ (10 x 8 mm)					SPA (13 x 11 mm)				SPB (16 x 14 mm)			SPC (22 x 18 mm)	
587	937	1312	1800	3250	782	1232	1800	2800	1250	2240	4100	2000	6000
612	950	1320	1850	3350	800	1250	1832	2832	1280	2300	4120	2120	6300
630	962	1332	1900	3450	832	1280	1850	2882	1320	2360	4250	2240	6500
657	975	1337	1950	3550	850	1307	1882	2900	1360	2430	4370	2360	6700
670	987	1360	2000	3650	875	1320	1900	2932	1400	2500	4500	2500	7100
687	1000	1387	2030	3850	900	1332	1950	3000	1450	2530	4560	2650	7500
710	1012	1400	2060		925	1360	1982	3070	1500	2580	4620	2800	8000
722	1020	1420	2120		932	1382	2000	3150	1520	2650	4650	3000	8500
725	1030	1437	2137		950	1400	2032	3250	1550	2720	4750	3080	9000
737	1037	1450	2180		975	1425	2060	3350	1580	2800	4870	3150	9500
750	1060	1462	2240		982	1450	2120	3450	1600	2900	5000	3350	10000
762	1090	1487	2280		1000	1482	2180	3550	1650	3000	5300	3550	10600
772	1112	1500	2300		1030	1500	2240	3650	1700	3070	5600	3650	11200
787	1120	1512	2360		1060	1550	2300	3750	1750	3150	6000	3750	11800
800	1137	1537	2430		1082	1582	2360	3870	1800	3170	6300	3810	12500
812	1150	1550	2500		1090	1600	2430	4000	1850	3250	6700	3912	14000
837	1162	1562	2580		1107	1632	2450	4250	1900	3350	7100	4000	20000
850	1180	1587	2650		1120	1650	2475	4870	1950	3450	7500	4100	
862	1220	1600	2720		1132	1657	2500		2000	3550	8000	4250	
875	1237	1650	2800		1150	1682	2532		2020	3650	10000	4500	
887	1250	1700	2900		1157	1700	2580		2060	3750		4750	
900	1262	1732	3000		1180	1732	2650		2120	3840		5000	
912	1280	1737	3070		1207	1750	2720		2150	3870		5300	
925	1287	1750	3150		1220	1782	2732		2180	4000		5600	
Lp = li + 37 Lp = le - 13					Lp = li + 51 Lp = le - 18				Lp = li + 66 Lp = le - 26			Lp = li + 83 Lp = le - 30	
Peso / metro 0,070 kg					Peso / metro 0,120 kg				Peso / metro 0,194 kg			Peso / metro 0,370 kg	

li : longitud interior ; le : longitud exterior

Condiciones de estocage

Se aconseja seguir las indicaciones siguientes :
• Sitio de estocage seco, sin polvo, bien ventilado
• Temperatura de estocage entre +5°C y +25°C
• Evitar la condensación, la humedad del aire ambiente con un máximo de 65 %
• Evitar la lúz directa del sol y la lúz artificial conteniendo muchos U.V.
• Evitar el contacto con los productos químicos, solventes, gasolinas, lubrificantes, ácidos, compuestos volatiles, grasas
• Alejar de materiales capaces de producir ozono, como el material eléctrico de alta tensión, los motores eléctricos u otros materiales susceptibles de producir chispas o descargas eléctricas
• Las correas almacenadas no deben sufrir ni tensión ni compresión u otras formas de deformación
• Conservar a más de un metro de radiadores o de fuentes de calor
• Evitar el contacto directo con ciertos metales como el cobre o el manganeso...)
• Evitar todo contacto con las superficies abrasivas, con ángulo y que cortan
• Los materiales de la cajas, de los embalajes y de los revestimientos no deben contener sustencias nócivas para las correas, como el cobre, los naftétanos y los creosotos...

Rotación de stock : Es preferible que las correas más antiguas salgan las primeras.

Limpieza : La limpieza de las correas con agua y jabón es lo más inocuo. No se debe utilizar solventes orgánicos como tricloretíleno, tetracloruro de carbono asi como eter de petróleo. No se deben utilizar aparatos abrasivos ni instrumentos puntiagudos. Las correas limpiadas deben secarse con temperatura ambiente.

CORREAS VECO 100® LABEL DYNAM® - ISO 4184 - DIN 7753

CARACTERÍSTICAS GENERALES

Z-A-B-C-D

Utilización

Enlace flexible uniendo el motor de una máquina para transmitir fuertes potencias en muy buenas condiciones. Las correas VECO 100, cuyo perfíl se llama también "clásico", se utiliza todavia mucho en las máquinas existentes. Sin embargo, si deseen cambiar completamente una transmisión, pensad en las capacidades y las ventajas de las correas Veco 200 (ver ficha técnica n°10001).

Concepción

Correas trapeciales sin fín compuestas de :

- goma síntética con mezcla equilibrada para asegurar una dureza constante
- una armadura monocuerda de poliester con elasticidad controlada y con alta capacidad de tracción.
- un simple (para las secciones SPZ) y doble (para las secciones SPA, SPB y SPC) envolvimiento impregnado de una mezcla de policloropreno resistente al calor, al aceite, a la abrasión y al gás ozono.

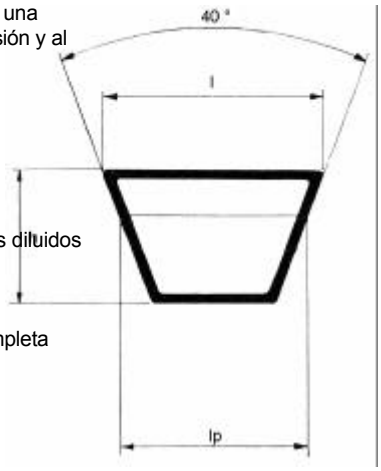

SECCIÓN	l	h	lp
Z	10	6	8,5
A	13	8	11
B	17	11	14
C	22	14	19
D	32	19	27

Características generales

- temperatura de uso : - 20° à + 80°C
- anti-electrostatismo segùn la norma NF T 47 104
- sección de las correas segùn la norma E 24 - 213
- resistencia a las proyecciones de aceites, hidraucárburos y ácidos diluidos aprobados por el label API (Instituto Americano del Petróleo)
- aguante perfecto a la acción de la fuerza centrífuga
- buena evacuación del calor con velocidades elevadas
- reducción de la ocupación de sitio por parte de la transmisión completa
  - poleas de diámetros más pequenos y menos pesadas
  - carter de protección reducido
  - relación de velocidad más grande

Procedimiento de estabilización "ST"

El proceso de estabilización "ST" garantiza unas tolerancias reducidas y constantes sobre la longitud. La longitud de las correas corresponde a la norma ISO 4184. Este proceso permite :

- la supresión del apareamento
- la sencillez de utilización
- una mejor repartición del esfuerzo tangencial en el momento de fabricar el conjunto de correas
- la eliminación de las vibraciones

Marcaje

6 C MADE IN FRANCE **VECO 100** COLMANT CUVELIER 1545 A 60 **DYNAM ® ST**

Además del marcaje DYNAM, sobre las correas Veco 100 está indicado claramente :

- la fecha de fabricación (códigos meses y años) : 6C
- los signos API y ST ya explicados anteriormente
- la longitud primitiva medida bajo tensión, la sección, la longitud código RMA : 1545 A60

EL LABEL DYNAM

Función

El sitema patentado DYNAM® transforma la correa Véco 200® en una correa con tensión predeterminada. Permite, en el momento del montaje, obtener la tensión exacta deseada gracias a un simple contról de la longitud entre dos marcas. La medida de las indicaciones, marcadas sobre la correa, se hace una vez nada más en el momento del montaje. No hace falta volver a tensar despues del rodaje. (ver instrucciones de montaje, ficha n°10003)

Resultados

- La garantía de un deslizamiento controlado en un 1 % asegura un rendimiento del 95 %.
- Las nuevas potencias transmisibles : 20 % de mejora llevan las correas Veco 100 al nivel de las correas con flancos abiertos
- El rendimiento óptimo se alcanza a una velocidad lineal de 30 m/s hasta 33m/s

COLMANT CUVELIER S.A.
rue Greuze - B.P. 529 - 59022 LILLE CEDEX - FRANCE
tél : (33) 3 20 67 79 01 - fax : (33) 3 20 67 79 79

Tabla de las longitudes primitivas (en mm)

Las correas Veco 100® label DYNAM® existen en 5 secciones : Z, A, B, C, D. Bajo demanda, **las correas Veco 100® sección E (38 x 25 mm) se pueden fabricar**. Sólo los valores indicados con fondo amarillo están disponibles con el sistema DYNAM.

Código R.M.A	Ref C.C.	Código R.M.A	Ref C.C.	Código R.M.A	Ref C.C.	Código R.M.A	Ref C.C.	Código R.M.A	Ref C.C.	Código R.M.A	Ref C.C.	Código R.M.A	Ref C.C.	Código R.M.A	Ref C.C.
Z (10 x 6 mm)		A (13 x 8 mm)				B (17 x 11 mm)				C (22 x 14 mm)				D (32 x 19 mm)	
Z15	400	A17 1/2	441	A59	1525	B28	745	B90	2322	C43	1135	C236	6053	D120	3118
Z16	430	A18 3/4	497	A60	1545	B30	790	B91	2340	C48	1244	C258	6065	D125	3213
Z17 1/4	455	A20	550	A61	1585	B31	825	B92	2380	C50	1315	C240	6101	D128	3321
Z17 3/4	480	A21 3/4	570	A62	1600	B32 1/4	860	B93	2400	C51	1341	C248	6345	D136	3533
Z18	487	A22 1/4	595	A62	1610	B34	900	B94	2423	C55	1441	C265	6790	D140	3636
Z19 1/2	515	A23	608	A63	1625	B35	919	B95	2455	C60	1565	C270	6861	D144	3729
Z20 1/2	530	A23 1/2	625	A64	1650	B35 1/4	930	B96	2477	C61	1608	C283	7145	D158	4063
Z21 3/4	578	A24	642	A64 1/2	1670	B35 1/4	934	B96 1/2	2500	C62 1/4	1630	C285	7295	D162	4181
Z23 3/4	621	A25	663	A65	1680	B36 3/4	970	B98	2535	C63 1/4	1670	C297	7600	D173	4463
Z24	640	A26	684	A66	1700	B38	1000	B100	2575	C65 1/4	1705	C300	7621	D180	4643
Z25 1/2	670	A27	716	A67	1730	B39	1026	B102	2626	C68	1776	C316	8045	D195	5023
Z27	714	A28	748	A68	1756	B40	1060	B102	2640	C70	1850	C330	8381	D198	5076
Z28	735	A29	767	A69	1780	B41	1085	B104	2688	C71 3/4	1881	C336	8592	D212	5420
Z28 1/2	750	A30	794	A70	1800	B42	1100	B105	2706	C73	1890	C345	8821	D220	5663
Z30	787	A30 3/4	810	A71	1830	B43	1125	B108	2790	C75	1951	C360	9146	D240	6103
Z30 3/4	800	A31	815	A72	1854	B44	1150	B110	2828	C79	2058	C394	10045	D250	6363
Z32	838	A32	835	A73	1880	B44 1/4	1165	B112	2884	C79 1/2	2076	C420	10670	D270	6863
Z32 1/2	850	A33	857	A74	1905	B45	1185	B114	2941	C80	2095	C441	11245	D280	7163
Z34 1/4	887	A33 1/2	883	A75	1931	B46	1200	B116	2995	C81	2105			D300	7623
Z34 1/2	900	A34	900	A76	1955	B47 1/4	1236	B118	3034	C83	2145			D316	8063
Z35	914	A35	912	A77	1980	B48	1261	B120	3087	C84	2165			D330	8383
Z36	925	A36	945	A78	2000	B49	1280	B124	3182	C85	2210			D360	9148
Z36 1/2	950	A37	960	A79	2030	B50	1305	B128	3290	C87 1/2	2279			D371	9500
Z36 3/4	970	A37 1/4	971	A80	2060	B51	1328	B128 1/2	3308	C90	2335			D394	10063
Z38	990	A38	993	A81	2085	B52	1365	B131 1/2	3387	C93	2406			D420	10673
Z38 1/4	1000	A38 1/4	1000	A82	2120	B53	1385	B134	3420	C95	2470			D441	11263
Z39	1020	A38 1/2	1010	A84	2150	B54	1407	B135	3465	C96	2490			D480	12193
Z40	1040	A39	1021	A85	2190	B55	1428	B140	3582	C100	2575			D540	13718
Z40 1/2	1060	A40	1045	A87	2235	B56	1465	B144	3698	C103	2675			D600	15243
Z41 1/2	1075	A41	1060	A88	2250	B57	1490	B147	3774	C105	2719			D660	16784
Z42	1082	A41 1/2	1085	A89	2296	B58	1500	B151	3896	C108	2805				
Z42 1/2	1105	A42	1093	A90	2315	B58 1/2	1533	B154	3941	C110	2838				
Z43 1/4	1125	A43	1110	A91	2336	B60	1552	B155 1/4	3990	C112	2897				
Z44	1145	A43 1/2	1127	A92	2387	B61	1580	B158	4052	C116	3000				
Z46	1180	A44	1150	A94	2415	B62	1620	B162	4150	C118	3041				
Z47	1200	A45	1165	A96	2470	B64	1670	B167	4277	C120	3100				
Z48	1250	A46	1193	A97	2489	B66 1/4	1720	B173	4432	C124	3195				
Z51	1340	A47	1220	A98	2525	B67 1/4	1763	B175	4490	C128	3303				
Z52 1/2	1362	A48	1244	A103 3/4	2667	B68	1774	B180	4612	C132	3397				
Z54	1400	A48 1/2	1260	A105	2699	B70	1810	B192	4920	C134	3448				
Z55	1420	A49	1275	A110	2819	B71	1838	B195	4992	C136	3515				
Z56	1450	A49 1/2	1280	A112	2877	B72	1864	B204	5225	C140	3600				
Z59	1525	A50	1300	A120	3080	B73	1885	B210	5370	C141	3655				
Z60	1550	A50 1/4	1310	A124	3175	B74	1925	B224	5698	C144	3711				
Z65	1675	A51	1321	A128	3283	B75	1938	B240	6098	C148	3830				
		A52	1346	A137	3507	B76	1960	B248	6332	C153	3940				
		A52	1355	A139	3574	B78	2010	B270	6858	C158	4045				
		A53 1/4	1380	A141	3614	B80	1070	B274	7000	C162	4163				
		A53 1/4	1385	A144	3691	B81	1092	B281	7132	C165 3/4	4270				
		A54	1400	A162	4143	B82	2120	B282	7155	C173	4445				
		A55	1421	A180	4600	B83	2160	B285	7285	C177	4555				
		A55 3/4	1447	A188	4810	B84	2180	B300	7618	C180	4625				
		A56	1450	A196	5000	B85	2197			C195	5005				
		A57	1475	A203	5130	B86	2210			C204	5226				
		A58	1500	A220	5614	B87	2245			C210	5410				
		A58 1/2	1515			B88	2270			C220	5645				
Lo = li + 25 Lp = le - 13		Lo = li + 32 Lp = le - 18				Lo = li + 47 Lp = le - 22				Lo = li + 58 Lp = le - 30				Lo = li + 79 Lp = le - 40	
Peso / metro 0,065 kg		Peso / metro 0,110 kg				Peso / metro 0,195 kg				Peso / metro 0,320 kg				Peso / metro 0,620 kg	

li : longitud interior ; le : longitud exterior

CORREAS VECO GTX® con flancos abiertos

CARACTERÍSTICAS GENERALES

SPZX-AX-BX-CX

Utilización

Enlace flexible uniendo el motor de una máquina para transmitir fuertes potencias con gran flexibilidad.

Concepción

Correas trapeciales sin fín compuestas de :

- goma síntética con mezcla equilibrada para asegurar una dureza constante.
- una armadura monocuerda de poliester con elasticidad controlada y con alta capacidad de tracción.
- una mezcla de fibras de policloropreno resistente al aceite, a la abrasión y al envejecimiento.
- dientes hechas en molde en la base pequeña que contribuye a la flexibilidad.
- flancos abiertos que permiten una mejor aderencia.

Características generales

- alta temperatura de uso : - 20° à + **100°C**
- anti-electrostatismo según la norma NF T 47 104
- sección de las correas según la norma E 24 - 213
- resistencia a las proyecciones de aceites, hidrocarburos y ácidos diluidos aprobados por el label API (Instituto Americano del Petróleo)
- aguante perfecto a la acción de la fuerza centrífuga
- buena evacuación del calor con velocidades elevadas
- reducción de la ocupación de sitio por parte de la transmisión completa gracias a
  - poleas de diámetros más pequeños y menos pesadas
  - carter de protección reducido
  - relación de velocidad más grande

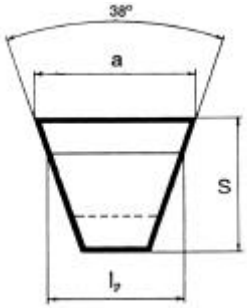

SECCIÓN	a mm	S mm	l_p mm
SPZ	9,7	8	8,5
SPA	12,7	10	11
SPB	16,3	13	14
SPC	22	18	19

Marcas sobre la correa indicando la sección (SPZ), el desarrollo (600) y el código de la fecha de fabricación (5414)

VECO SPZ 600 GT.X 5414
COLMANT CUVELIER

Tabla de los desarrollos primitivos (en mm)

Las correas Veco 200® GTX existen en 4 secciones : SPZ, SPA, SPB, SP (XPZ, XPA, XPB, XPC).

GTX SPZ			GTX SPA		GTX SPB	GTX SPC
long. prim.	long. prim.	long. prim.	long. prim.	long. prim.	long. prim.	long. prim.
560	1.000	1.500	732	1.357	1.250	2.000
600	1.012	1.520	757	1.400	1.270	2.120
630	1.037	1.560	800	1.432	1.320	2.240
662	1.060	1.600	832	1.450	1.340	2.360
670	1.080	1.700	850	1.500	1.400	2.500
687	1.112	1.800	900	1.507	1.450	2.650
710	1.120	1.900	925	1.532	1.500	2.800
737	1.137	2.000	932	1.550	1.510	3.000
750	1.150	2.035	950	1.600	1.590	
762	1.162	2.120	957	1.650	1.600	
787	1.180	2.160	982	1.700	1.700	
800	1.187	2.240	1.000	1.750	1.800	
812	1.202	2.285	1.032	1.800	1.900	
825	1.212	2.360	1.060	1.850	2.000	
837	1.237	2.410	1.082	1.900	2.020	
850	1.250	2.500	1.107	2.000	2.120	
862	1.270	2.540	1.120	2.120	2.150	
875	1.287	2.650	1.150	2.180	2.240	
887	1.320	2.690	1.180	2.240	2.280	
900	1.337	2.800	1.207	2.300	2.360	
912	1.362	2.840	1.232	2.360	2.410	
925	1.400	3.000	1.250	2.430	2.500	
937	1.437		1.282	2.500	2.530	
950	1.470		1.300	2.650	2.650	
962	1.487		1.307	2.800	2.680	
987			1.320	3.000	2.800	
			1.332		2.840	
					3.000	

COLMANT CUVELIER S.A.
rue Greuze - B.P. 529 - 59022 LILLE CEDEX - FRANCE
tél : (33) 3 20 67 79 10 - fax : (33) 3 20 67 79 79

Flancos abiertos– Dientes moldeados Gama estandar					
Sección y ángulo	Longitud interior (mm)	Sección y ángulo	Longitud interior (mm)	Sección y ángulo	Longitud interior (mm)
13 x 6 26°	450 475 750 1000	28 x 8 26°	900 950 1000 1060	46 x 12 28°	1320 1500 2240 2800
17 x 6 26°	550 570 650 1050		1120 1185 1255 1305	47 x 12 28°	905 1125 1505 1605
22 x 8 26°	550 575 600 610		1320 1400 1500 1705		1745 2250
	650 675 700 750	30 x 10 26°	755 800 875 900	50 x 13 28°	1453
	800 850 900 950 1000		925 950 1000 1120 1180	50 x 14 28°	1350 1500
	1060 1120 1180 1250 1400	32 x 10 26°	790 1000	52 x 16 28°	1180
26 x 9 26°	630	37 x 10 28°	795 845 895 945 995	55 x 16 28°	1150 1180 1250 1320 1400 1500 1620
25 x 8 26°	630 655 800		1055 1115 1120	55 x 16 28°	1900 2000
26 x 8 26°	655 680 750 800 850		1180 1245 1315 1375 1395	70 x 18 28°	1605 1700
26 x 12 26°	830		1495 1695	70 x 20 28°	1445
28 x 8 26°	530 605 630 650 700 750 765 805 850		1795 1800 1895 1995	70 x 22 28°	3150
		40 x 10 28°	1000	83 x 23 28°	1755
		40 x 12 28°	1000 1040		

Flancos abiertos– Dientes moldeados Gama ISO - Norma R 1604			
Sección y ángulo	Longitud primitiva (mm)	Sección y ángulo	Longitud primitiva **(mm)**
W16 - 17x6 20°	500 560 630 710 1180	W50 - 52x16 28°	1325 1400 1600 1800 2000 2500 2800 3150
W20 - 21x7 20°	560 630 710 800 900 1000	W63 - 65x20 30°	1800 2000 2500 2800
W25 - 26x8 26°	665 710 785 800 835 900 1000 1120 1250 1400 1600	W80 - 83x26 32°	2240 2680 2800
W31.5 – 33x10 26°	795 835 865 900 945 1000 1120 1250 1400 1600 2000	W100 104?32 32°	2800
W40 - 42x13 26°	980 1055 1100 1120 1250 1400 1600 1800 2000 2240 2500		

Correspondencia entre Le (Longitud exterior), Lp (Longitud primitiva) y Li (Longitud interior)

Espesor (mm)	**6**	**7**	**8**	**9**	**10**	**12**	**13**	**14**	**16**	**18**	**20**	**22**	**23**	**26**	**32**
Le/Li	38	44	50	56	63	75	82	88	101	113	126	138	145	163	201
Lp/Li	29	33	37	42	47	56	62	66	75	85	94	103	109	122	150
Le/Lp	9	11	13	14	16	19	20	22	26	28	32	35	36	41	50

POLEAS PARA CORREAS TRAPECIALES SPZ

CARACTERÍSTICAS DIMENSIONALES

SPZ

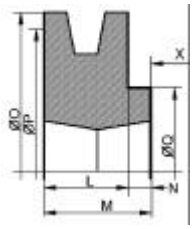

Tipo 1

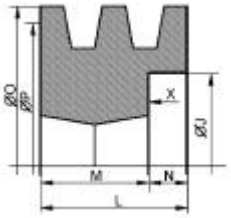

Tipo 2

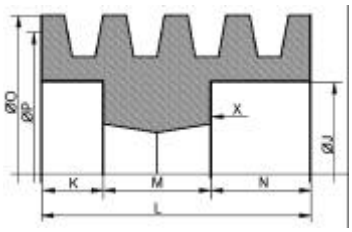

Tipo 4

SENTIDO DE MONTAJE

DEL BUJE VECOBLOC® ESTANDAR O VECOBLOC® SC

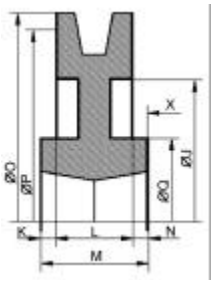

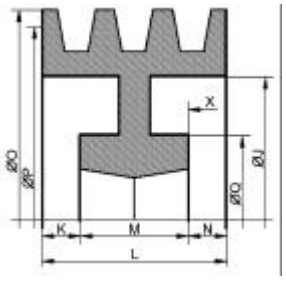

Tipo 5 y 6: Poleas sin radios

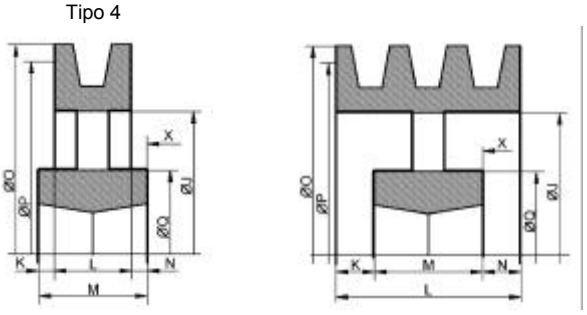

Tipo 7 y 8: Poleas con radios

Ø P prim. (Ø O)	Num Canales	Buje VECOBLOC® Std o SC	X★	Tipo	L	ØJ	K	M	N	ØQ	Peso kg
63	1	28.20 (11.08)	34	1	16	-	-	20	4	60	0.23
(67)	2	28.20 (11.08)	34	2	28	40	-	20	8	-	0.35
	3	28.20 (11.08)	34	2	40	40	-	20	20	-	0.43
67	1	28.20 (11.08)	34	1	16	-	-	20	4	60	0.28
(71)	2	28.20 (11.08)	34	2	28	40	-	20	8	-	0.37
	3	28.20 (11.08)	34	2	40	40	-	20	20	-	0.55
71	1	28.20 (11.08)	34	1	16	-	-	20	4	60	0.32
(75)	2	28.20 (11.08)	34	2	28	40	-	20	8	-	0.46
	3	28.20 (11.08)	34	2	40	40	-	20	20	-	0.60
75	1	28.20 (11.08)	34	1	16	-	-	20	4	60	0.37
(79)	2	30.25 (12.10)	38	2	28	44	-	25	-	-	0.47
	3	30.25 (12.10)	38	2	40	40	-	25	15	-	0.57
80	1	30.25 (12.10)	38	1	16	-	-	25	9	75	0,5
(84)	2	30.25 (12.10)	38	2	28	-	-	25	-	-	0.51
	3	30.25 (12.10)	38	2	40	49	-	25	15	-	0.7
	4	30.25 (12.10)	38	2	52	50	-	25	27	-	1.00
85	1	30.25 (12.10)	38	1	16	-	-	25	9	86	0,6
(89)	2	40.25 (16.10)	44	2	28	-	-	25	3	-	0.5
	3	40.25 (16.10)	44	2	40	59	-	25	15	-	0.67
	4	40.25 (16.10)	44	2	52	59	-	25	27	-	0.93
	5	40.25 (16.10)	44	2	64	59	-	25	39	-	0.9
90	1	30.25 (12.10)	38	1	16	-	-	25	9	86	0,7
(94)	2	40.25 (16.10)	44	2	28	-	-	25	-	-	0.63
	3	40.25 (16.10)	44	2	40	59	-	25	15	-	0.86
	4	40.25 (16.10)	44	2	52	61	-	25	27	-	1.10
95	1	30.25 (12.10)	38	1	16	-	-	25	9	86	0,8
(99)	2	40.25 (16.10)	44	2	28	-	-	25	-	-	0.77
	3	40.25 (16.10)	44	2	40	66	-	25	15	-	0.95
	4	40.25 (16.10)	44	2	52	66	-	25	27	-	1.2
	5	40.25 (16.10)	44	2	64	66	-	25	39	-	1.2

Ø P prim. (Ø O)	Num Canales	Buje VECOBLOC® Std o SC	X★	Tipo	L	ØJ	K	M	N	ØQ	Peso kg
100	1	30.25 (12.10)	38	1	16	-	-	25	9	80	0,8
(104)	2	40.25 (16.10)	44	2	28	-	-	28	-	-	0,94
	3	40.25 (16.10)	44	2	40	71	-	25	15	-	1,1
	4	40.25 (16.10)	44	2	52	71	-	25	27	-	1,3
	5	50.30 (20.12)	44	2	64	71	-	30	34	-	1,4
106	1	40.25 (16.10)	44	1	16	-	-	25	9	90	0,9
(110)	2	40.25 (16.10)	44	2	28	-	-	28	-	-	1,07
	3	40.25 (16.10)	44	2	40	77	-	25	15	-	1,3
	4	40.25 (16.10)	44	2	52	77	-	25	27	-	1,6
112	1	40.25 (16.10)	44	1	16	-	-	25	9	90	1,01
(116)	2	40.25 (16.10)	44	2	28	-	-	28	-	-	1,40
	3	50.30 (20.12)	44	2	40	83	-	30	10	-	1,6
	4	50.30 (20.12)	44	2	52	83	-	30	22	-	2.5
	5	50.30 (20.12)	44	2	64	83	-	30	34	-	2,5
118	1	40.25 (16.10)	44	1	16	-	-	25	9	90	1,1
(122)	2	40.25 (16.10)	44	2	28	-	-	28	-	-	1,5
	3	50.30 (20.12)	44	2	40	89	-	30	10	-	1,6
	4	50.30 (20.12)	44	2	52	89	-	30	22	-	1,8
125	1	40.25 (16.10)	44	1	16	-	-	25	9	90	1,2
(129)	2	40.25 (16.10)	44	2	28	-	-	28	-	-	1,8
	3	50.30 (20.12)	44	2	40	96	-	30	10	-	1,9
	4	50.30 (20.12)	44	2	52	96	-	30	22	-	2,2
	5	50.30 (20.12)	44	2	64	96	-	30	34	-	2,5
132	1	40.25 (16.10)	44	1	16	-	-	25	9	90	1,4
(136)	2	40.25 (16.10)	44	2	28	-	-	28	-	-	2,0
	3	50.30 (20.12)	44	2	40	103	-	30	10	-	2,2
	4	50.30 (20.12)	44	2	52	103	-	30	22	-	2,5
	5	65.45 (25.17)	52	2	64	103	-	45	19	-	3,1

★ cota del espacio necesario para el montaje del

COLMANT CUVELIER S.A.
rue Greuze - B.P. 529 - 59022 LILLE CEDEX - FRANCE
tél : (33) 3 20 67 79 10 - fax : (33) 3 20 67 79 79

POLEAS PARA CORREAS TRAPECIALES SPZ

CARACTERÍSTICAS DIMENSIONALES

SPZ

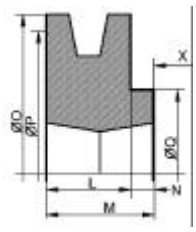

Tipo 1

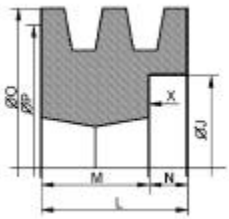

Tipo 2

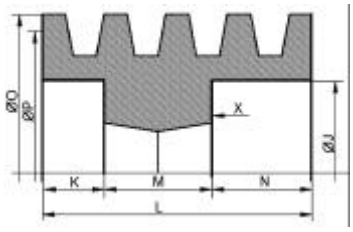

Tipo 4

SENTIDO DE MONTAJE

DEL BUJE VECOBLOC® ESTANDAR O VECOBLOC® SC

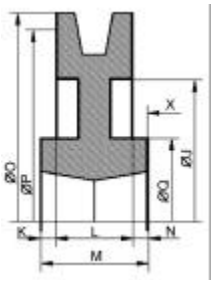

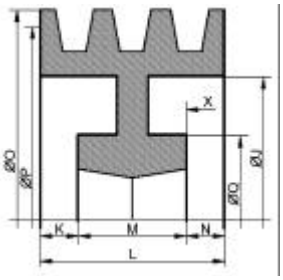

Tipo 5 y 6: Poleas sin radios

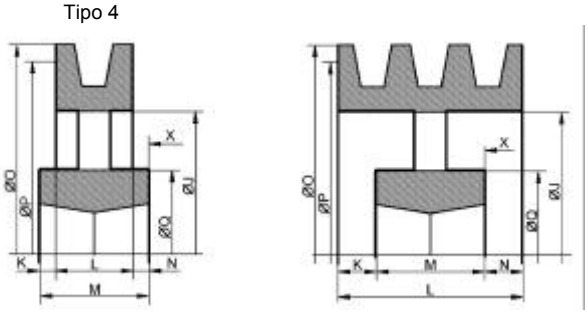

Tipo 7 y 8: Poleas con radios

Ø P prim. (Ø O)	Num Canales	Buje VECOBLOC® Std o SC	X★	Tipo	L	ØJ	K	M	N	ØQ	Peso kg
140	1	40.25 (16.10)	44	1	16	-	-	25	9	92	1,6
(144)	2	40.25 (16.10)	44	2	28	-	-	28	-	-	2,6
	3	50.30 (20.12)	44	2	40	112	-	32	8	-	2,8
	4	50.30 (20.12)	44	2	52	112	-	32	20	-	3,2
	5	65.45 (25.17)	52	2	64	111	-	45	19	-	3,5
150	1	40.25 (16.10)	44	1	16	-	-	25	9	92	1,9
(154)	2	50.30 (20.12)	44	5	28	128,5	-	32	4	106	2,6
	3	50.30 (20.12)	44	2	40	122	-	32	8	-	3,4
	4	65.45 (25.17)	52	2	52	122	-	45	7	-	3,9
	5	65.45 (25.17)	52	2	64	121	-	45	19	-	4,3
160	1	40.25 (16.10)	44	1	16	-	-	25	9	92	2,1
(164)	2	50.30 (20.12)	44	5	28	138,5	-	32	4	106	3,1
	3	50.30 (20.12)	44	2	40	132	-	32	8	-	3,9
	4	65.45 (25.17)	52	2	52	132	-	45	7	-	4,7
	5	65.45 (25.17)	52	2	64	131	-	45	19	-	5,1
180	1	40.25 (16.10)	44	5	16	152	-	25	9	92	1,8
(184)	2	50.30 (20.12)	44	5	28	152	-	32	4	105	2,7
	3	50.30 (20.12)	44	6	40	152	-	32	8	105	3,3
	4	65.45 (25.17)	52	2	52	152	-	45	7	-	6,5
	5	65.45 (25.17)	52	2	64	151	-	45	19	-	6,9
200	1	50.30 (20.12)	44	5	16	172	-	32	16	105	3,2
(204)	2	50.30 (20.12)	44	5	28	172	-	32	4	105	3,1
	3	50.30 (20.12)	44	6	40	172	-	32	8	105	3,6
	4	65.45 (25.17)	52	6	52	172	3,5	45	3,5	120	5,4
	5	65.45 (25.17)	52	4	64	171	9,5	45	9,5	-	6,1
224	1	50.30 (20.12)	44	5	16	195	-	32	16	105	2,8
(228)	2	50.30 (20.12)	44	5	28	195	-	32	4	105	3,4
	3	50.30 (20.12)	44	6	40	195	4	32	4	105	4,2
	4	65.45 (25.17)	52	6	52	195	3,5	45	3,5	120	6,1
	5	65.45 (25.17)	52	6	64	195	9,5	45	9,5	120	7,1

Ø P prim. (Ø O)	Num Canales	Buje VECOBLOC® Std o SC	X★	Tipo	L	ØJ	K	M	N	ØQ	Peso kg
250	1	50.30 (20.12)	44	5	16	221	-	32	16	105	3,2
(254)	2	50.30 (20.12)	44	5	28	221	-	32	4	105	3,9
	3	50.30 (20.12)	44	6	40	221	4	32	4	105	4,7
	4	65.45 (25.17)	52	6	52	221	3,5	45	3,5	120	6,8
	5	65.45 (25.17)	52	6	64	221	9,5	45	9,5	120	8,1
280	1	50.30 (20.12)	44	5	16	251	8	32	8	105	4,6
(284)	2	50.30 (20.12)	44	5	28	251	-	32	4	105	4,9
	3	65.45 (25.17)	52	5	40	251	-	45	5	120	7,1
	4	65.45 (25.17)	52	6	52	251	3,5	45	3,5	120	8,2
	5	65.45 (25.17)	52	6	64	251	9,5	45	9,5	120	10,5
315	1	50.30 (20.12)	44	5	16	286	8	32	8	105	5,8
(319)	2	50.30 (20.12)	44	5	28	286	-	32	4	105	5,9
	3	65.45 (25.17)	52	5	40	286	-	45	5	120	7,5
	4	65.45 (25.17)	52	6	52	286	3,5	45	3,5	120	9,3
	5	65.45 (25.17)	52	6	64	286	9,5	45	9,5	120	11,0
355	2	50.30 (20.12)	44	7	28	326	1	30	1	110	6,4
(359)	3	65.45 (25.17)	52	7	40	326	2,5	45	2,5	120	8,9
	5	65.45 (25.17)	52	8	64	326	9,5	45	9,5	120	12,0
400	2	65.45 (25.17)	52	7	28	371	8,5	45	8,5	120	8,2
(404)	3	65.45 (25.17)	52	7	40	371	-	45	5	120	10,5
	4	65.45 (25.17)	52	8	52	371	3,5	45	3,5	120	11,5
	5	75.50 (30.20)	62	8	64	371	7	50	7	180	13,1
500	2	65.45 (25.17)	52	7	28	471	8,5	45	8,5	124	15,6
(504)	3	65.45 (25.17)	52	7	40	471	2,5	45	2,5	124	18,75
	4	75.50 (30.20)	62	8	52	471	1	50	1	180	16,0

★ cota del espacio necesario para el montaje del buje

POLEAS PARA CORREAS TRAPECIALES SPA

CARACTERÍSTICAS DIMENSIONALES

SPA

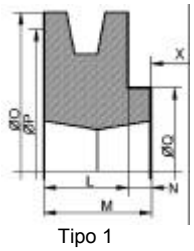

Tipo 1

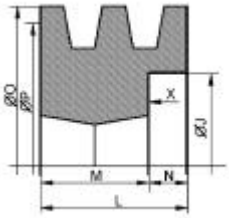

Tipo 2

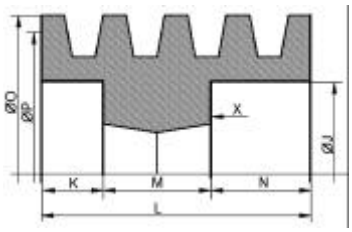

Tipo 4

SENTIDO DE MONTAJE

DEL BUJE VECOBLOC® ESTANDAR O VECOBLOC® SC

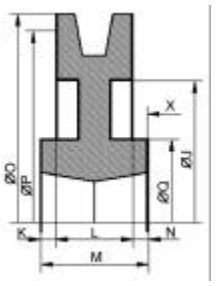

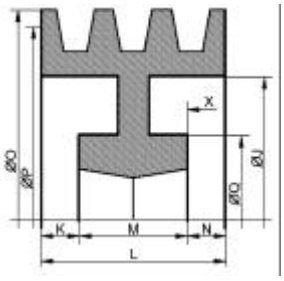

Tipo 5 y 6: Poleas sin radios

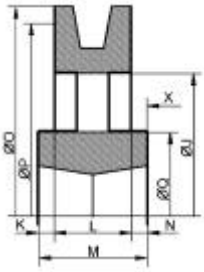

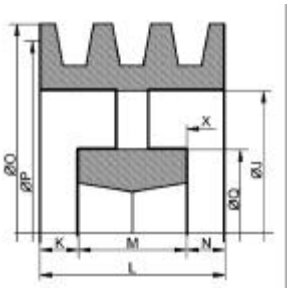

Tipo 7 y 8: Poleas con radios

Ø P prim. (Ø O)	Num Canales	Buje VECOBLOC std	Buje VECOBLOC SC	X★	Tipo	L	ØJ	K	M	N	ØQ	Peso kg
75	1	30.25 (12.10)		38	1	20	-	-	25	5	80	0,45
(82)	2	30.25 (12.10)		38	2	35	50	-	25	10	-	0,5
	3	30.25 (12.10)		38	2	50	50	-	25	25	-	0,65
80	1	30.25 (12.10)		38	1	20	-	-	25	5	80	0,5
(85,5)	2	30.25 (12.10)		38	2	35	50	-	25	10	-	0,58
	3	30.25 (12.10)		38	2	50	50	-	25	25	-	0,82
85	1	30.25 (12.10)		38	1	20	-	-	25	5	88	0,68
(90,5)	2	30.25 (12.10)		38	2	35	55	-	25	10	-	0,7
	3	30.25 (12.10)		38	2	50	55	-	25	25	-	1,0
90	1	30.25 (12.10)		38	1	20	-	-	25	5	90	0,8
(95,5)	2	40.25 (16.10)		44	2	35	60	-	25	10	-	0,7
	3	40.25 (16.10)		44	2	50	60	-	25	25	-	0.9
	4	40.25 (16.10)		44	4	65	60	15	25	25	-	1,2
	5	40.25 (16.10)		44	4	80	60	15	25	40	-	1,6
95	1	30.25 (12.10)		38	1	20	-	-	25	5	80	0,8
(100,5)	2	40.25 (16.10)		44	2	35	60	-	25	10	-	0,85
	3	40.25 (16.10)		44	2	50	60	-	25	25	-	1,15
	4	40.25 (16.10)		44	4	65	65	15	25	25	-	1,6
	5	40.25 (16.10)		44	4	80	65	15	25	40	-	1,8
100	1	40.25 (16.10)		44	1	20	-	-	25	5	90	0,75
(105,5)	2	40.25 (16.10)		44	2	35	65	-	25	10	-	1,0
	3	40.25 (16.10)		44	2	50	65	-	25	25	-	1,3
	4	40.25 (16.10)		44	4	65	65	15	25	25	-	1,8
	5	40.25 (16.10)		44	4	80	65	15	25	40	-	2,1
106	1	40.25 (16.10)		44	1	20	-	-	25	5	90	0,88
(111,5)	2	40.25 (16.10)		44	2	35	71	-	25	10	-	1,2
	3	40.25 (16.10)		44	2	50	71	-	25	25	-	1,45
	4	40.25 (16.10)		44	4	65	71	15	25	25	-	2,0
	5	50.30 (20.12)		44	2	80	71	-	30	50	-	2,1

★ cota del espacio necesario para el montaje del buje

Ø P prim. (Ø O)	Num Canales	Buje VECOBLOC std	Buje VECOBLOC SC	X★	Tipo	L	ØJ	K	M	N	ØQ	Peso kg
112	1	40.25 (16.10)		44	5	20	90,4	-	25	5	90	1,0
(117,5)	2	40.25 (16.10)		44	2	35	77	-	25	10	-	
	3	50.30 (20.12)		44	2	50	77	-	30	25	-	
	4	50.30 (20.12)		44	2	65	77	-	30	35	-	
	5	50.30 (20.12)		44	2	80	77	-	30	50	-	
118	1	40.25 (16.10)		44	5	20	96,4	-	25	5	92	1,1
(123,5)	2	40.25 (16.10)		44	2	35	84	-	25	10	-	
	3	50.30 (20.12)		44	2	50	84	-	30	20	-	
	4	50.30 (20.12)		44	2	65	84	-	30	35	-	
	5	50.30 (20.12)		44	2	80	84	-	30	50	-	
125	1	40.25 (16.10)		44	5	20	105,5	-	25	5	92	1,3
(130,5)	2	40.25 (16.10)		44	2	35	90	-	25	10	-	1,9
	3	50.30 (20.12)		44	2	50	90	-	30	20	-	
	4	50.30 (20.12)		44	2	65	90	-	30	35	-	
	5	50.30 (20.12)		44	4	80	93	24	32	24	-	3,15
132	1	40.25 (16.10)		44	5	20	112,5	-	25	5	92	1,5
(137,5)	2	50.30 (20.12)		44	2	35	96	-	25	10	-	2,0
	3	50.30 (20.12)		44	2	50	97,6	-	32	18	-	2,7
	4	65.45 (25.17)		52	2	65	98	-	45	20	-	
	5	65.45 (25.17)		52	2	80	98	-	45	35	-	
140	1	40.25 (16.10)		44	5	20	120,5	-	25	5	92	1,7
(145,5)	2	50.30 (20.12)		44	2	35	105	-	30	5	-	
	3	65.45 (25.17)		52	2	50	105	-	45	5	-	
	4	65.45 (25.17)		52	2	65	105,6	-	45	20	-	3,6
	5	65.45 (25.17)		52	2	80	105	-	45	35	-	
150	1	40.25 (16.10)		44	5	20	130,5	-	25	5	92	1,9
(155,5)	2	50.30 (20.12)		44	1	35	-	-	35	-	-	3,2
	3	65.45 (25.17)		52	2	50	115,5	-	45	5	-	3,8
	4	65.45 (25.17)		52	2	65	115,5	-	45	20	-	4,4
	5	65.45 (25.17)		52	2	80	115	-	45	35	-	

COLMANT CUVELIER S.A.

rue Greuze - B.P. 529 - 59022 LILLE CEDEX - FRANCE

tél : (33) 3 20 67 79 10 - fax : (33) 3 20 67 79 79

POLEAS PARA CORREAS TRAPECIALES SPA

CARACTERÍSTICAS DIMENSIONALES

SPA

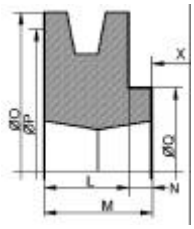

Tipo 1

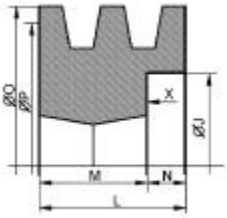

Tipo 2

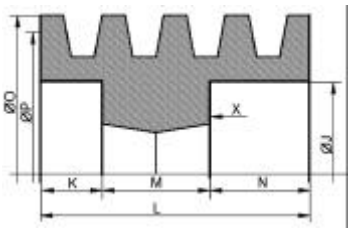

Tipo 4

SENTIDO DE MONTAJE

DEL BUJE VECOBLOC® ESTANDAR O VECOBLOC® SC

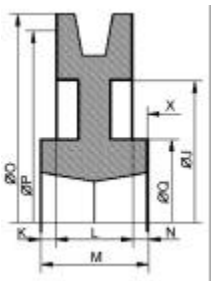

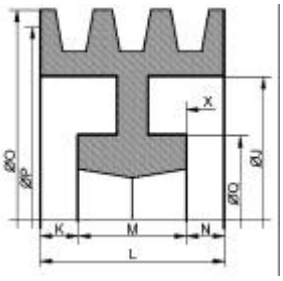

Tipo 5 y 6: Poleas sin radios

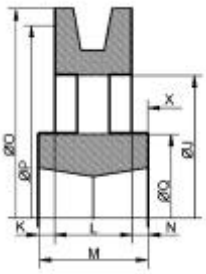

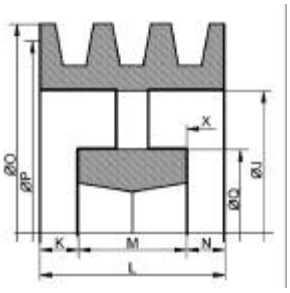

Tipo 7 y 8: Poleas con radios

Ø P prim. (Ø O)	Num Canales	Buje VECOBLOC Std	Buje VECOBLOC SC	X★	Tipo	L	ØJ	K	M	N	ØQ	Peso kg
160	1	40.25 (16.10)		44	5	20	140,5	-	25	5	92	2,2
(165,5)	2	50.30 (20.12)		44	2	35	-	-	32	3	-	3,8
	3	65.45 (25.17)		52	2	50	125,6	-	45	5	-	4,6
	4	65.45 (25.17)		52	2	65	126	-	45	20	-	4,8
	5	65.45 (25.17)		52	2	80	125	-	45	35	-	5,6
180	1	40.25 (16.10)		44	5	20	145,6	-	25	5	92	2,1
(185,5)	2	50.30 (20.12)		44	2	35	-	-	32	3	-	5,1
	3	65.45 (25.17)		52	6	50	148	-	45	5	120	6,0
	4	65.45 (25.17)		52	2	65	145	-	45	20	-	6,8
	5	75.50 (30.20)		62	2	80	145	-	50	30	-	6,6
200	1	50.30 (20.12)		44	5	20	165,6	-	32	12	105	2,8
(205,5)	2	65.45 (25.17)		52	5	35	165,6	-	45	10	120	4,7
	3	65.45 (25.17)		52	6	50	168	-	45	5	106	5,6
	4	75.50 (30.20)		62	2	65	165	-	50	15	-	8,0
	5	75.50 (30.20)		62	2	80	165	-	50	30	-	8,8
224	1	50.30 (20.12)		44	5	20	190	-	32	12	105	4,0
(229,5)	2	65.45 (25.17)		52	5	35	189	-	45	10	120	6,6
	3	65.45 (25.17)		52	6	50	189	2,5	45	2,5	120	6,6
	4	75.50 (30.20)		62	2	65	189	-	50	15	-	10,8
	5	75.50 (30.20)		62	2	80	189	-	50	30	-	11,8
250	1	50.30 (20.12)		44	5	20	216	-	32	12	105	4,7
(255,5)	2	65.45 (25.17)		52	7	35	218	-	45	10	120	4,7
	3	65.45 (25.17)		52	8	50	218	2,5	45	2,5	120	7,2
	4	75.50 (30.20)		62	6	65	215	7,5	50	7,5	160	10,0
	5	75.50 (30.20)		62	6	80	215	15	50	15	146	11,2
280	1	50.30 (20.12)		44	5	20	286,2	-	32	12	105	5,8
(285,5)	2	65.45 (25.17)		52	7	35	248	-	45	10	126	5,8
	3	65.45 (25.17)		52	8	50	248	2,5	45	2,5	120	7,4
	4	75.50 (30.20)		62	6	65	245	7,5	50	7,5	140	10,0
	5	90.90 (35.35)		67	5	80	245	5	90	5	180	19,0

Ø P prim. (Ø O)	Num Canales	Buje VECOBLOC std	Buje VECOBLOC SC	X★	Tipo	L	ØJ	K	M	N	ØQ	Peso kg
315	1	50.30 (20.12)		44	5	20	284	5	30	5	105	7,8
(320,5)	2	65.45 (25.17)		52	7	35	283	-	45	10	126	7,6
	3	75.50 (30.20)		62	5	50	280	-	50	-	140	10,2
	4	75.50 (30.20)		62	6	65	280	7,5	50	7,5	140	10,5
	5	90.90 (35.35)		67	5	80	280	5	90	5	180	19,8
355	1	50.30 (20.12)		44	7	20	320	-	32	12	105	6,8
(360,5)	2	65.45 (25.17)		52	7	35	320	-	45	10	120	10,8
	3	75.50 (30.20)		62	8	50	320	-	50	-	180	11,4
	4	75.50 (30.20)		62	6	65	320	7,5	50	7,5	140	11,2
	5	90.90 (35.35)		67	7	80	320	5	90	5	170	22,8
400	1	50.30 (20.12)		44	7	20	365	-	32	12	105	7,5
(405,5)	2	65.45 (25.17)		52	7	35	365	-	45	10	120	11,4
	3	75.50 (30.20)		62	8	50	365	-	50	-	180	13,0
	4	75.50 (30.20)		62	6	65	368	7,5	50	7,5	140	14,8
	5	90.90 (35.35)		67	7	80	365	5	90	5	180	23,8
450	2	65.45 (25.17)		52	7	35	415	-	45	10	120	14,5
(455,5)	3	75.50 (30.20)		62	8	50	418	-	50	-	180	14,0
	4	75.50 (30.20)		62	8	65	418	7,5	50	7,5	180	15,8
	5	90.90 (35.35)		67	7	80	418	5	90	5	180	25,0
500	2	65.45 (25.17)		52	7	35	465	5	45	5	120	16,4
(505,5)	3	75.50 (30.20)		62	7	50	468	-	50	-	180	15,2
	4	75.50 (30.20)		62	8	65	468	7,5	50	7,5	180	17,6
	5	90.90 (35.35)		67	7	80	465	5	90	5	180	28,1
560	2	75.50 (30.20)		62	7	35	528	7,5	50	7,5	180	15,6
(565,5)	3	75.50 (30.20)		62	8	50	528	-	50	-	180	21,0
630	2	75.50 (30.20)		62	7	35	595	-	50	15	180	26,0
(635,5)	3	75.50 (30.20)		62	8	50	595	-	50	-	180	25,4
	4	90.90 (35.35)		67	7	65	595	12,5	90	12,5	180	28,0
	5	90.90 (35.35)		67	7	80	596	5	90	5	180	34,0
800 (805,5)	5	100100 (4040)		-	7	80	765	10	100	10	210	

Poleas fabricadas con cono interior simple

★ cota del espacio necesario para el montaje del buje

POLEAS PARA CORREAS TRAPECIALES SPB

CARACTERÍSTICAS DIMENSIONALES

SPB

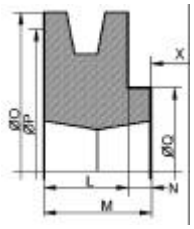

Tipo 1

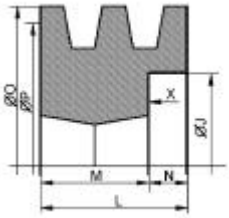

Tipo 2

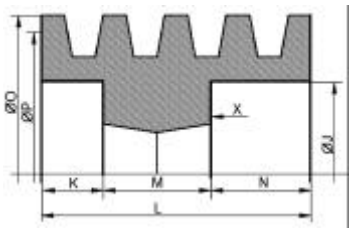

Tipo 4

SENTIDO DE MONTAJE

DEL BUJE
VECOBLOC® ESTANDAR
O VECOBLOC® SC

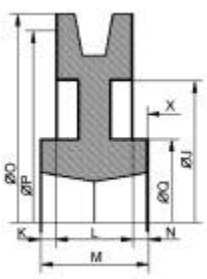

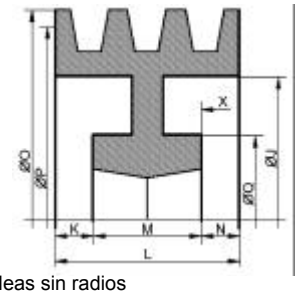

Tipo 5 y 6: Poleas sin radios

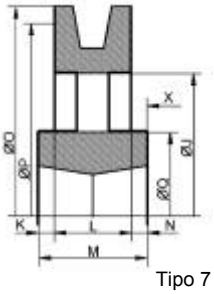

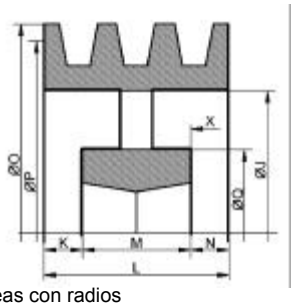

Tipo 7 y 8: Poleas con radios

Ø P prim. (Ø O)	Num Canales	Buje VECOBLOC std	Buje VECOBLOC SC	X★	Tipo	L	ØJ	K	M	N	ØQ	Peso kg
106	1	40.40 (16.15)		44	1	25	-	-	25	-	-	0,9
(113)	2	40.40 (16.15)		44	2	44	60	-	25	19	-	
	3	40.40 (16.15)		44	4	63	65	15	25	23	-	2,3
	4	40.40 (16.15)		44	4	82	57	-	25	57	-	2,25
112	1	40.25 (16.10)		44	1	25	-	-	25	-	-	1,0
(119)	2	50.30 (20.12)		44	2	44	72	-	30	14	-	1,4
	3	50.30 (20.12)		44	2	63	72	-	30	33	-	1,9
	4	50.30 (20.12)		44	4	82	71	26	30	26	-	2,4
118	1	40.25 (16.10)		44	1	25	-	-	25	-	-	1,2
(125)	2	50.30 (20.12)		44	2	44	78	-	30	14	-	1,65
	3	50.30 (20.12)		44	2	63	78	-	30	33	-	2,15
	4	50.30 (20.12)		44	4	82	78	-	30	52	-	3,1
125	1	40.25 (16.10)		44	1	25	-	-	25	-	-	
(132)	2	50.30 (20.12)		44	2	44	79	-	30	14	-	2,0
	3	50.30 (20.12)		44	2	63	79	-	30	33	-	2,65
	4	50.30 (20.12)		44	4	82	85	26	30	26	-	2,6
	5	50.30 (20.12)		44	2	101	87	-	30	71	-	3,8
132	1	40.25 (16.10)		44	1	25	-	-	25	-	-	
(139)	2	50.30 (20.12)		44	2	44	86	-	30	14	-	2,35
	3	50.30 (20.12)		44	2	63	86	-	30	33	-	3,0
	4	50.30 (20.12)		44	4	82	89	-	32	50	-	3,7
	5	50.30 (20.12)		44	2	101	94	-	30	71	-	3,8
140	1	40.25 (16.10)		44	1	25	-	-	25	-	-	2,0
(147)	2	50.30 (20.12)		44	2	44	94	-	30	14	-	3,5
	3	50.30 (20.12)		44	2	63	94	-	30	33	-	4,3
	4	50.30 (20.12)		44	4	82	94	26	30	26	-	4,3
	5	65.45 (25.17)		52	4	101	100	28	45	28	-	4,4
	6	65.45 (25.17)		52	4	120	100	37,5	45	37,5	-	6,1
150	1	40.25 (16.10)		44	5	25	126	-	25	-	86	
(157)	2	50.30 (20.12)		44	2	44	104	-	30	14	-	3,65
	3	65.45 (25.17)		52	2	63	104	-	45	18	-	4,0
	4	65.45 (25.17)		52	2	82	104	-	45	37	-	4,9
	5	65.45 (25.17)		52	4	101	107	28	45	28	-	5,6
	6	65.45 (25.17)		52	4	120	107	34,5	51	34,5	-	6,6
160	1	40.25 (16.10)		44	1	25	-	-	25	-	-	2,9
(167)	2	50.30 (20.12)		44	2	44	114	-	30	14	-	3,8
	3	65.45 (25.17)		52	2	63	120	-	45	18	-	4,3
	4	65.45 (25.17)		52	4	82	114	18,5	45	18,5	-	5,6
	5	65.45 (25.17)		52	4	101	114	28	45	28	-	6,3
	6	75.50 (30.20)		62	4	120	114	15	50	55	-	7,8
	8	75.75 (30.30)		62	4	158	114	40	50	68	-	
170	1	40.25 (16.10)		44	1	25	-	-	25	-	-	3,3
(177)	2	50.30 (20.12)		44	2	44	124	-	30	14	-	4,2
	3	65.45 (25.17)		52	2	63	130	-	45	18	-	5,4
	4	65.45 (25.17)		52	4	82	124	18,5	45	18,5	-	6,6
	5	75.50 (30.20)		62	4	101	124	25,5	50	25,5	-	6,8
	6	75.50 (30.20)		62	4	120	124	35	50	35	-	7,9
	8	75.75 (30.30)		62	4	158	124	40	50	68	-	10,8

Ø P prim. (Ø O)	Num Canales	Buje VECOBLOC std	Buje VECOBLOC SC	X★	Tipo	L	ØJ	K	M	N	ØQ	Peso kg
180	1	40.25 (16.10)		44	1	25	-	-	25	-	-	2,5
(187)	2	65.45 (25.17)		52	1	44	144	-	45	1	-	5,0
	3	65.45 (25.17)		52	2	63	140	-	45	18	-	6,6
	4	65.45 (25.17)		52	4	82	134	18,5	45	18,5	-	7,6
	5	75.50 (30.20)		62	4	101	134	25,5	50	25,5	-	8,0
	6	75.50 (30.20)		62	4	120	134	35	50	35	-	12,6
	8	75.75 (30.30)		62	4	158	114	40	50	68	-	
190	1	50.30 (20.12)		44	1	25	-	-	32	7	-	4,7
(197)	2	65.45 (25.17)		52	1	44	144	-	45	1	110	5,5
	3	65.45 (25.17)		52	2	63	150	-	45	18	-	6,4
	4	65.45 (25.17)		52	4	82	144	18,5	45	18,5	-	8,6
	5	75.50 (30.20)		62	4	101	144	25,5	50	25,5	-	9,0
	6	75.50 (30.20)		62	4	120	144	35	50	35	-	10,4
	8	75.75 (30.30)		62	4	158	124	40	50	68	-	
200	1	50.30 (20.12)		44	5	25	157	-	32	7	105	4,0
(207)	2	65.45 (25.17)		52	1	44	-	-	45	1	120	7,5
	3	65.45 (25.17)		52	2	63	155	-	45	18	-	7,0
	4	75.50 (30.20)		62	2	82	154	-	50	32	-	9,2
	5	75.50 (30.20)		62	2	101	154	-	50	51	-	10,4
	6	75.50 (30.20)		62	4	120	154	35	50	35	-	11,6
	8	90.90 (35.35)		67	2	158	154	-	90	68	-	15,2
212	2	65.45 (25.17)		52	5	44	169	-	45	1	120	5,9
(219)	3	65.45 (25.17)		52	2	63	168	-	45	18	-	8,0
	4	75.50 (30.20)		62	2	82	166	-	50	32	-	10,4
	5	75.50 (30.20)		62	2	101	166	-	50	51	-	11,8
	6	90.90 (35.35)		67	4	120	166	15,5	89	15,5	-	20,65
	8	90.90 (35.35)		67	2	158	166	-	90	68	-	
224	1	50.30 (20.12)		44	5	25	181	-	32	7	105	5,1
(231)	2	65.45 (25.17)		52	5	44	176	-	45	1	110	7,8
	3	65.45 (25.17)		52	2	63	181	-	45	18	-	9,0
	4	75.50 (30.20)		62	2	82	178	-	50	32	-	12,2
	5	75.50 (30.20)		62	2	101	178	-	50	51	-	13,4
	6	90.90 (35.35)		67	4	120	178	15	90	15	-	17,6
	8	90.90 (35.35)		67	4	158	178	34	90	34	-	21,0
236	2	65.45 (25.17)		52	7	44	192	-	45	1	120	6,3
(243)	3	65.45 (25.17)		52	8	63	190	-	45	18	120	8,3
	4	75.50 (30.20)		62	2	82	190	-	50	32	-	14,0
	5	90.90 (35.35)		67	2	101	190	-	90	11	-	18,8
	6	90.90 (35.35)		67	4	120	190	15	90	15	-	20,2
	8	90.90 (35.35)		67	4	158	190	34	90	34	-	
250	1	50.30 (20.12)		44	7	25	210	-	30	5	115	
(257)	2	65.45 (25.17)		52	7	44	206	-	45	1	120	6,4
	3	75.50 (30.20)		62	6	63	204	-	50	13	146	11,0
	4	75.50 (30.20)		62	6	82	204	-	50	32	146	13,0
	5	90.90 (35.35)		67	2	101	204	-	90	11	-	22,2
	6	90.90 (35.35)		67	4	120	204	15	90	15	-	24,0
	8	90.90 (35.35)		67	4	158	204	34	90	34	-	27,0

★ cota del espacio necesario para el montaje del buje

COLMANT CUVELIER S.A.
rue Greuze - B.P. 529 - 59022 LILLE CEDEX - FRANCE
tél : (33) 3 20 67 79 10 - fax : (33) 3 20 67 79 79

POLEAS PARA CORREAS TRAPECIALES SPB

CARACTERÍSTICAS DIMENSIONALES

SPB

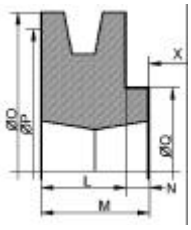

Tipo 1

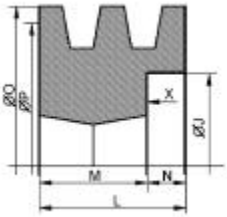

Tipo 2

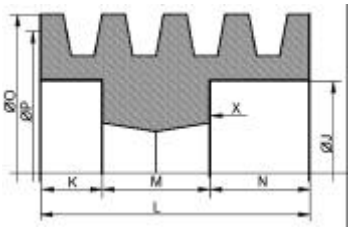

Tipo 4

SENTIDO DE MONTAJE

DEL BUJE VECOBLOC® ESTANDAR O VECOBLOC® SC

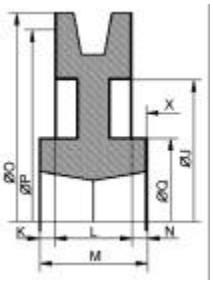

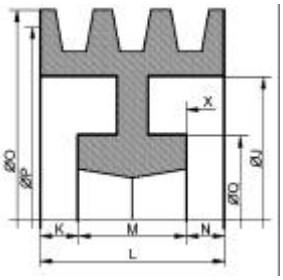

Tipo 5 y 6: Poleas sin radios

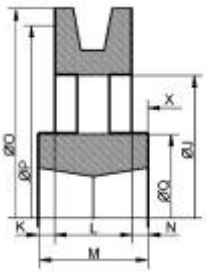

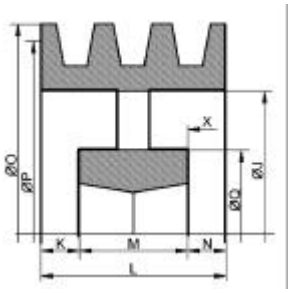

Tipo 7 y 8: Poleas con radios

Ø P prim. (Ø O)	Num Canales	Buje VECOBLOC std	Buje VECOBLOC SC	X★	Tipo	L	ØJ	K	M	N	ØQ	Peso kg
265 (272)	8	90.90 (35.35)		67	4	158	219	34	90	34	-	32,0
280 (287)	1	50.30 (20.12)		44	7	25	234	-	30	5	115	
	2	65.45 (25.17)		52	5	44	237	-	45	1	120	9,9
	3	75.50 (30.20)		62	6	63	236	6,5	50	6,5	140	9,6
	4	75.50 (30.20)		62	6	82	236	16	50	16	140	11,6
	5	90.90 (35.35)		67	6	101	234	5,5	90	5,5	185	24,4
	6	90.90 (35.35)		67	6	120	234	15	90	15	185	26,2
	8	90.90 (35.35)		67	4	158	234	34	90	34	-	
300 (307)	2	65.45 (25.17)		52	7	44	254	0,5	45	0,5	126	10,6
	3	75.50 (30.20)		62	6	63	256	6,5	50	6,5	140	11,2
	4	90.90 (35.35)		67	5	82	254	4	90	4	185	21,2
	5	90.90 (35.35)		67	6	101	254	5,5	90	5,5	185	24,6
	6	90.90 (35.35)		67	6	120	254	15	90	15	185	27,6
	8	90.90 (35.35)		67	6	158	254	34	90	34	185	.
315 (322)	2	65.45 (25.17)		52	7	44	269	0,5	45	0,5	125	10,0
	3	75.50 (30.20)		62	6	63	271	6,5	50	6,5	140	12,0
	4	90.90 (35.35)		67	5	82	269	4	90	4	185	22,0
	5	90.90 (35.35)		67	6	101	269	5,5	90	5,5	185	26,4
	6	90.90 (35.35)		67	6	120	269	15	90	15	185	31,6
	8	90.90 (35.35)		67	6	158	272	34,5	89	34,5	175	29,45
335 (342)	8	90.90 (35.35)		67	6	158	289	34	90	34	185	40,2
355 (362)	2	75.50 (30.20)		62	5	44	311	3	50	3	140	9,4
	3	75.50 (30.20)		62	6	63	311	6,5	50	6,5	140	11,6
	4	90.90 (35.35)		67	7	82	311	4	90	4	178	21,0
	5	90.90 (35.35)		67	8	101	311	5,5	90	5,5	178	24,0
	6	90.90 (35.35)		67	8	120	311	15	90	15	178	23,0
	8	90.90 (35.35)		67	6	158	309	34	90	34	185	
400 (407)	2	75.50 (30.20)		62	5	44	354	3	50	3	140	12,8
	3	90.90 (35.35)		67	7	63	354	13,5	90	13,5	180	22,8
	4	90.90 (35.35)		67	7	82	354	4	90	4	180	25,2
	5	90.90 (35.35)		67	8	101	354	5,5	90	5,5	180	28,6
	6	90.90 (35.35)		67	8	120	354	15	90	15	180	31,4
	8	100100 (40.40)		-	8	158	354	29	100	29	210	
450 (457)	2	75.50 (30.20)		62	7	44	404	3	50	3	180	14,1
	3	90.90 (35.35)		67	7	63	404	13,5	90	13,5	180	26,0
	4	90.90 (35.35)		67	7	82	404	4	90	4	180	27,6
	5	90.90 (35.35)		67	8	101	404	5,5	90	5,5	180	32,0
	6	100100 (4040)		-	8	120	404	9	102	9	215	35,0
	8	100100 (4040)		-	8	158	407	28	102	28	210	42,45

Ø P prim. (Ø O)	Num Canales	Buje VECOBLOC std	Buje VECOBLOC SC	X★	Tipo	L	ØJ	K	M	N	ØQ	Peso kg
500 (507)	2	75.50 (30.20)		62	7	44	454	3	50	3	180	16,4
	3	90.90 (35.35)		67	7	63	454	13,5	90	13,5	180	27,6
	4	90.90 (35.35)		67	7	82	454	4	90	4	180	33,2
	5	90.90 (35.35)		67	8	101	454	5,5	90	5,5	180	35,6
	6	100100(4040)		-	8	120	454	10	100	10	215	
	8	115115 (4545)		-	8	158	454	21,5	115	21,5	240	
560 (567)	2	75.75 (30.30)		67	7	44	584	3	50	3	180	24,8
	3	90.90 (35.35)		67	7	63	584	13,5	90	13,5	180	34,0
	4	90.90 (35.35)		67	7	82	584	4	90	4	180	39,4
	5	100100 (4040)		-	8	101	584	0,5	100	0,5	215	
	6	100100 (4040)		-	8	120	584	10	100	10	215	
	8	125125(5050)		-	8	158	584	16,5	125	16,5	260	
630 (637)	2	75.75(30.30)		67	7	44	584	3	50	3	180	24,8
	3	90.90 (35.35)		67	7	63	584	13,5	90	13,5	180	34,0
	4	90.90 (35.35)		67	7	82	584	4	90	4	180	39,4
	5	100100 (4040)		-	8	101	584	0,5	100	0,5	215	
	6	100100 (4040)		-	8	120	584	10	100	10	215	
	8	125125 (5050)		-	8	158	584	16,5	125	16,5	260	
710 (717)	3	90.90 (35.35)		67	7	63	664	13,5	90	13,5	180	37,6
	4	90.90 (35.35)		67	8	82	664	-	89	7	175	57,0
	5	100100 (4040)		-	8	101	664	0,5	100	0,5	215	
	6	115115 (4040)		-	8	120	664	2,5	115	2,5	240	
	8	125125 (5050		-	8	158	664	16,5	125	16,5	260	
800 (807)	3	90.90 (35.35)		67	7	63	754	13,5	90	13,5	180	39,6
	4	100100 (4040)		-	7	82	754	9	100	9	215	
	5	100100 (4040)		-	8	101	754	0,5	100	0,5	215	
	6	115115 (4545)		-	8	120	754	2,5	115	2,5	240	
	8	125125 (5050		-	8	158	754	16,5	125	16,5	260	
1000 (1007)	3	100100 (4040)		-	7	63	954	18,5	100	18,5	215	
	4	100100 (4040)		-	7	82	954	9	100	9	215	
	5	115115 (4545)		-	7	101	954	7	115	7	240	
	6	115115 (4545)		-	8	120	954	2,5	115	2,5	240	
	8	125125 (5050)		-	8	158	954	16,5	125	16,5	260	
1250 (1257)	8	125125 (5050)		-	8	158	1204	16,5	125	16,5	260	

★ cota del espacio necesario para el montaje del buje

Poleas fabricadas con cono interior simple

POLEAS PARA CORREAS TRAPECIALES SPC

CARACTERÍSTICAS DIMENSIONALES

SPC

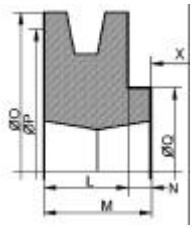

Tipo 1

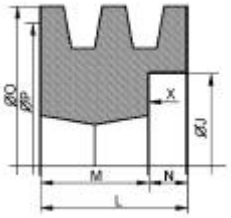

Tipo 2

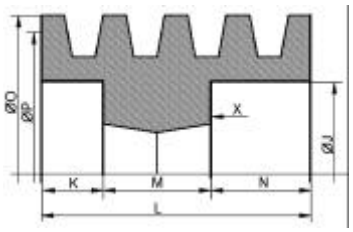

Tipo 4

SENTIDO DE MONTAJE

DEL BUJE VECOBLOC® ESTANDAR O VECOBLOC® SC

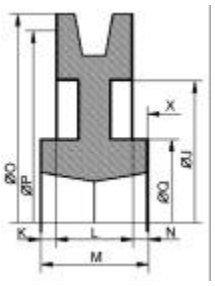

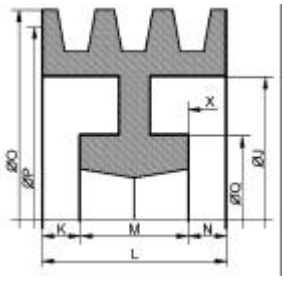

Tipo 5 y 6: Poleas sin radios

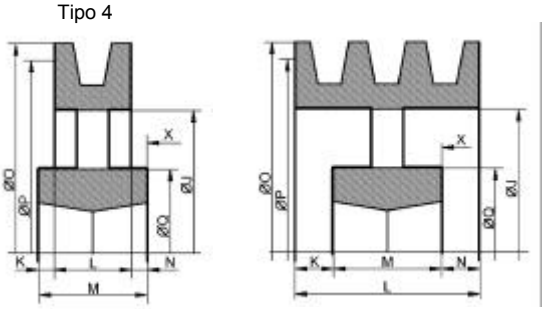

Tipo 7 y 8: Poleas con radios

Ø P prim. (Ø O)	Num Canales	Buje VECOBLOC std	Buje VECOBLOC SC	X★	Tipo	L	ØJ	K	M	N	ØQ	Peso kg
180	2	65.45 (25.17)		52	2	59,5	126	-	45	14,5	-	6,2
(189,6)	3	65.45 (25.17)		52	2	85	126	-	45	40	-	7,8
	4	75.50 (30.20)		62	4	110,5	126	25	50	35,5	-	8,4
	5	75.50 (30.20)		62	4	136	126	25	50	61	-	9,8
	6	75.75 (30.30)		62	4	161,5	126	40	50	71,5	-	12,0
	8	75.75 (30.30)		62	4	212,5	126	75	50	87,5	-	15,5
190	2	65.45 (25.17)		52	2	59,5	136	-	45	14,5	-	7,2
(199,6)	3	65.45 (25.17)		52	2	85	136	-	45	40	-	8,8
	4	75.50 (30.20)		62	4	110,5	136	25	50	35,5	-	9,4
	5	75.50 (30.20)		62	4	136	136	25	50	61	-	11,4
	6	75.75 (30.30)		62	4	161,5	136	40	50	71,5	-	13,6
	8	75.75 (30.30)		62	4	212,5	136	75	50	87,5	-	17,6
200	2	65.45 (25.17)		52	2	59,5	146	-	45	14,5	-	8,0
(209,6)	3	65.45 (25.17)		52	2	85	146	-	45	40	-	9,8
	4	75.50 (30.20)		62	4	110,5	146	25	50	35,5	-	11,1
	5	90.90 (35.35)		67	2	136	146	-	90	46	-	13,6
	6	90.90 (35.35)		67	2	161,5	146	-	90	71,5	-	15,0
	8	90.90 (35.35)		67	4	212,5	146	35	90	87,5	-	17,8
212	2	65.45 (25.17)		52	2	59,5	158	-	45	14,5	-	9,4
(221,6)	3	75.50 (30.20)		62	2	85	158	-	50	35	-	10,8
	4	75.50 (30.20)		62	4	110,5	158	25	50	35,5	-	12,6
	5	90.90 (35.35)		67	2	136	158	-	90	46	-	16,2
	6	90.90 (35.35)		67	2	161,5	158	-	90	71,5	-	17,0
	8	90.90 (35.35)		67	4	212,5	158	35	90	87,5	-	21,2
224	2	75.50 (30.20)		62	2	59,5	170	-	50	9,5	-	10,3
(233,6)	3	75.50 (30.20)		62	4	85	166	17,5	50	17,5	-	12,6
	4	90.90 (35.35)		67	4	110,5	166	10,25	90	10,25	-	16,9
	5	90.90 (35.35)		67	4	136	166	23	90	23	-	19,0
	6	90.90 (35.35)		67	4	161,5	166	35,75	90	35,75	-	21,4
	8	90.90 (35.35)		67	4	212,5	166	46	90	76,5	-	26,0
236	2	75.50 (30.20)		62	2	59,5	182	-	50	9,5	-	11,6
(245,6)	3	75.50 (30.20)		62	4	85	178	17,5	50	17,5	-	14,2
	4	90.90 (35.35)		67	4	110,5	178	10,25	90	10,25	-	18,8
	5	90.90 (35.35)		67	4	136	178	23	90	23	-	22,2
	6	90.90 (35.35)		67	4	161,5	178	35,75	90	35,75	-	24,4
	8	90.90 (35.35)		67	4	212,5	178	46	90	76,5	-	28,2

Ø P prim. (Ø O)	Num Canales	Buje VECOBLOC std	Buje VECOBLOC SC	X★	Tipo	L	ØJ	K	M	N	ØQ	Peso kg
250	2	75.50 (30.20)		62	2	59,5	196	-	50	9,5	-	13,6
(259,6)	3	75.50 (30.20)		62	4	85	192	17,5	50	17,5	-	16,0
	4	90.90 (35.35)		67	4	110,5	192	10,25	90	10,25	-	22,2
	5	90.90 (35.35)		67	4	136	192	23	90	23	-	25,6
	6	90.90 (35.35)		67	4	161,5	192	35,75	90	35,75	-	28,0
	8	90.90 (35.35)		67	4	212,5	192	61,25	90	61,25	-	32,2
265	2	75.50 (30.20)		62	6	59,5	207	-	50	9,5	146	11,2
(274,6)	3	90.90 (35.35)		67	1	85	-	-	90	5	180	23,4
	4	90.90 (35.35)		67	4	110,5	207	10,25	90	10,25	-	26,0
	5	90.90 (35.35)		67	4	136	207	23	90	23	-	29,8
	6	90.90 (35.35)		67	4	161,5	207	35,75	90	35,75	-	32,4
	8	90.90 (35.35)		67	4	212,5	207	61,25	90	61,25	-	36,6
280	2	75.50 (30.20)		62	6	59,5	222	-	50	9,5	146	14,0
(289,6)	3	90.90 (35.35)		67	1	85	-	-	90	5	180	26,8
	4	90.90 (35.35)		67	4	110,5	222	10,25	90	10,25	-	30,0
	5	90.90 (35.35)		67	4	136	222	23	90	23	-	33,2
	6	90.90 (35.35)		67	4	161,5	222	35,75	90	35,75	-	37,0
	8	90.90 (35.35)		67	4	212,5	222	61,25	90	61,25	-	41,6
300	2	90.90 (35.35)		67	5	59,5	242	15,25	90	15,25	180	21,6
(309,6)	3	90.90 (35.35)		67	5	85	242	2,5	90	2,5	180	24,0
	4	90.90 (35.35)		67	6	110,5	242	10,25	90	10,25	180	30,6
	5	90.90 (35.35)		67	6	136	242	23	90	23	185	34,0
	6	90.90 (35.35)		67	6	161,5	242	35,75	90	35,75	180	38,0
	8	100100 (4040)		-	4	212,5	242	56,25	100	56,25	-	
315	2	90.90 (35.35)		67	5	59,5	257	15,25	90	15,25	185	22,4
(324,6)	3	90.90 (35.35)		67	5	85	257	2,5	90	2,5	185	25,6
	4	90.90 (35.35)		67	6	110,5	257	10,25	90	10,25	185	29,6
	5	90.90 (35.35)		67	6	136	257	23	90	23	185	33,2
	6	90.90 (35.35)		67	6	161,5	257	35,75	90	35,75	185	36,2
	8	100100 (4040)		-	4	212,5	257	56,25	100	56,25	-	
335	2	90.90 (35.35)		67	6	59,5	377	15,25	90	15,25	180	19,0
(344,6)	3	90.90 (35.35)		67	6	85	277	2,5	90	2,5	180	22,0
	4	90.90 (35.35)		67	6	110,5	277	10,25	90	10,25	180	28,6
	5	90.90 (35.35)		67	6	136	277	23	90	23	180	33,8
	6	90.90 (35.35)		67	6	161,5	277	35,75	90	35,75	180	46,0
	8	100100 (4040)		-	4	212,5	277	56,25	100	56,25	-	40,2

★ cota del espacio necesario para el montaje del buje

COLMANT CUVELIER S.A.

rue Greuze - B.P. 529 - 59022 LILLE CEDEX - FRANCE

tél : (33) 3 20 67 79 01 - fax : (33) 3 20 67 79 79

POLEAS PARA CORREAS TRAPECIALES SPC

CARACTERÍSTICAS DIMENSIONALES

SPC

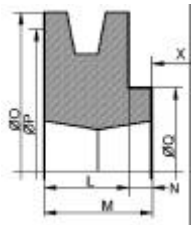

Tipo 1

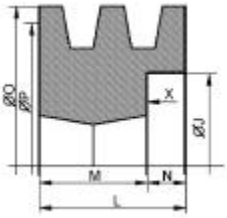

Tipo 2

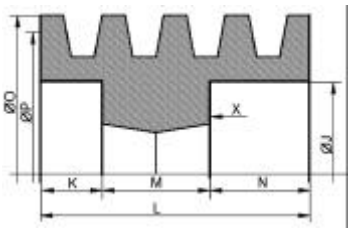

Tipo 4

SENTIDO DE MONTAJE

DEL BUJE VECOBLOC® ESTANDAR O VECOBLOC® SC

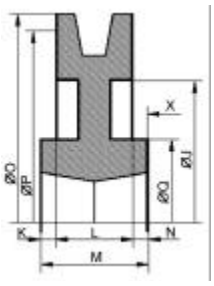

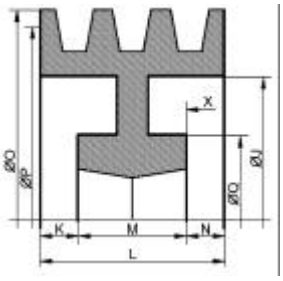

Tipo 5 y 6: Poleas sin radios

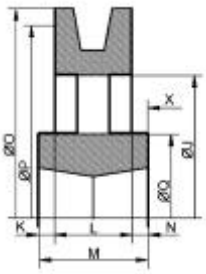

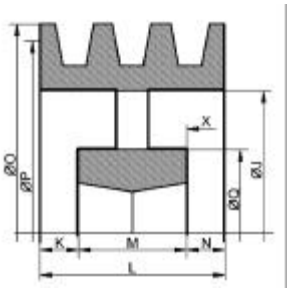

Tipo 7 y 8: Poleas con radios

Ø P prim. (Ø O)	Num Canales	Buje VECOBLOC std	Buje VECOBLOC SC	X★	Tipo	L	ØJ	K	M	N	ØQ	Peso kg
355	2	90.90 (35.35)		67	5	59,5	297	15,25	90	15,25	180	24,6
(364,6)	3	90.90 (35.35)		67	5	85	297	2,5	90	2,5	180	27,0
	4	90.90 (35.35)		67	6	110,5	297	10,25	90	10,25	180	31,8
	5	90.90 (35.35)		67	6	136	297	23	90	23	185	40,4
	6	90.90 (35.35)		67	6	161,5	297	35,75	90	35,75	185	42,0
	8	100100 (40.40)		-	4	212,5	297	56,25	100	56,25	-	
400	3	90.90 (35.35)		67	5	85	342	2,5	90	2,5	180	23,0
(409,6)	4	90.90 (35.35)		67	6	110,5	342	10,25	90	10,25	180	36,4
	5	90.90 (35.35)		67	6	136	342	23	90	23	180	38,0
	6	100.100 (40.40)		-	8	161,5	342	30,75	100	30,75	210	
	8	115.115 (45.45)		-	6	212,5	342	48,75	115	48,75	240	
450	3	90.90 (35.35)		67	7	85	392	2,5	90	2,5	200	34,8
(459,6)	4	90.90 (35.35)		67	8	110,5	392	10,25	90	10,25	200	40,0
	5	100.100 (40.40)		-	8	136	392	18	100	18	210	
	6	115.115 (45.45)		-	6	161,5	392	23,25	115	23,25	240	
	8	125.125 (50.50)		-	6	212,5	392	43,75	125	43,75	260	
500	3	90.90 (35.35)		67	7	85	442	2,5	90	2,5	200	36,0
(509,6)	4	90.90 (35.35)		67	8	110,5	442	10,25	90	10,25	180	44,4
	5	100.100 (40.40)		-	8	136	442	18	100	18	210	
	6	115.115 (45.45)		-	8	161,5	442	23,25	115	23,25	240	
	8	125.125 (50.50)		-	8	212,5	442	43,75	212,5	43,75	260	
560	3	90.90 (35.35)		67	7	85	502	2,5	90	2,5	200	45,0
(569,6)	4	100.100 (40.40)		-	8	110,5	502	5,25	100	5,25	200	
	5	115.115 (45.45)		-	8	136	502	10,5	115	10,5	240	
	6	125.125 (50.50)		-	8	161,5	502	18,25	125	18,25	260	
	8	125.125 (50.50)		-	8	212,5	502	43,75	125	43,75	260	

Ø P prim. (Ø O)	Num Canales	Buje VECOBLOC standard	X★	Tipo	L	ØJ	K	M	N	ØQ	Peso kg
630	3	100.100 (40.40)	-	7	85	572	7,5	100	7,5	210	
(639,6)	4	115.115 (45.45)	-	7	110,5	572	2,25	115	2,25	240	
	5	125.125 (50.50)	-	8	136	572	5,5	125	5,5	260	
	6	125.125 (50.50)	-	8	161,5	572	18,25	125	18,25	260	
	8	125.125 (50.50)	-	8	212,5	572	43,75	125	43,75	260	
710	3	100.100 (40.40)	-	7	85	654	6,5	100	8,5	210	70,71
(719,6)	4	115.115 (50.50)	-	7	110,5	652	2,25	115	2,25	240	
	5	125.125 (50.50)	-	8	136	652	5,5	125	5,5	260	
	6	125.125 (50.50)	-	8	161,5	652	18,25	125	18,25	260	
	8	125.125 (50.50)	-	8	212,5	652	43,75	125	43,75	260	
800	3	115.115 (45.45)	-	7	85	742	15	115	15	240	
(809,6)	4	125.125 (50.50)	-	8	110,5	742	7,25	125	7,25	260	
	5	125.125 (50.50)	-	8	136	742	5,5	125	5,5	260	
	6	125.125 (50.50)	-	8	161,5	742	18,25	125	18,25	260	
	8	125.125 (50.50)	-	8	212,5	742	43,75	125	43,75	260	
1000	3	125.125 (50.50)	-	7	85	942	20	125	20	260	
(1009,6)	4	125.125 (50.50)	-	7	110,5	942	7,25	125	7,25	260	
	5	125.125 (50.50)	-	8	136	942	5,5	125	5,5	260	
	6	125.125 (50.50)	-	8	161,5	942	18,25	125	18,25	260	
	8	125.125 (50.50)	-	8	212,5	942	43,75	125	43,75	260	
1250	6	125.125 (50.50)	-	8	161,5	1190	18,25	125	18,25	260	
(1259,6)	8	125.125 (50.50)	-	8	212,5	1190	43,75	125	43,75	260	

Poleas fabricadas con cono interior simple

★ cota del espacio necesario para el montaje del buje

CORREAS TRAPECIALES ACANALADAS MICRO-V

CARACTERÍSTICAS GENERALES

Micro-V

	Paso mm	Altura mm
PJ	2,34	3,5
PL	4,7	6,4
PM	9,4	12,7

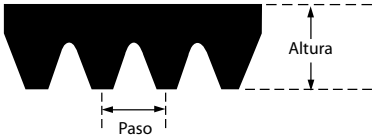

PJ

Descripción		Longitud efectiva
DIN 7867	RMA	mm
PJ406	160 J	406
PJ432	170 J	432
PJ457	180 J	457
PJ483	190 J	483
PJ508	200 J	508
PJ559	220 J	559
PJ584	230 J	584
PJ610	240 J	610
PJ660	260 J	660
PJ711	280 J	711
PJ723	285 J	723
PJ737	290 J	737
PJ762	300 J	762
PJ813	320 J	813
PJ838	330 J	838
PJ864	340 J	864
PJ914	360 J	914
PJ955	376 J	955
PJ965	380 J	965
PJ1016	400 J	1016
PJ1041	410 J	1041
PJ1067	420 J	1067

Descripción		Longitud efectiva
DIN 7867	RMA	mm
PJ1092	430 J	1092
PJ1105	435 J	1105
PJ1110	437 J	1110
PJ1118	440 J	1118
PJ1123	442 J	1123
PJ1130	445 J	1130
PJ1136	447 J	1136
PJ1150	453 J	1150
PJ1168	460 J	1168
PJ1194	470 J	1194
PJ1200	473 J	1200
PJ1222	480 J	1222
PJ1233	485 J	1233
PJ1244	490 J	1244
PJ1262	497 J	1262
PJ1270	500 J	1270
PJ1280	504 J	1280
PJ1300	512 J	1300
PJ1309	515 J	1309
PJ1321	520 J	1321
PJ1333	525 J	1333
PJ1355	534 J	1355

Descripción		Longitud efectiva
DIN 7867	RMA	mm
PJ1371	540 J	1371
PJ1397	550 J	1397
PJ1428	562 J	1428
PJ1439	567 J	1439
PJ1473	580 J	1473
PJ1549	610 J	1549
PJ1600	630 J	1600
PJ1651	650 J	1651
PJ1663	655 J	1663
PJ1752	690 J	1752
PJ1854	730 J	1854
PJ1895	746 J	1895
PJ1910	752 J	1910
PJ1930	760 J	1930
PJ1956	770 J	1956
PJ1981	780 J	1981
PJ1992	784 J	1992
PJ2083	820 J	2083
PJ2210	870 J	2210
PJ2337	920 J	2337
PJ2489	980 J	2489

PL

Descripción		Longitud efectiva
DIN 7867	RMA	mm
PL954	375 L	954
PL991	390 L	991
PL1075	423 L	1075
PL1270	500 L	1270
PL1333	525 L	1333
PL1371	540 L	1371
PL1397	550 L	1397
PL1422	560 L	1422
PL1562	615 L	1562
PL1613	635 L	1613
PL1664	655 L	1664
PL1715	675 L	1715
PL1765	695 L	1765
PL1803	710 L	1803
PL1842	725 L	1842
PL1943	765 L	1943
PL1981	780 L	1981
PL2019	795 L	2019
PL2070	815 L	2070
PL2096	825 L	2096

Descripción		Longitud efectiva
DIN 7867	RMA	mm
PL2134	840 L	2134
PL2197	865 L	2197
PL2235	880 L	2235
PL2324	915 L	2324
PL2362	930 L	2362
PL2476	975 L	2476
PL2515	990 L	2515
PL2705	1065 L	2705
PL2743	1080 L	2743
PL2845	1120 L	2845
PL2896	1140 L	2896
PL2921	1150 L	2921
PL2997	1180 L	2997
PL3086	1215 L	3086
PL3125	1230 L	3125
PL3289	1295 L	3289
PL3327	1310 L	3327
PL3493	1375 L	3493
PL3696	1455	

PM

Descripción		Longitud efectiva
DIN 7867	RMA	mm
PM2286	900 M	2286
PM2388	940 M	2388
PM2515	990 M	2515
PM2693	1060 M	2693
PM2832	1115 M	2832
PM2921	1150 M	2921
PM3010	1185 M	3010
PM3124	1230 M	3124
PM3327	1310 M	3327
PM3531	1390 M	3531
PM3734	1470 M	3734
PM4089	1610 M	4089
PM4191	1650 M	4191
PM4470	1760 M	4470
PM4648	1830 M	4648
PM5029	1980 M	5029
PM5410	2130 M	5410
PM6121	2410 M	6121
PM6502	2560 M	6502
PM6883	2710 M	6883
PM7646	3010 M	7646
PM8408	3310 M	8408
PM9169	3610 M	9169
PM9931	3910	

CORREAS VECO SINCRONAS STANDARD

CARACTERÍSTICAS GENERALES

XL-L-H-XH

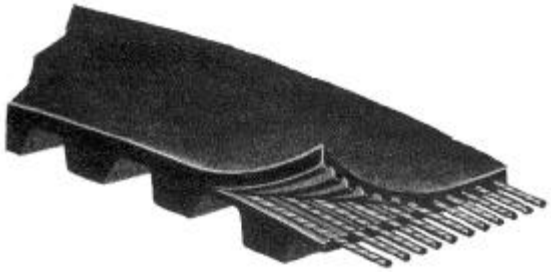

Función

Enlace flexible uniendo el motor con la máquina :

- sín deslizamiento
- con precisión
- a velocidad grande y media
- silencioso y sín mantenimiento

Concepción

Correa síncronica standard, sín fin, perfil de los dientes trapeciales, compuesta de :

- una armadura en fibra de vidrio muy resistente a la tracción y al alargamiento
- mezclas de gomo en neopreno
- de dientes moldeados conc precisión
- un revestimiento protector resistente en nailón que reduce el coeficiente de fricción entre correas y poleas

Características generales

- Engranamiento positivo que evitan las variaciones de velocidad debidas al deslizamiento de la correa que se observan muy a menudo con las correas trapeciales.
- Velocidad constante de la transmisión : engrenamiento sín golpes y continuo con cada diente de la polea que permite una velocidad angular constante, sín vibraciones al contrario de las transmissions por cadenas.
- Eliminación del mantenimiento : La armadura en fibra de vidrio anti-alargamiento evita de volver a tensar las correas síncronicas.
- Alta eficacidad mecánica : Coeficiente de fricción reducido reduciendo la temperatura, la tensión de la correa y mejorando la duración de vida de la transmisión.
- Rendimiento del 98 %
- Temperatura de uso : -34 °C à +85 °C

Perfil de los dientes

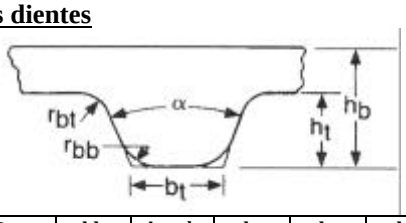

Sección	Paso (mm)	hb (mm)	Angulo α (°)	ht (mm)	bt (mm)	rbb (mm)	rbt (mm)
XL	5,08	2.54	50	1.27	1.37	0.38	0.38
L	9.52	3.56	40	1.91	3.25	0.51	0.51
H	12.7	4.06	40	2.29	4.45	1.02	1.02
XH	22.22	11.43	40	6.35	7.95	1.19	1.57

Tabla de las longitudes primitivas (en mm)

Lp	Paso de la correa							
	XL		L		H		XH	
	Diente	Tipo	Diente	Tipo	Diente	Tipo	Diente	Tipo
152,4	30	60 XL						
177,8	35	70 XL						
203,2	40	80 XL						
228,6	45	90 XL						
254	50	100 XL						
279,4	55	110 XL						
304,8	60	120 XL						
314,32			33	124 L				
330,2	65	130 XL						
355,6	70	140 XL						
381	75	150 XL	40	150 L				
406,4	80	160 XL						
431,8	85	170 XL						
457,2	90	180 XL						
476,25			50	187 L				
482,6	95	190 XL						
508	100	200 XL						
533,4	105	210 XL	56	210 L				
558,8	110	220 XL						
571,5			60	225 L				
584,2	115	230 XL						
609,6	120	240 XL	64	240 L	48	240 H		
635	125	250 XL						
647,7			68	256 L				
660,4	130	260 XL						
685,8			72	270 L	54	270 H		
723,9			76	285 L				
762			80	300 L	60	300 H		
819,15			86	322 L				
838,2					66	330 H		
876,3			92	345 L				
914,4					72	360 H		
933.45			98	367 L				
990.6			104	390 L	78	390 H		
1066.8			112	420 L	84	420 H		
1143.8			120	450 L	90	450 H		
1219.2			128	480 L	96	480 H		
1289.05							58	507 XH
1295,4			136	510 L	102	510 H		
1371.6			144	540 L	108	540 H		
1422.4							64	560 XH
1447.8					114	570 H		
1524			160	600 L	120	600 H		
1600.2					126	630 H	72	630 XH
1676.4					132	660 H		
1778					140	700 H	80	700 XH
1905					150	750 H		
1955.8							88	770 XH
2032					160	800 H		
2133.6							96	840 XH
2159					170	850 H		
2286					180	900 H		
2489.2							112	980 XH
2540					200	1000H		
2794					220	1100H		
2844.8							128	1120 XH
3048								
3175					250	1250H		
3200.4							144	1260 XH
3356					280	1400H	160	1400 XH
3911.6							176	1540 XH
4064								
4318					340	1700H		
4445							200	1750 XH

Ancho standard de las correas

PASO DE LA CORREA	ANCHO EN MM								
	6,35 (1/4")	9,52 (3/8")	12,7 (1/2")	19,05 (3/4")	25,4 (1")	38,1 (1"1/2)	50,8 (2")	76,2 (3")	101,6 (4")
XL	025	037							
L			050	075	100				
H				075	100	150	200	300	
XH							200	300	400

POLEA SYNCHRO Paso XL

DIMENSIONES

XL

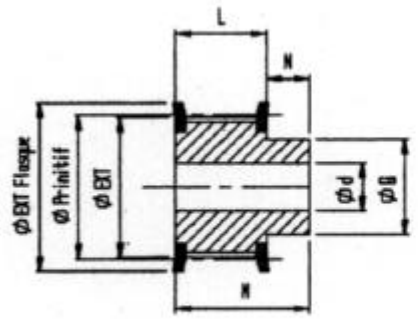

Tipo 1

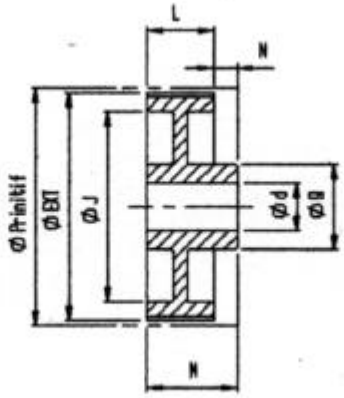

Tipo 2

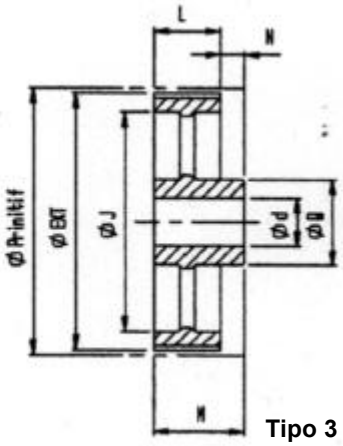

Tipo 3

Designación

15	XL	37	F
N° de dientes	Paso	Ancho	c/ valonas

Paso XL037-1/5' (5.08 mm)

Código	øprim. (øext.)	Tipo	ø.d pre-taladro	ød * maxi. indicat	L	øJ	øext valonas	M	N	øQ	Peso
10XL037F	16.17 (15.66)	1	6	6	14.3	-	23	20	5.7	9.5	-
11XL037F	17.79 (17.28)	1	6	6	14.3	-	23	20	5.7	9.5	-
12XL037F	19.40 (18.90)	1	6	6	14.3	-	25	20	5.7	10	-
14XL037F	22.64 (22.13)	1	6	10	14.3	-	28	20	5.7	15	-
15XL037F	24.26 (23.75)	1	6	10	14.3	-	28	20	5.7	15	-
16XL037F	25.87 (25.36)	1	6	10	14.3	-	32	20	5.7	16	-
18XL037F	29.11 (28.60)	1	6	12	14.3	-	35	20	5.7	20	-
20XL037F	32.34 (31.83)	1	6	14	14.3	-	38	22	7.7	23.5	-
21XL037F	33.96 (33.45)	1	6	14	14.3	-	38	22	7.7	23.5	-
22XL037F	35.57 (35.07)	1	6	15	14.3	-	41	22	7.7	25	-
24XL037F	38.81 (38.30)	1	8	18	14.3	-	44	22	7.7	30	-
26XL037F	42.04 (41.53)	1	8	18	14.3	-	48	22	7.7	30	-
28XL037F	45.28 (44.77)	1	8	20	14.3	-	51	22	7.7	34	-
30XL037F	48.51 (48.00)	1	8	24	14.3	-	54	22	7.7	38	-
32XL037F	51.74 (51.24)	1	8	24	14.3	-	57	25	10.7	38	-
36XL037	58.21 (57.70)	1	8	28	14.3	-	-	25	10.7	45	-
40XL037	64.68 (64.17)	1	8	28	14.3	-	-	25	10.7	45	-
42XL037	67.91 (67.41)	1	8	28	14.3	-	-	25	10.7	45	-
44XL037	71.15 (70.64)	1	8	28	14.3	-	-	25	10.7	45	-
48XL037	77.62 (77.11)	2	10	28	14.3	60	-	25	10.7	45	-
60XL037	97.02 (96.51)	2	10	28	14.3	78	-	25	10.7	45	-
72XL037	116.42 (115.92)	2	10	28	14.3	100	-	25	10.7	45	-

COLMANT CUVELIER S.A.
rue Greuze - B.P. 529 - 59022 LILLE CEDEX - FRANCE
tél : (33) 3 20 67 79 10 - fax : (33) 3 20 67 79 79

POLEA SYNCHRO Paso L

DIMENSIONES

L

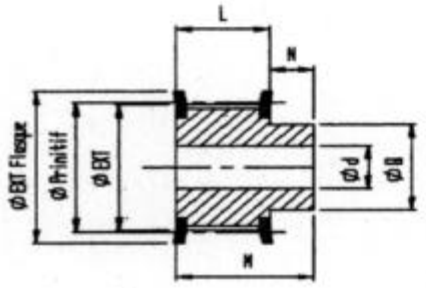

Tipo 1

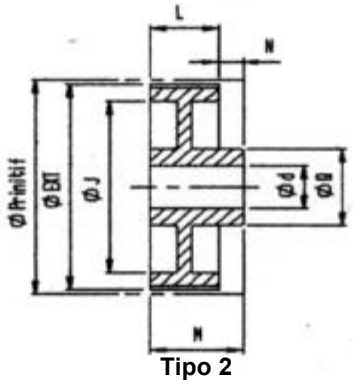

Tipo 2

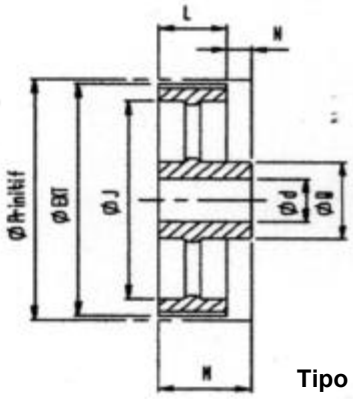

Tipo 3

Designación

15	L	050, 075, 100	F
Nº de dientes	Paso	Ancho	c/ valonas

Paso L050-L075-L100. -3/8’ (9.52 mm)

	L050	L075	L100
L	19	25,4	31,8
N	*	12,6	13,2
M	*	38	45

Código	ø.prim.(øext.)	Tipo	ød pre-taladro	ød * maxi indicat	L (050)	øJ	øext. valonas	M * (050)	N * (050)	øQ	Poids
10L	30.33 (29.56)	1	8	12	19	-	37	28	9	20	-
12L	36.37 (35.62)	1	8	14	19	-	43	30	11	24	-
13L	39.41 (38.65)	1	8	16	19	-	43	30	11	28	-
14L	42.44 (41.68)	1	10	16	19	-	48	30	11	28	-
15L	45.48 (44.72)	1	10	20	19	-	51	30	11	34	-
16L	48.51 (47.75)	1	10	22	19	-	54	32	13	36	-
17L	51.54 (50.78)	1	10	22	19	-	57	32	13	36	-
18L	54.59 (53.81)	1	10	24	19	-	60	32	13	40	-
19L	57.61 (56.84)	1	10	24	19	-	64	32	13	40	-
20L	60.63 (59.88)	1	10	24	19	-	66.5	32	13	40	-
21L	63.68 (62.91)	1	10	28	19	-	70	32	13	45	-
22L	66.70 (65.94)	1	10	28	19	-	75	32	13	45	-
24L	72.77 (72.00)	1	10	35	19	-	79	32	13	55	-
26L	78.84 (78.07)	1	12	38	19	-	86	32	13	58	-
28L	84.89 (84.13)	1	12	38	19	-	91	32	13	58	-
30L	90.96 (90.20)	1	12	50	19	-	97	32	13	70	-
32L	97.03 (96.26)	1	12	50	19	-	102	32	13	70	-
36L	109.14 (108.39)	1	12	50	19	-	115	32	13	70	-
40L	121.29 (120.51)	1	12	50	19	-	128	32	13	70	-
44L	133.40 (132.64)	1	12	50	19	-	142	32	13	70	-
48L	145.54 (144.77)	1	12	50	19	-	150	32	13	70	-
60L	181.92 (181.15)	2	14	50	19	160	-	42	23	75	-
72L	218.29 (217.53)	3	14	50	19	197	-	42	23	75	-
84L	254.69 (253.92)	3	14	50	19	233	-	42	23	75	-

POLEA SYNCHRO Paso H

DIMENSIONES

H

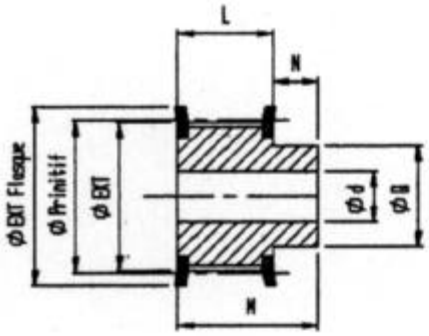

Tipo 1

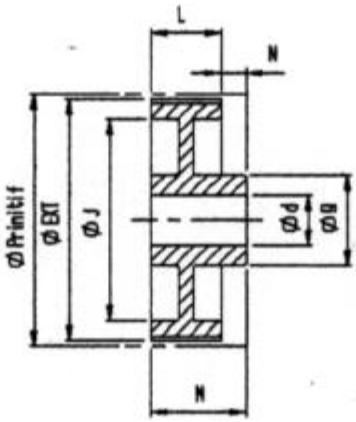

Tipo 2

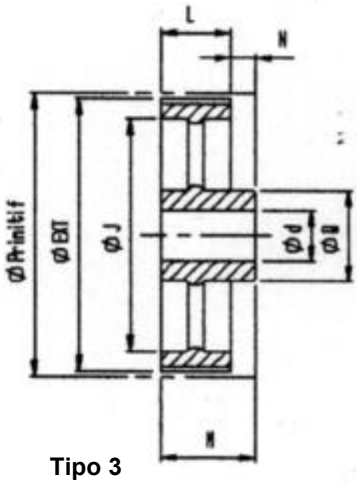

Tipo 3

Designación

20	H	100	F
Nº de dientes	Paso	Ancho	c/ valonas

	H100	H150	H200	H300
L	31,8	46	58,7	85,7
N	*	12*19	11,3*16,3	14,3
M	*	58*65	70*75	100

Paso H100-H150-H200-H300. -1/2’ (12.7 mm)

Código	øprim. (øext.)	Tipo	ød pre-taladro	ød * maxi indicat	L (100)	øJ	øext. valona	M (100)	N (100)	øQ	Peso
14H	56.69 (52.22)	1	12	24	31.8	-	64	45	13.2	40	-
16H	64.67 (63.31)	1	12	28	31.8	-	70	45	13.2	45	-
18H	72.77 (71.39)	1	12	35	31.8	-	79	45	13.2	55	-
19H	76.81 (75.44)	1	14	38	31.8	-	82.5	45	13.2	60	-
20H	80.85 (79.48)	1	14	40	31.8	-	86	45	13.2	62	-
21H	84.89 (83.52)	1	14	42	31.8	-	91	45	13.2	65	-
22H	88.93 (87.56)	1	14	45	31.8	-	94	45	13.2	68	-
24H	97.03 (95.65)	1	14	50	31.8	-	102	45	13.2	72	-
26H	105.11 (103.73)	1	14	55	31.8	-	112	45	13.2	80	-
28H	113.18 (111.82)	1	14	55	31.8	-	120	45	13.2	80	-
30H	121.29 (119.90)	1	14	55	31.8	-	128	45	13.2	80	-
32H	129.30 (127.99)	1	14	55	31.8	-	135	45	13.2	80	-
36H	145.54 (144.16)	1	14	55	31.8	-	150	45	13.2	80	-
40H	161.70 (160.33)	1	14	55	31.8	-	168	45	13.2	80	-
44H	177.88 (176.50)	2	14	55	31.8	150	184	50	18.2	80	-
48H	194.03 (192.67)	2	14	60	31.8	165	200	50	18.2	90	-
60H	242.45 (241.12)	2	20	80	31.8	214	-	50	18.2	120	-
72H	291.06 (289.69)	2	20	80	31.8	263	-	55	23.2	120	-
84H	339.57 (338.20)	3	20	80	31.8	318	-	55	23.2	120	-
96H	388.09 (386.71)	3	20	80	31.8	361	-	60	28.2	120	-
120H	485.12 (483.73)	3	20	80	31.8	460	-	60	28.2	120	-

Matière= Fonte FGL 250- Protection par phosphatation noire.
*** Compris clavetage suivant norme NFE 22175.**

COLMANT CUVELIER S.A.
rue Greuze - B.P. 529 - 59022 LILLE CEDEX - FRANCE
tél : (33) 3 20 67 79 10 - fax : (33) 3 20 67 79 79

CORREAS DENTADAS VECO SYNCHRO HTB

CARACTERISTICAS GENERALES

3M, 5M, 8M, 14M

Función

Enlace flexible uniendo el motor a la máquina :

- sín deslizamiento
- a grande y pequeña velocidad
- con capacidad de carga importante
- transmitiendo pares elevados (se monta en lugar de las transmisiones por cadenas)
- silencioso y sín mantenimiento

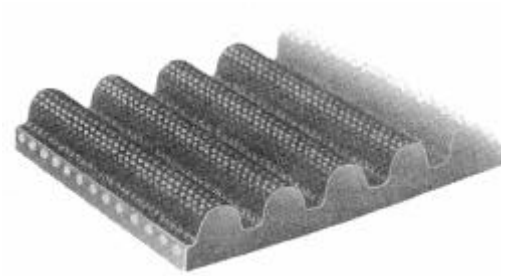

Concepción

Correa dentada synchro HTB, sín fin, perfíl de los dientes curvilinea, compuesta :

- de una armadura en fibra de vidrio muy resistente a la tracción y al alargamiento
- de mezclas de goma en neopreno
- de dientes moldados con precisión que aseguran un engrenaje perfecto con los dientes de la polea, suprimiendo las zonas de esfuerzo crítico y el efecto de corte
- de un recubrimiento protector resistente, en nailón, reduciendo el coeficiente de fricción entre correas y poleas

Características generales

- Engrenaje positivo que evita las variaciones de velocidad debidas al deslizamiento de la correa, muchas veces observado con correas trapeciales.
- Velocidad constante de la transmisión : engrenaje sín golpes, enganche continuo con cada diente de la polea lo que permite una velocidad angular constante, sín golpe ni vibración, al contrario de las transmisiones por cadenas.
- Eliminación de los problemas de maintenimiento: La armadura en fibra de vidrio anti-alargamiento evita la necesidad de volver a tensar las correas synchro.
- Alta eficacia mecánica : Coeficiente de fricción bajo, reduciendo la temperatura, reduciendo la tensión de la correa y dando más vida a la transmisión entera.
- Rendimiento del 98 %
- Temperatura de uso : -34 °C hasta +85 °C

Perfíl de los dientes

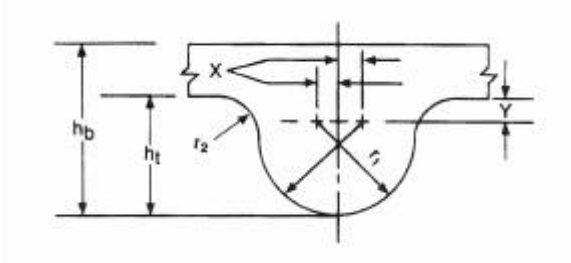

PASO (mm)	Espesor hb (mm)	ht (mm)	Radio r1 (mm)	Radio r2 (mm)	X (mm)	Y (mm)
3 M	2,4	1,2				
5 M	3,6	2,1				
8 M	6	3,4	2,6	0,76	0,09	0,79
14 M	10	6	4,5	1,35	0,15	1,47

Tabla de las longitudes primitivas (en mm)

PASO 3 MM
Ancho estandard : 6 **- 9 - 15**

LONGITUDES Longitud primitiva		
111 3M	300 3M	537 3M
144 3M	318 3M	564 3M
159 3M	336 3M	606 3M
168 3M	339 3M	633 3M
174 3M	363 3M	711 3M
177 3M	384 3M	882 3M
210 3M	390 3M	945 3M
213 3M	420 3M	1041 3M
216 3M	447 3M	1068 3M
225 3M	474 3M	1071 3M
252 3M	480 3M	1125 3M
255 3M	501 3M	1569 3M
267 3M	513 3M	

PASO 5 MM
9 **- 15 - 25**

LONGITUDES Longitud primitiva	
300 5M	630 5M
330 5M	635 5M
350 5M	665 5M
375 5M	710 5M
400 5M	755 5M
425 5M	800 5M
450 5M	890 5M
475 5M	900 5M
500 5M	925 5M
535 5M	1000 5M
565 5M	1050 5M
600 5M	1125 5M
615 5M	1270 5M
520 5M	1500 5M

PASO 8 MM
Ancho estandard : 20 - 30 - 50 - 85

LONGITUDES Longitud primitiva	
376 8M	1120 8M
424 8M	1200 8M
480 8M	1280 8M
560 8M	1360 8M
600 8M	1440 8M
640 8M	1600 8M
656 8M	1760 8M
720 8M	1800 8M
784 8M	2000 8M
800 8M	2248 8M
880 8M	2400 8M
960 8M	2800 8M
1040 8M	

PASO 14 MM
40 - 55 - 85 - 115 - 170

LONGITUDES Longitud primitiva	
966 14M	2590 14M
1190 14M	2800 14M
1400 14M	3150 14M
1610 14M	3500 14M
1778 14M	3850 14M
1890 14M	4326 14M
2100 14M	4578 14M
2310 14M	
2450 14M	

POLEA SYNCHRO HTB 3M

DIMENSIONES

3M

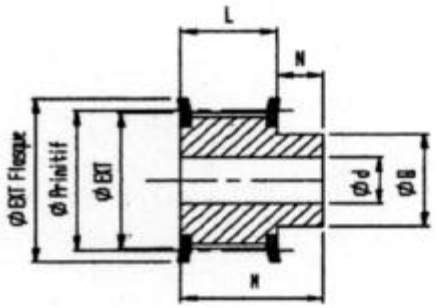

Tipo 1

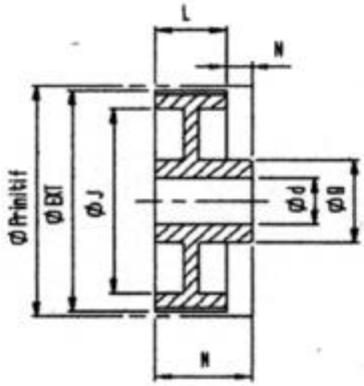

Tipo 2

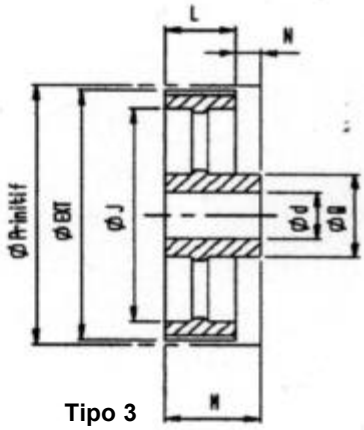

Tipo 3

Designación

18	3M	09	F
Nº de dientes	Paso	Ancho	c/ valonas

	3M09	3M15
L	10,2/12,8/13,4	17/19,5/20
N	7,30/7,80/8,80	9/6,50/10
M	17,5/20,6/22,2	26/30

Paso 3M 09-15 (3mm)

Código	øprim. (øext.)	Tipo	ø.d pre-taladro	M	-	N	øext valonas	-	-	øQ	Peso
12 3M	11,46 (10.70)	1	-	17,5/26	-	5,5/5,5/5,5	15	-	-	15	-
14 3M	13,37 (12.61)	1	-	17,5/26	-	5,5/5,5/5,5	16	-	-	16	-
15 3M	14,32 (13.56)	1	-	17,5/26	-	5,5/5,5/5,5	18	-	-	17,5	-
16 3M	15.28 (14.52)	1	4	20,6/26	-	5,5/5,5/5,5	18	-	-	10	-
18 3M	17.19 (16.43)	1	6	20,6/26	-	5,5/5,5/5,5	19,5	-	-	11	-
20 3M	19.10 (18.34)	1	6	20,6/26	-	8/5,5/5,5	23	-	-	13	-
21 3M	20.05 (19.29)	1	6	20,6/26	-	8/5,5/5,5	25	-	-	14	-
22 3M	21.01 (20.25)	1	6	20,6/26	-	8/5,5/5,5	25	-	-	14	-
24 3M	22.92 (22.16)	1	6	20,6/26	-	8/7,5/7,5	25	-	-	14	-
26 3M	24.83 (24.07)	1	6	20,6/26	-	8/7,5/7,5	28	-	-	16	-
28 3M	26.74 (25.98)	1	6	20,6/26	-	8/7,5/7,5	32	-	-	18	-
30 3M	28.65 (27.89)	1	6	20,6/26	-	8/7,5/7,5	32	-	-	20	-
32 3M	30.56 (29.80)	1	6	20,6/26	-	8/7,5/7,5	36	-	-	22	-
36 3M	34.38 (33.62)	1	6	20,6/30	-	8/7,5/7,5	38	-	-	26	-
40 3M	38.20 (37.44)	1	6	22,2/30	-	8/7,5/7,5	42	-	-	28	-
44 3M	42.02 (41.26)	1	6	22,2/30	-	11/9,5/9,5	48	-	-	33	-
48 3M	45.84 (45.08)	2	8	22,2/30	-	11/9,5/9,5	-	-	-	33	-
60 3M	57.30 (56.54)	2	8	22,2/30	-	11/9,5/9,5	-	-	-	33	-
72 3M	68.76 (68.00)	2	8	22,2/30	-	11/9,5/9,5	-	-	-	33	-

COLMANT CUVELIER S.A.
rue Greuze - B.P. 529 - 59022 LILLE CEDEX - FRANCE
tél : (33) 3 20 67 79 01 - fax : (33) 3 20 67 79 79

POLEA SYNCHRO HTB 5M

DIMENSIONES

5M

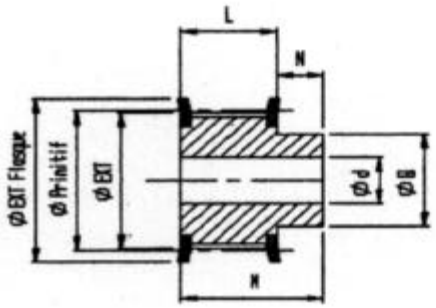

Tipo 1

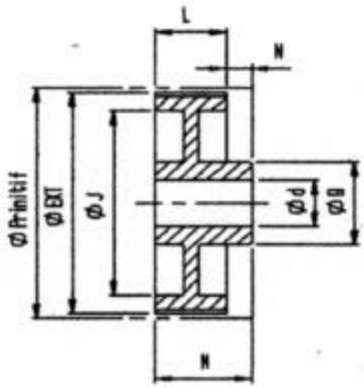

Tipo 2

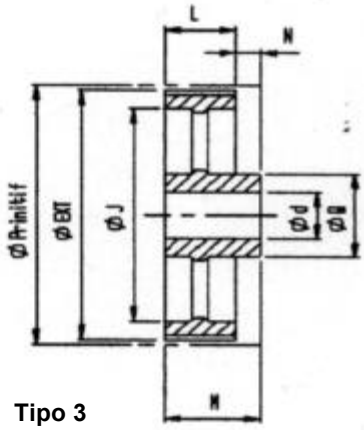

Tipo 3

Designación

18	5M	09	F
Nº de dientes	Paso	Ancho	c/ valonas

	5M09	5M15	5M25
L	14,5	20,5	30,5
N	5,5*8*11	5,5*7,5*9,5	5,5*7,5*9,5
M	20*22,5*25,5	26*28*30	36*38*40

Paso 5M 09-15-25 (5mm)

Código	øprim. (øext.)	Tipo	ø.d pre-taladro	M	-	N	øext c/valonas	-	-	øQ	Peso
12 5M	12.10 (17.96)	1	6	20/26/36	-	5,5/5,5/5,5	23	-	-	12,5	-
14 5M	22.28 (21.14)	1	6	20/26/36	-	5,5/5,5/5,5	25	-	-	13,5	-
15 5M	23.87 (22.73)	1	6	20/26/36	-	5,5/5,5/5,5	28	-	-	16	-
16 5M	25.46 (24.32)	1	6	20/26/36	-	5,5/5,5/5,5	28	-	-	16,5	-
18 5M	28.65 (27.51)	1	6	20/26/36	-	5,5/5,5/5,5	32	-	-	20	-
20 5M	31.83 (30.69)	1	6	20/26/36	-	8/5,5/5,5	36	-	-	23	-
21 5M	33.42 (32.28)	1	6	22,5/26/38	-	8/5,5/5,5	38	-	-	24	-
22 5M	35.01 (33.87)	1	6	22,5/26/38	-	8/5,5/5,5	38	-	-	25,5	-
24 5M	38.02 (37.06)	1	6	22,5/28/38	-	8/7,5/7,5	42	-	-	27	-
26 5M	41.38 (40.24)	1	6	22,5/28/38	-	8/7,5/7,5	44	-	-	30	-
28 5M	44.56 (43.42)	1	8	22,5/28/38	-	8/7,5/7,5	48	-	-	30,5	-
30 5M	47.75 (46.60)	1	8	22,5/28/38	-	8/7,5/7,5	51	-	-	35	-
32 5M	50.93 (49.79)	1	8	22,5/28/38	-	8/7,5/7,5	54	-	-	38	-
36 5M	57.30 (56.16)	1	8	22,5/28/38	-	8/7,5/7,5	60	-	-	38	-
40 5M	63.66 (62.52)	1	8	22,5/28/38	-	8/7,5/7,5	71	-	-	38	-
44 5M	70.03 (68.89)	2	8	25,5/30/40	-	11/9,5/9,5	-	-	-	38	-
48 5M	76.39 (75.25)	2	8	25,5/30/40	-	11/9,5/9,5	-	-	-	45	-
60 5M	95.49 (94.35)	2	8	25,5/30/40	-	11/9,5/9,5	-	-	-	45	-
72 5M	114.59 (113.45)	2	8	25,5/30/40	-	11/9,5/9,5	-	-	-	45	-

POLEA SYNCHRO HTB 8M

DIMENSIONES

8M

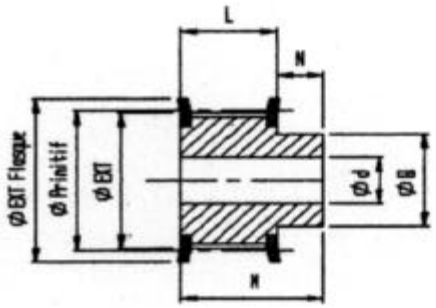

Tipo 1

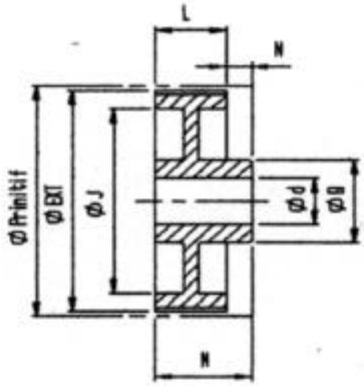

Tipo 2

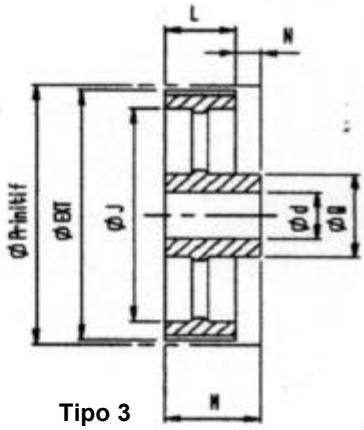

Tipo 3

Designación

18	8M	20	F
Nº de dientes	Paso	Ancho	c/ valonas

	8M20	8M30	8M50	8M85
L	28	38	60	95
N	10	10	10	10
M	38*	48	70*60	105*95

Paso 8M 09-15-25 (8mm)

Código	øprim. (øext.)	Tipo	ø.d pre-taladro	ød * maxi. indicat.	L	øJ	øext valonas	M	N	øQ	Peso
18 8M	-	-	-	-	-	-	-	-	-	-	-
20 8M	-	-	-	-	-	-	-	-	-	-	-
22 8M	56.02 (54.65)	1	12	24	-	-	60	-	10	43	-
24 8M	61.12 (59.75)	1	12	28	-	-	67	-	10	45	-
26 8M	66.21 (64.85)	1	12	30	-	-	70	-	10	50	-
28 8M	71.30 (70.08)	1	16	30	-	-	75	-	10	50	-
30 8M	76.39 (75.13)	1	16	35	-	-	83	-	10	55	-
32 8M	81.49 (80.16)	1	16	38	-	-	87	-	10	60	-
34 8M	86.58 (85.22)	1	16	50	-	-	91	-	10	70	-
36 8M	91.67 (90.30)	1	16	50	-	-	97	-	10	70	-
38 8M	96.77 (95.39)	1	16	50	-	-	102	-	10	75	-
40 8M	101.86 (100.49)	1	16	50	-	-	106	-	10	75	-
44 8M	112.05 (110.67)	1	16	50	-	-	120	-	10	75	-
48 8M	122.23 (120.86)	1	16	50	-	-	128	-	10	75	-
56 8M	142.60 (141.23)	2	16	55	-	117	150	-	10	80	-
60 8M	152.79	2	-	-	-	-	-	-	-	-	-
64 8M	162.97 (161.60)	2	16	55	-	137	168	-	10	80	-
72 8M	183.35 (181.97)	2	16	55	-	158	192	-	10	80	-
80 8M	203.72 (202.35)	2	16	60	-	180	-	-	10	90	-
84 8M	213.90	2	-	-	-	-	-	-	-	-	-
90 8M	229.18 (227.81)	2	16	60	-	204	-	-	10	90	-
112 8M	285.21 (283.83)	3	16	60	-	260	-	-	10	90	-
144 8M	366.69 (365.32)	3	20	60	-	341	-	-	10	90	-

COLMANT CUVELIER S.A.
rue Greuze - B.P. 529 - 59022 LILLE CEDEX - FRANCE
tél : (33) 3 20 67 79 10 - fax : (33) 3 20 67 79 79

POLEA SYNCHRO HTB 14M

DIMENSIONES

14M

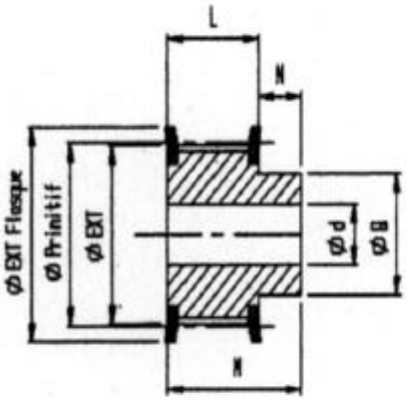

Tipo 1

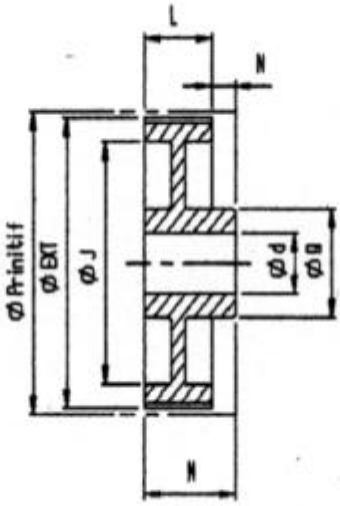

Tipo 2

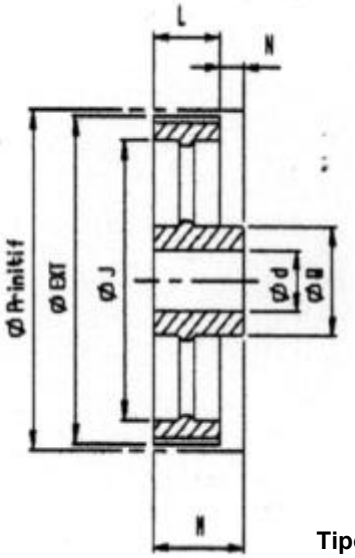

Tipo 3

Designación

28	14M	40	F
Nº de dientes	Paso	Ancho	c/ valonas

	14M40	14M55	14M85	14M115	14M170
L	54	70	102	133	187
N	15	15	15	15	15
M	69	85*70	117*102	148*133	202*187

Paso 14M 40-55-85-115-170 (14 mm)

Código	øprim. (øext.)	Tipo	Ø.d pre-taladro	Ød * maxi. indicat	L	øJ	øext valonas	M	N	øQ	Peso
28 14M	124.78 (122.12)	1	24	65	-	-	128	-	15	100	-
29 14M	129.23 (126.57)	1	24	65	-	-	142	-	15	100	-
30 14M	133.69 (130.99)	1	24	65	-	-	142	-	15	100	-
32 14M	142.60 (139.88)	1	24	65	-	-	158	-	15	100	-
34 14M	151.52 (148.79)	1	24	65	-	-	158	-	15	100	-
36 14M	160.43 (157.68)	1	24	65	-	-	168	-	15	100	-
38 14M	169.34 (166.60)	1	24	80	-	-	184	-	15	120	-
40 14M	178.25 (175.49)	1	24	80	-	-	192	-	15	120	-
44 14M	196.08 (193.28)	1	24	80	-	-	211	-	15	120	-
48 14M	213.90 (211.11)	2	24	90	-	172	226	-	15	135	-
56 14M	249.55 (246.76)	2	28	90	-	207	265	-	15	135	-
60 14M	267.38	2	?	?	-	?	?	?	?	?	?
64 14M	285.21 (282.41)	2	28	90	-	242	296	-	15	135	-
72 14M	320.86 (318.06)	3	28	90	-	278	-	-	15	135	-
80 14M	356.51 (353.71)	3	28	90	-	314	-	-	15	135	-
84 14M	374.33	3	?	?	-	?	?	?	?	?	?
90 14M	401.07 (398.28)	3	28	90	-	358	-	-	15	135	-
112 14M	499.11 (496.32)	3	28	90	-	456	-	-	15	135	-
144 14M	641.71 (638.92)	3	28	90	-	600	-	-	15	135	-

Función

Enlace flexible uniendo el motor con la máquina :

- sín deslizamiento
- a velocidad grande o pequena
- con capacidad de carga importante
- silenciosa y sín mantenimiento

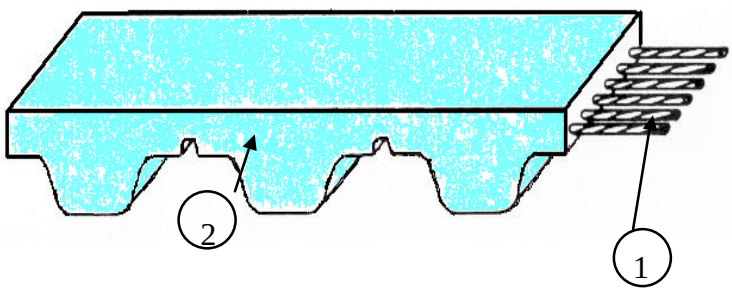

Concepción

Correa sincrona de paso métrico, sin fín, perfil de los dientes de forma curva, compuesta :

- de un alma en cuerda de acero (1) muy resistante a la tracción y al alargamiento.
- de un cuerpo (2) en poliuretano blanco.
- de dientes moldadas con precisión que aseguran un engrane perfecto con los dientes de la polea, eliminando las zonas de esfuerzo crítico y el efecto de cizalla.
- el desarrollo primitivo esta controlado según la norma DIN 7721.

Características generales

- Engrane positivo que permite evitar las variaciones de velocidad.
- Velocidad constante de la transmisión : engrane sín choques y continuo con cada diente de la polea que permite una velocidad angular constante, ni vibraciones, al contrario de las transmisiones con cadenas.
- Eliminación de los inconvenientes de mantenimiento : El alma acero anti-alargamiento evita el volver a tensar las correas síncronas.
- Alta eficacia mecánica: Coeficiente de fricción bajo, reduciendo la temperatura, reduciendo la tensión de la correa, y alargando la duración de vida de la transmisión.
- Rendimiento del 98 %
- Temperatura de uso : -30 °C à +80 °C en continuo ; + 120 °C en punta.
- Resistencia al ozono y a los rayos ultravioleta.
- Buen aguante a las proyecciones de aceites, grasas e hidrocarburos en general.
- Bajo ciertas condiciones, resistencia a los ácidos y productos de limpieza

Perfil de los dientes

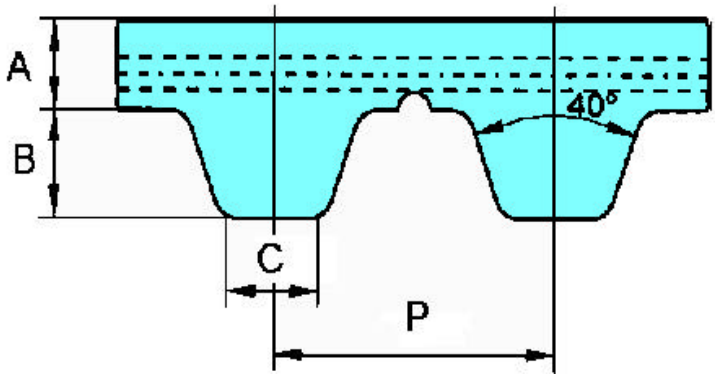

Paso	P	A	B	C
T 2,5	2,5	0,6	0,7	1
T 5	5	1	1,2	1,8
T 10	10	2	2,5	3,5

COLMANT CUVELIER S.A.
rue Greuze - B.P. 529 - 59022 LILLE CEDEX - FRANCE
tél : (33) 3 20 67 79 01 - fax : (33) 3 20 67 79 79

Tabla de los desarrollos primitivos (en mm).

PASO T2,5	
Anchos standard: 4-6-8-10-12-16-20-25	
Desarrollo Primitivo	Número de dientes
T2.5-120	48
T2.5-145	58
T2.5-160	64
T2.5-177.5	71
T2.5-180	72
T2.5-182.5	73
T2.5-185	74
T2.5-200	80
T2.5-230	92
T2.5-245	98
T2.5-265	106
T2.5-285	114
T2.5-290	116
T2.5-305	122
T2.5-317.5	127
T2.5-330	132
T2.5-380	152
T2.5-420	168
T2.5-480	192
T2.5-500	200
T2.5-600	240
T2.5-620	248
T2.5-650	260
T2.5-780	312
T2.5-915	366
T2.5-950	380

PASO T5	
Anchos standard: 6-8-10-12-16-20-25-32-50-75-100	
Desarrollo Primitivo	Número de dientes
T5-150	30
T5-165	33
T5-180	36
T5-185	37
T5-200	40
T5-215	43
T5-220	44
T5-225	45
T5-245	49
T5-250	50
T5-255	51
T5-260	52
T5-270	54
T5-275	55
T5-280	56
T5-295	59
T5-305	61
T5-315	63
T5-330	66
T5-340	68
T5-350	70
T5-355	71
T5-365	73
T5-390	78
T5-400	80
T5-410	82
T5-420	84
T5-445	89
T5-450	90
T5-455	91
T5-455	92
T5-475	95
T5-480	96
T5-500	100
T5-510	102
T5-525	105
T5-545	109
T5-550	110
T5-560	112
T5-575	115
T5-610	122
T5-620	124
T5-630	126
T5-640	128
T5-650	130
T5-660	132
T5-675	135
T5-690	138
T5-700	140
T5-720	144
T5-750	150
T5-780	156
T5-815	163
T5-840	168
T5-900	180
T5-940	188
T5-990	198
T5-1075	215
T5-1100	220
T5-1215	243
T5-1315	263
T5-1380	276

PASO T10	
Anchos standard: 12-16-20-25-32-50-75-100	
Desarrollo Primitivo	Número de dientes
T10-260	26
T10-370	37
T10-400	40
T10-410	41
T10-440	44
T10-450	45
T10-500	50
T10-530	53
T10-560	56
T10-600	60
T10-610	61
T10-630	63
T10-660	66
T10-690	69
T10-700	70
T10-720	72
T10-730	73
T10-750	75
T10-780	78
T10-810	81
T10-840	84
T10-880	88
T10-890	89
T10-900	90
T10-910	91
T10-920	92
T10-960	96
T10-970	97
T10-980	98
T10-1010	101
T10-1080	108
T10-1110	111
T10-1140	114
T10-1150	115
T10-1210	121
T10-1250	125
T10-1300	130
T10-1320	132
T10-1350	135
T10-1390	139
T10-1420	142
T10-1450	145
T10-1460	146
T10-1500	150
T10-1560	156
T10-1610	161
T10-1750	175
T10-1780	178
T10-1880	188
T10-1960	196
T10-2250	225

Bajo pedido

Correas doble dentado bajo consulta.

Polea de paso métrico T2.5 Dimensiones	T2.5

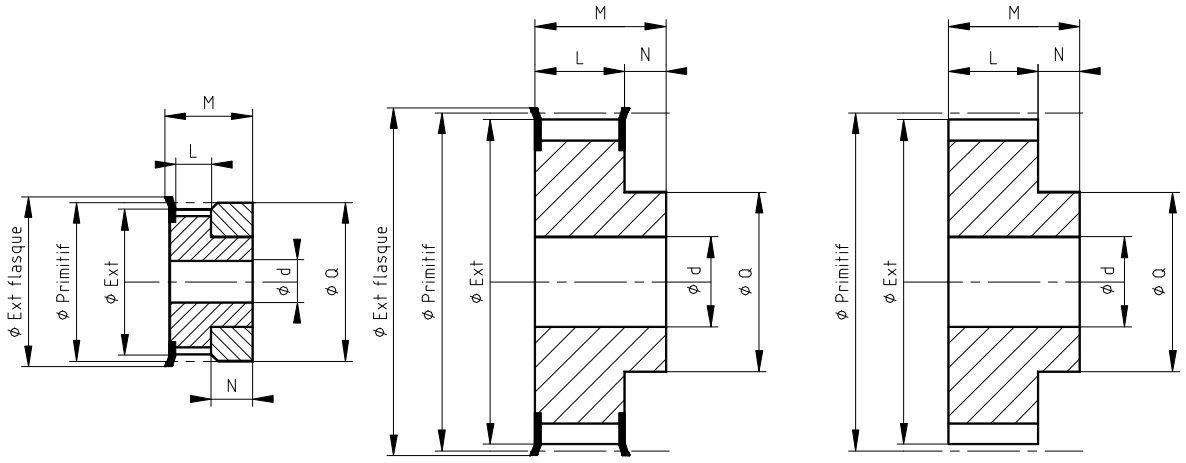

Tipo 1 F **Tipo 1** **Tipo 2**

Designación

16	T2.5	20	F
Ancho total (M)	Paso	Nº de dientes	c/ valonas

Paso T2.5 (2.5 mm) para correa de largo 6 mm

Código	ø.d. prim. (øext.)	Tipo	ø.d pre-taladro	ød * maxi. indicat.	L	øext valonas	M	N	øQ	Peso
16T2.512F	9.55 (9.00)	1F	4	6	9	13	16	7	12	0.003
16T2.514F	11.14 (10.60)	1F	4	8	9	15	16	7	14	0.004
16T2.516F	12.73 (12.20)	1F	4	8	10	15	16	6	14	0.005
16T2.518F	14.32 (13.80)	1	4	6	10	17.5	16	6	10	0.006
16T2.520F	15.92 (15.40)	1	4	6	10	19.5	16	6	12	0.008
16T2.522F	17.51 (17.00)	1	4	6	10	23	16	6	12	0.010
16T2.524F	19.10 (18.55)	1	4	6	10	23	16	6	12	0.012
16T2.525F	19.89 (19.35)	1	4	8	10	23	16	6	14	0.013
16T2.526F	20.69 (20.15)	1	4	8	10	25	16	6	14	0.015
16T2.528F	22.28 (21.75)	1	4	8	10	25	16	6	14	0.016
16T2.530F	23.87 (23.35)	1	6	10	10	28	16	6	16	0.018
16T2.532F	25.48 (24.45)	1	6	10	10	32	16	6	16	0.020
16T2.536F	28.66 (28.10)	1	6	12	10	37	16	6	20	0.026
16T2.540F	31.83 (31.30)	1	6	12	10	38	16	6	22	0.032
16T2.544F	35.02 (34.50)	1	6	14	10	43	16	6	24	0.040
16T2.548	38.20 (37.70)	2	6	15	10		16	6	26	0.048
16T2.560	47.75 (47.25)	2	8	22	10		16	6	34	0.073

COLMANT CUVELIER S.A.
rue Greuze - B.P. 529 - 59022 LILLE CEDEX - FRANCE
tél : (33) 3 20 67 79 01 - fax : (33) 3 20 67 79 79

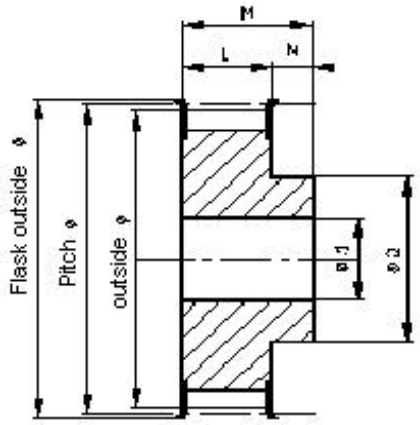

Tipo 1

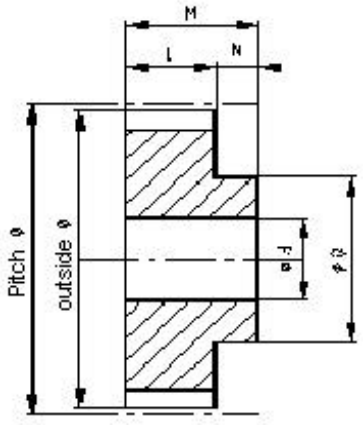

Tipo 2

Designación

21	T5	20	F
Ancho total (M)	Paso	Nº de dientes	c/ valonas

	21T5	27T5	36T5
L	15	21	30
N	6	6	6
M	21	27	36
Ancho correa	10	16	25

Paso T5 (5 mm)

Código	Paso ø (ø exterior)	Tipo	ø.d pre-taladro	ød * maxi.	L	ø ext. valonas	M	N	øQ	Peso
T5 12F	19.10 (18.25)	1	6	6		23		6	11	0.016
T5 14F	22.28 (21.45)	1	6	8		25		6	14	0.019
T5 16F	25.46 (24.60)	1	6	10		32		6	18	0.025
T5 18F	28.65 (27.80)	1	6	12		32		6	20	0.031
T5 20F	31.83 (31.00)	1	6	14		36		6	23	0.038
T5 22F	35.01 (34.25)	1	6	14		38		6	24	0.046
T5 24F	38.20 (37.40)	1	6	15		42		6	26	0.054
T5 25F	39.79 (39.00)	1	6	15		44		6	26	0.058
T5 26F	41.38 (40.60)	1	6	15		44		6	26	0.061
T5 27F	42.97 (42.20)	1	8	19		48		6	30	0.064
T5 28F	44.56 (43.75)	1	8	19		48		6	32	0.068
T5 30F	47.75 (46.95)	1	8	22		51		6	34	0.075
T5 32F	50.93 (50.10)	1	8	24		54		6	38	0.088
T5 36F	57.30 (56.45)	1	8	24		63		6	38	0.114
T5 40F	63.66 (62.85)	1	8	24		66		6	40	0.138
T5 44F	70.03 (69.20)	2	8	28				6	45	0.174
T5 48F	76.39 (75.55)	2	8	32				6	50	0.200
T560F	95.49 (94.65)	2	8	42				6	65	0.307

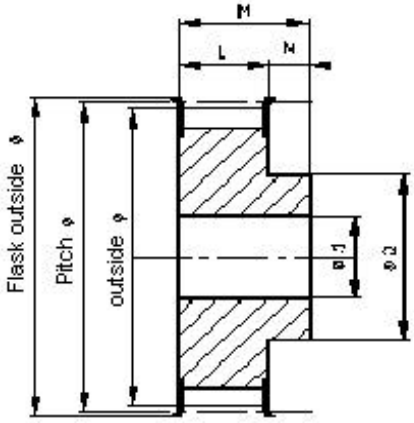

Tipo 1

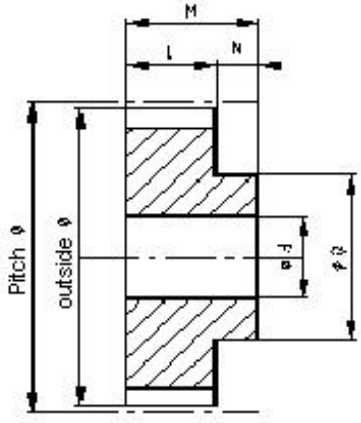

Tipo 2

Designación

31	T10	20	F
Ancho total (M)	Paso	Nº de dientes	c/ valonas

	31T10	40T10	47T10	66T10
L	21	30	37	56
N	10	10	10	10
M	31	40	47	66
Ancho correa	16	25	30	50

Paso T10 (10 mm)

Código	Paso ø (ø exterior)	Tipo	ø.d pre-taladro	ød * maxi.	L	ø ext. valonas	M	N	øQ	Peso
T10 12F	38.20 (36.35)	1	6	16		42		10	28	0.076
T10 14F	44.56 (42.70)	1	8	19		48		10	32	0.104
T10 15F	47.75 (45.90)	1	8	19		51		10	32	0.116
T10 16F	50.93 (49.05)	1	8	22		54		10	35	0.134
T10 18F	57.30 (55.45)	1	8	24		60		10	40	0.167
T10 19F	60.48 (58.60)	1	8	28		66		10	44	0.184
T10 20F	63.66 (61.80)	1	8	28		66		10	46	0.208
T10 22F	70.03 (68.15)	1	8	32		75		10	52	0.249
T10 24F	76.39 (74.55)	1	8	38		83		10	58	0.288
T10 25F	79.58 (77.70)	1	8	38		83		10	60	0.310
T10 26F	82.76 (80.90)	1	8	38		87		10	60	0.337
T10 27F	85.94 (84.10)	1	8	38		91		10	60	0.364
T10 28F	89.13 (87.25)	1	8	38		93		10	60	0.399
T10 30F	98.49 (93.65)	1	8	38		97		10	60	0.441
T10 32F	101.86 (100.00)	1	10	42		106		10	65	0.493
T10 36F	114.59 (112.75)	1	10	50		119		10	70	0.623
T10 40F	127.32 (125.45)	1	10	55		131		10	80	0.767
T10 44F	140.06 (138.20)	2	10	60				10	88	0.932
T10 48F	152.79 (150.95)	2	16	60				10	95	1.090
T10 60F	190.99 (189.10)	2	16	70				10	110	1.701

COLMANT CUVELIER S.A.
rue Greuze - B.P. 529 - 59022 LILLE CEDEX - FRANCE
tél : (33) 3 20 67 79 01 - fax : (33) 3 20 67 79 79

AT

FIGURASYDIMENSIONES

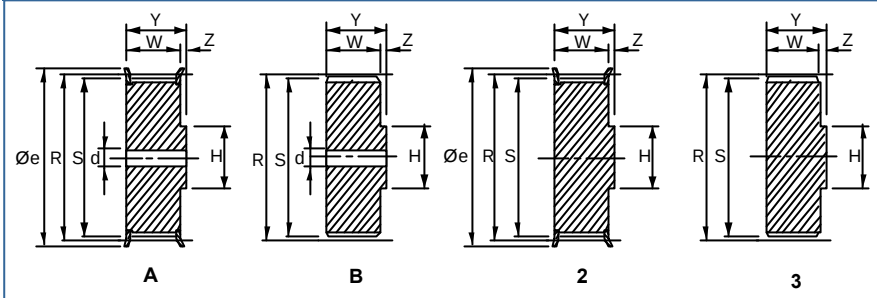

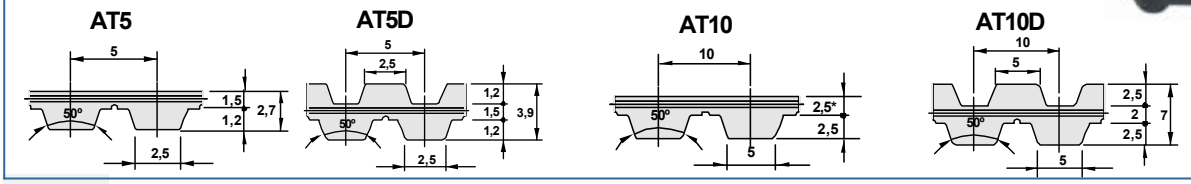

AT5 Referencia	Nº dientes	R Ø(mm)	S Ø(mm)	e Ø(mm)	Figura	H Ø (mm)	21-AT5 Anchocorrea=10mm W (mm)	Z (mm)	Y (mm)	27-AT5 Anchocorrea=16mm W (mm)	Z (mm)	Y (mm)	36-AT5 Anchocorrea=25mm W (mm)	Z (mm)	Y (mm)
AT5/12	12	19,10	17,85	23,0	2	11,0	15	6	21	21	6	27	30	6	36
AT5/14	14	22,28	21,05	24,0	2	14,0	15	6	21	21	6	27	30	6	36
AT5/15	15	23,87	22,65	27,0	2	16,0	15	6	21	21	6	27	30	6	36
AT5/16	16	25,46	24,20	30,0	2	18,0	15	6	21	21	6	27	30	6	36
AT5/18	18	28,65	27,40	30,0	2	20,0	15	6	21	21	6	27	30	6	36
AT5/19	19	30,24	29,00	33,0	2	22,0	15	6	21	21	6	27	30	6	36
AT5/20	20	31,83	30,60	33,0	2	23,0	15	6	21	21	6	27	30	6	36
AT5/22	22	35,01	33,85	36,0	2	24,0	15	6	21	21	6	27	30	6	36
AT5/24	24	38,20	37,00	40,0	2	26,0	15	6	21	21	6	27	30	6	36
AT5/25	25	39,79	38,60	46,0	2	26,0	15	6	21	21	6	27	30	6	36
AT5/26	26	41,38	40,20	46,0	2	26,0	15	6	21	21	6	27	30	6	36
AT5/27	27	42,97	41,80	46,0	2	30,0	15	6	21	21	6	27	30	6	36
AT5/28	28	44,56	43,35	50,0	2	32,0	15	6	21	21	6	27	30	6	36
AT5/30	30	47,75	46,55	50,0	2	34,0	15	6	21	21	6	27	30	6	36
AT5/32	32	50,93	49,70	55,0	2	38,0	15	6	21	21	6	27	30	6	36
AT5/36	36	57,30	56,05	62,0	2	38,0	15	6	21	21	6	27	30	6	36
AT5/40	40	63,66	62,45	67,0	2	40,0	15	6	21	21	6	27	30	6	36
AT5/42	42	66,84	65,60	73,0	2	40,0	15	6	21	21	6	27	30	6	36
AT5/44	44	70,03	68,80	-	3	45,0	15	6	21	21	6	27	30	6	36
AT5/48	48	76,39	75,15	-	3	50,0	15	6	21	21	6	27	30	6	36
AT5/60	60	95,49	94,25	-	3	65,0	15	6	21	21	6	27	30	6	36

AT10 Referencia	Nº dientes	R Ø(mm)	S Ø(mm)	e Ø(mm)	Figura	H Ø (mm)	31-AT10 Anchocorrea=16mm W (mm)	Z (mm)	Y (mm)	40-AT10 Anchocorrea=25mm W (mm)	Z (mm)	Y (mm)	47-AT10 Anchocorrea=32mm W (mm)	Z (mm)	Y (mm)	66-AT10 Anchocorrea=50mm W (mm)	Z (mm)	Y (mm)
AT10/15	15	47,75	45,90	50,0	2	32,0	21	10	31	30	10	40	37	10	47	56	10	66
AT10/16	16	50,93	49,05	55,0	2	35,0	21	10	31	30	10	40	37	10	47	56	10	66
AT10/18	18	57,30	55,45	62,0	2	40,0	21	10	31	30	10	40	37	10	47	56	10	66
AT10/19	19	60,48	58,60	67,0	2	44,0	21	10	31	30	10	40	37	10	47	56	10	66
AT10/20	20	63,66	61,80	67,0	2	46,0	21	10	31	30	10	40	37	10	47	56	10	66
AT10/22	22	70,03	68,15	73,0	2	52,0	21	10	31	30	10	40	37	10	47	56	10	66
AT10/24	24	76,39	74,55	80,0	2	58,0	21	10	31	30	10	40	37	10	47	56	10	66
AT10/25	25	79,58	77,70	84,0	2	60,0	21	10	31	30	10	40	37	10	47	56	10	66
AT10/26	26	82,76	80,90	88,0	2	60,0	21	10	31	30	10	40	37	10	47	56	10	66
AT10/27	27	85,94	84,10	88,0	2	60,0	21	10	31	30	10	40	37	10	47	56	10	66
AT10/28	28	89,13	87,25	94,0	2	60,0	21	10	31	30	10	40	37	10	47	56	10	66
AT10/30	30	95,49	93,65	98,0	2	60,0	21	10	31	30	10	40	37	10	47	56	10	66
AT10/32	32	101,86	100,00	108,0	2	65,0	21	10	31	30	10	40	37	10	47	56	10	66
AT10/36	36	114,59	112,00	118,0	2	70,0	21	10	31	30	10	40	37	10	47	56	10	66
AT10/40	40	127,32	125,45	129,0	4	80,0	21	10	31	30	10	40	37	10	47	56	10	66
AT10/44	44	140,06	138,00	-	5	88,0	21	10	31	30	10	40	37	10	47	56	10	66
AT10/48	48	152,79	150,95	-	5	95,0	21	10	31	30	10	40	37	10	47	56	10	66
AT10/60	60	190,99	189,10	-	5	110,0	21	10	31	30	10	40	37	10	47	56	10	66

BUJES CONICOS VECOBLOC®

Características Generales

TAPER-LOCK

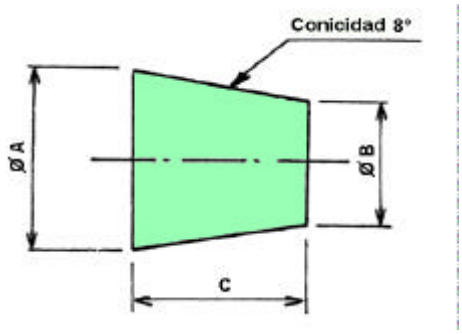

Características generales

- Bujes en hierro fundido o en acero.
- Todos los bujes están ranurados.
- El chavetero responde a la norma AFNOR E 22.175, el chavetero debe apoyarse en los lados y nunca en la parte superior.
- Para los diámetros en pulgadas, consultarnos.
- Fundición FGL 250.

Designación

Un buje VECOBLOC se define por dos números (ej: 50.30)
- el primero indica el eje máximo : (ej : 50 mm)
- el segundo indica la longitud del buje : (ej : 30 mm)

Características técnicas

Designación de los bujes		Ejes	Sección de la chaveta	diá. A Ø	diá. B Ø	C	Tornillos					Peso con eje mini.
VECOBLOC®	Internacional	(mm)		(mm)	(mm)	(mm)	Núm.	Diam. Ø	Long. (mm)	Llave (mm)	Par de apriete (Nm)	(kg)
28.20	**1108**	12 14 - 15 - 16 18 - 19 - 20 - 22 24 - 25 28™	4 x 4 5 x 5 6 x 6 8 x 7 8 x 6	38,4	35,5	20	2	1/4''	13	3	6	0,14
30.25	**1210**	12 14 - 15 - 16 18 - 19 - 20 - 22 24 - 25 - 28 - 30 32™	4 x 4 5 x 5 6 x 6 8 x 7 10 x 7	47,7	44	25	2	3/8''	16	5	20	0,30
30.40	**1215**	16 19 - 20 24 - 25 - 28 - 30 32™	5 x 5 6 x 6 8 x 7 10 x 7	47,7	42	40	2	3/8''	16	5	20	0,42
40.25	**1610**	14 - 15 - 16 18 - 19 - 20 - 22 24 - 25 - 28 - 30 32 - 35 - 38 40™ - 42™	5 x 5 6 x 6 8 x 7 10 x 7 12 x 7	57,2	53,5	25	2	3/8''	16	5	20	0,44
40.40	**1615**	14 - 16 18 - 19 - 20 - 22 24 - 25 - 28 - 30 32 - 35 - 38 40™ - 42™	5 x 5 6 x 6 8 x 7 10 x 8 12 x 7	57,2	52	40	2	3/8''	16	5	20	0,61
50.30	**2012**	16 18 - 19 - 20 - 22 24 - 25 - 28 - 30 32 - 35 - 38 40 - 42 45 - 48 - 50′	5 x 5 6 x 6 8 x 7 10 x 8 12 x 8 14 x 9	69,9	65	30	2	7/16''	22	5	30	0,78
65.45	**2517**	18 - 19 - 20 - 22 24 - 25 - 28 - 30 32 - 35 - 38 40 - 42 45 - 48 - 50 55 60 - 65′	6 x 6 8 x 7 10 x 8 12 x 8 14 x 9 16 x 10 18 x 11	85,8	78	45	2	1/2''	25	6	50	1,64

™ Para estos ejes, se debe reducir de 1 mm el espesor de la chaveta, el buje es en acero.
′ Para estos ejes, el buje es en acero.

COLMANT CUVELIER S.A.
rue Greuze - B.P. 529 - 59022 LILLE CEDEX - FRANCE
tél : (33) 3 20 67 79 10 - fax : (33) 3 20 67 79 79

BUJES CONICOS VECOBLOC®

Características Generales

TAPER-LOCK

Designación de los bujes VECOBLOC®	Designación de los bujes Internacional	Ejes (mm)	Sección de la chaveta	diá. A Ø (mm)	diá. B Ø (mm)	C (mm)	Tornillos Núm.	Tornillos Diám. Ø	Tornillos Long. (mm)	Tornillos Llave (mm)	Tornillos Par de apriete (Nm)	Peso con eje mini. (kg)
75.50	**3020**	25 - 28 - 30 32 - 35 - 38 40 - 42 45 - 48 - 50 55 60 - 65 70 - 75′ 80′	8 x 7 10 x 8 12 x 8 14 x 9 16 x 10 18 x 11 20 x 12 22 x 14	108	100	50	2	5/8’’	32	8	90	3,00
75.75	**3030**	35 - 38 40 - 42 45 - 48 - 50 55 60 - 65 70 - 75′ 80′	10 x 8 12 x 8 14 x 9 16 x 10 18 x 11 20 x 12 22 x 14	108	97,5	75	2	5/8’’	32	8	90	4,00
90.90	**3535**	35 - 38 40 - 42 45 - 48 - 50 55 60 - 65 70 - 75 80 - 85 90 - 95′ 100π	10 x 8 12 x 8 14 x 9 16 x 10 18 x 11 20 x 12 22 x 14 25 x 14 28 x 10	127	114	90	3	1/2’’	38	10	110	6,20
100.100	**4040**	48 55 60 - 65 70 - 75 80 - 85 90 - 95 100 - 105′ 110π	14 x 9 16 x 10 18 x 11 20 x 12 22 x 14 25 x 14 28 x 16 28 x 10	146	132	100	3	5/8’’	44	12	190	9,00
115.115	**4545**	55 60 - 65 70 - 75 80 - 85 90 - 95 100 - 105 - 110 120π	16 x 10 18 x 11 20 x 12 22 x 14 25 x 14 28 x 16 32 x 11	162	146	115	3	3/4’’	50	14	275	12,50
125.125	**5050**	70 - 75 80 - 85 90 - 95 100 - 110 115-120-125-130′	20 x 12 22 x 14 25 x 14 28 x 16 32 x 18	177,6	158	125	3	7/8’’	57	17	360	15,00
150.125	**6050**	100 - 120 - 125 - 130 - 135 140 - 145 - 150	según norma NF E 22.175	235	216	125	3	1 1/4’’	89	42	900	30,00
		155′ - 160′	40 x 22									
200.125	**8050**	140 à 200	según norma NF E 22.175	286	270	125	4	1 1/4’’	89	42	900	37,00
		205	50 x 28									
250.160	**10065**	180 à 250	según norma NF E 22.175	375	352	160	4	1 1/2’’	108	50	1 600	85,00
180.150	7060	125 à 180	según norma NF E 22.175	260	239	150	4	1 1/4’’	89	42	900	38,60
200.160	8065	125 à 200	según norma NF E 22.175	286	263	160	4	1 1/4’’	89	42	900	54,50

π Para estos ejes, uso de una chaveta fina (norma E 22.175), el buje es en acero .
′ Para estos ejes, el buje es en acero.

COLMANT CUVELIER S.A.
rue Greuze - B.P. 529 - 59022 LILLE CEDEX - FRANCE
tél : (33) 3 20 67 79 10 - fax : (33) 3 20 67 79 79

FL (Verde)

FM (Verde)

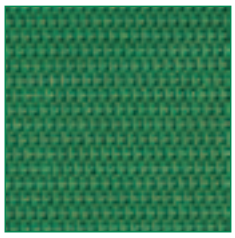
FH (Verde)

RT (Verde)

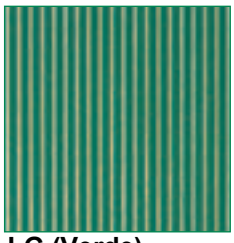
LG (Verde)

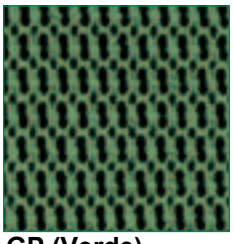
GP (Verde)

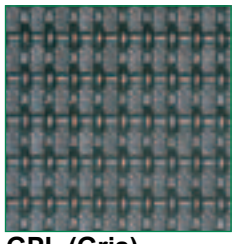
GPL (Gris)

RL (Gris)

SM (Gris)

PS (Gris)

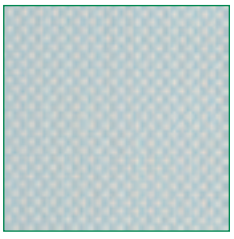
PN (Blanco)

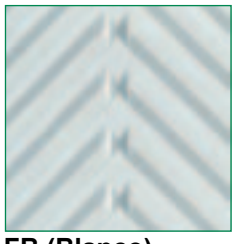
FB (Blanco)

LT (Blanco)

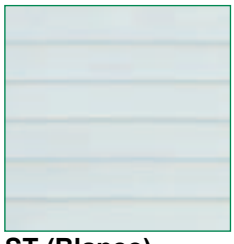
ST (Blanco)

CL (Blanco)

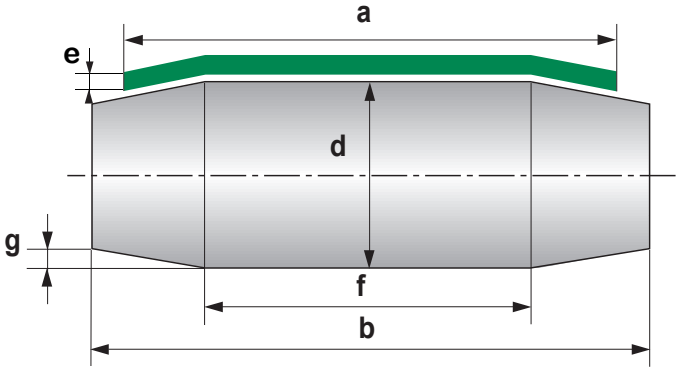

Cotas de cálculo		
d1	Diámetro rodillo 1	
d2	Diámetro rodillo 2	
a	Ancho de banda	
b	Ancho de rodillos	
dc	Distancia entre centros	
e	Espesor de banda	
g	Conicidad lateral	
f	Ancho recto de rodillo	

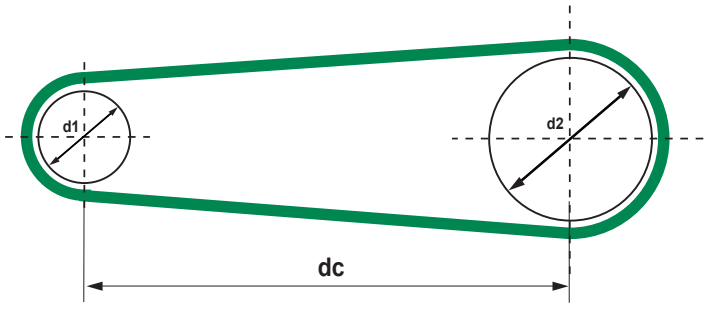

Banda con guiado lateral E-1

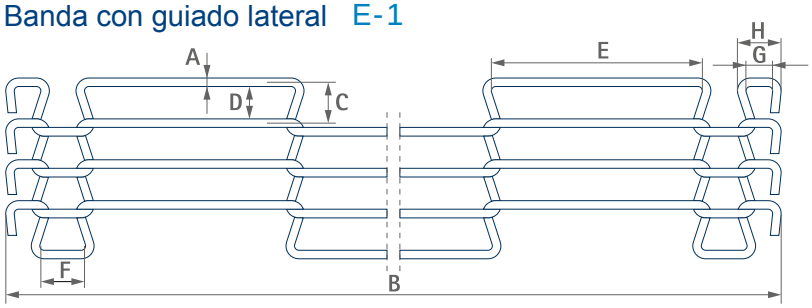

Banda sin guiado lateral E-2

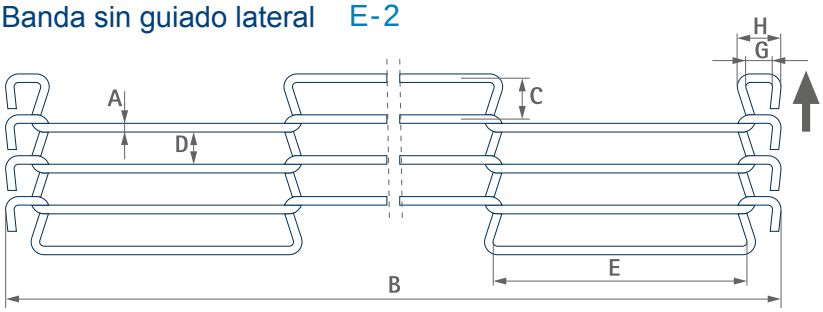

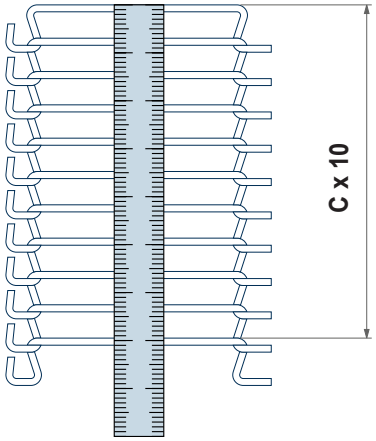

Dimensiones			
A - Diametro del alambre		E - Ancho de tramo	
B - Ancho de banda		F - Ancho de rueda lateral	
C - Paso		G - Ancho interior de curvatura final	
D - Ancho interior		H - Ancho exterior de curvatura final	

E-3

E-4

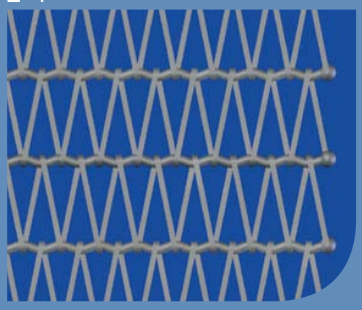

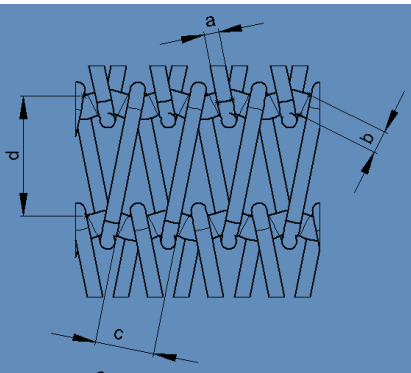

E-5

E-6

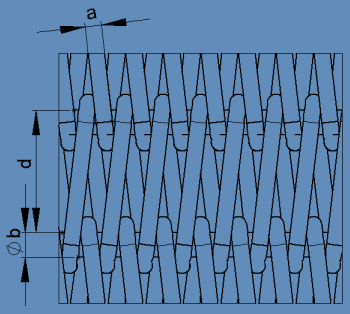

E-7

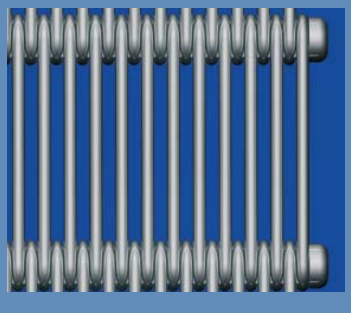

E-8

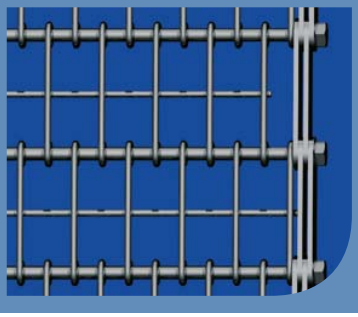

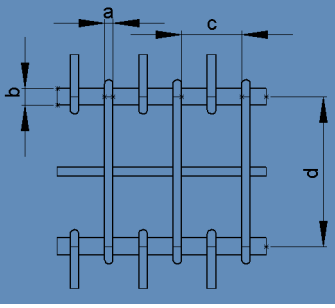

SERIE 100-110
Tubo Termoplastico
Cabezal Polipropileno
Rodillo ligero para transporte por gravedad.
Aplicación: instalaciones alimentarias.
La serie 110 con eje inoxidable es idónea en ambientes húmedos y corrosivos.

SERIE 150-151
Tubo Galvanizado
Cabezal Polipropileno
Rodillo para transporte por gravedad en caminos de rodillos y cintas transportadoras.
Aplicación: industrias alimentarias, almazaras, conserveras, etc. y transporte de manutención.

SERIE 153
Tubo Galvanizado
Cabezal Metálico
Rodillo para transporte por gravedad en caminos de rodillos y cintas transportadoras.
Aplicación: industrias alimentarias, almazaras,conserveras, etc. y transporte de manutención.

Ref. 151060025015

151 060 0250 15

Serie	151	
Diámetro de Tubo	060	
Longitud deTubo	0250	
Diámetro de Eje	15	

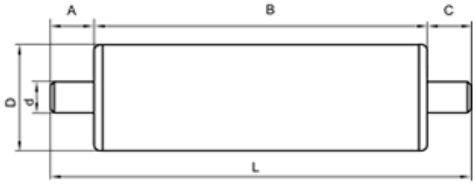

DIFERENTES FORMAS DE EJES

LISO | ROSCA EXTERIOR | ROSCA INTERIOR | PLANOS FRESADOS | ESCAMOTEABLE

Serie	D∅	d∅	A	B	C	L	RE	M	RI	G	F

Rodillos Serie Ligera

SERIE 300
Tubo acero color natural
Cabezal Poliamida
Rodillo para transportadores de gravedad.
Aplicación: Planta de áridos, canteras, cementeras, etc.

SERIE 325
Tubo acero color natural
Cabezal Metálico
Rodillos para transportadores pesados.
Aplicación: minas, canteras, cementeras, plantas de áridos, etc.

SERIE 350
Tubo acero color natural
Cabezal Acero Mecanizado
Rodillos reforzado para cargas importantes.
Aplicación: rodillo amortiguador para descarga de tolvas, caminos para transportes de vigas, etc.

Ref. 151060025015

151 060 0250 15

Serie	151	
Diámetro de Tubo	060	
Longitud deTubo	0250	
Diámetro de Eje	15	

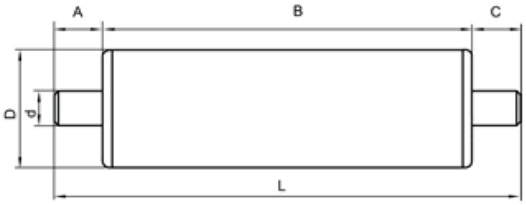

DIFERENTES FORMAS DE EJES

LISO | ROSCA EXTERIOR | ROSCA INTERIOR | PLANOS FRESADOS | ESCAMOTEABLE

Serie	D∅	d∅	A	B	C	L	RE	M	RI	G	F

Rodillos Serie Pesada

SERIE TSM
(Tambor soldado motriz)

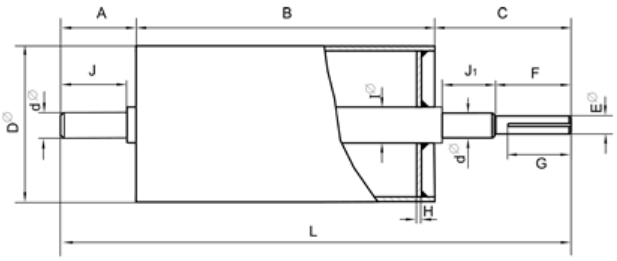

SERIE TSR
(Tambor soldado reenvío)

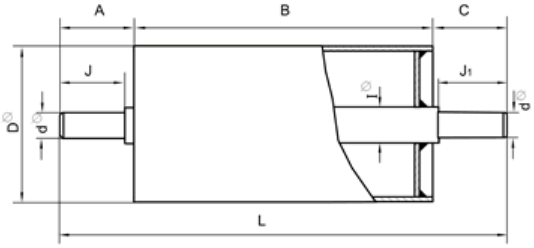

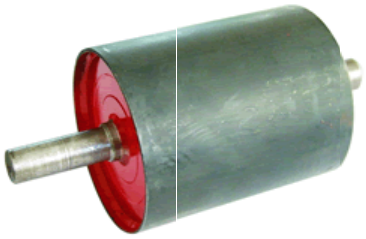

IDENTIFICACIÓN DEL TAMBOR

Serie	D ∅	d ∅	I ∅	E ∅	A	B	C	L	J	J1	H	F	G

Tambor Soldado

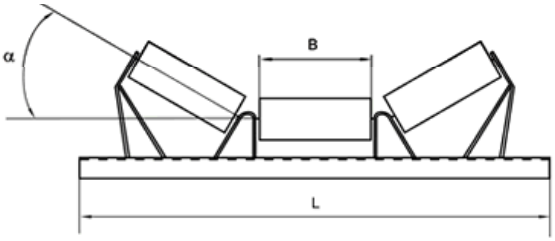

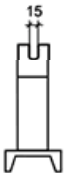

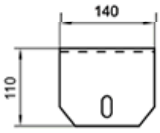

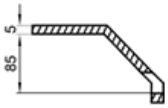

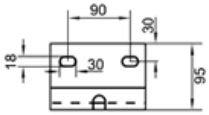

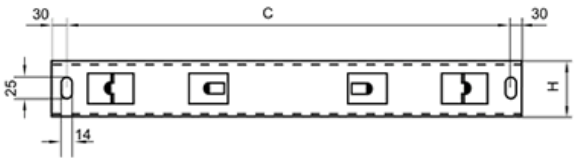

Referencia	Estación en:	Banda	B	C	L	α	H UPN
EST1005	V	400	240	640	700	20 °	80
EST1010	V	500	300	740	800	20 °	80
EST1025	ARTESA	500	200	740	800	30 °	80
EST1030	ARTESA	600	240	840	900	30 °	80
EST1035	ARTESA	650	250	890	950	30 °	80
EST1040	ARTESA	800	315	1090	1150	30 °	80
EST1045	ARTESA	1000	380	1290	1350	30 °	100
EST1050	ARTESA	1200	465	1540	1600	30 °	100

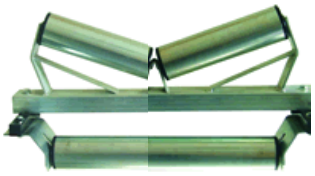

Estaciones

Acoplamientos

samiflex A6

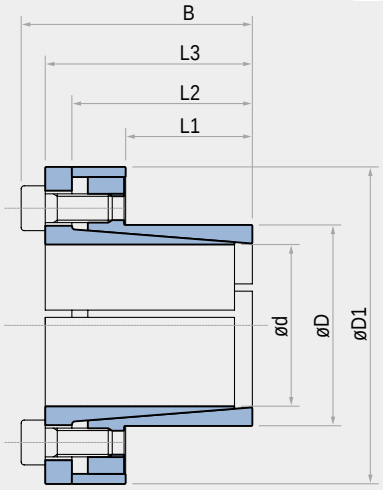

TLK 110

						Par	Fuerza axial	Presiónes superficiales sobre		Tornillos de apriete		Peso
								Eje	Moyú	DIN 912	Par de apriete	
dxD mm	L1 mm	L2 mm	L3 mm	B mm	D1 mm	Mt Nm	F ax KN	Pw N/mm²	Pn N/mm²	12.9 Nr x typo	Ms Nm	Kg
6 x 14	10	18,5	21	24	25	12	4	185	80	3 x M3	2	0,04
7 x 15	12	22	25	29	27	25	7	235	110	3 x M4	5	0,06
8 x 15	12	22	25	29	27	29	7	205	110	3 x M4	5	0,05
9 x 16	14	23	26	30	28	44	10	205	115	4 x M4	5	0,06
10 x 16	14	23	26	30	28	49	10	185	115	4 x M4	5	0,06
11 x 18	14	23	26	30	32	53	10	170	105	4 x M4	5	0,07
12 x 18	14	23	26	30	32	58	10	160	105	4 x M4	5	0,07
13 x 23	14	23	26	30	38	63	10	140	80	4 x M4	5	0,11
14 x 23	14	23	26	30	38	68	10	130	80	4 x M4	5	0,10
* 15 x 23	14	24	30	35	39	120	16	205	135	4 x M5	10	0,14
15 x 24	16	29	36	42	45	127	17	185	115	3 x M6	17	0,22
16 x 24	16	29	36	42	45	136	17	175	115	3 x M6	17	0,22
17 x 26	18	31	38	44	47	180	22	190	125	4 x M6	17	0,25
18 x 26	18	31	38	44	47	200	22	180	125	4 x M6	17	0,24
19 x 27	18	31	38	44	49	210	22	170	120	4 x M6	17	0,26
* 19 x 28	18	31	38	43	49	150	16	125	85	4 x M5	10	0,27
20 x 28	18	31	38	44	50	220	22	160	115	4 x M6	17	0,27
22 x 32	25	38	45	51	54	250	22	115	80	4 x M6	17	0,34
24 x 34	25	38	45	51	56	270	22	105	75	4 x M6	17	0,36
25 x 34	25	38	45	51	56	280	22	100	75	4 x M6	17	0,35
28 x 39	25	38	45	51	61	465	33	135	97	6 x M6	17	0,48
30 x 41	25	38	45	51	62	510	33	127	90	6 x M6	17	0,48
32 x 43	25	38	45	51	65	540	33	120	90	6 x M6	17	0,47
35 x 47	32	45	52	58	69	790	45	105	80	8 x M6	17	0,58
38 x 50	32	45	52	58	72	860	45	100	75	8 x M6	17	0,61
40 x 53	32	45	52	58	75	900	45	95	70	8 x M6	17	0,68
42 x 55	32	45	52	58	78	950	45	90	70	8 x M6	17	0,76
45 x 59	45	62	70	78	86	1890	84	110	85	8 x M8	41	1,2
48 x 62	45	62	70	78	87	2010	84	105	80	8 x M8	41	1,2
50 x 65	45	62	70	78	92	2100	84	100	75	8 x M8	41	1,4
55 x 71	55	72	80	88	98	2600	94	85	65	9 x M8	41	1,6
60 x 77	55	72	80	88	104	2840	94	75	60	9 x M8	41	1,8
65 x 84	55	72	80	88	111	3070	94	70	55	9 x M8	41	2,1
70 x 90	65	86	96	106	119	5250	150	90	70	9 x M10	83	3,0
75 x 95	65	86	96	106	126	5600	150	80	65	9 x M10	83	3,0
80 x 100	65	86	96	106	131	8020	200	100	80	12 x M10	83	3,5
85 x 106	65	86	96	106	137	8500	200	95	75	12 x M10	83	3,6
90 x 112	65	86	96	106	144	9000	200	90	75	12 x M10	83	3,9
95 x 120	65	86	96	106	149	11000	230	100	80	14 x M10	83	4,4
100 x 125	65	86	96	106	154	15000	300	120	95	18 x M10	83	4,6
110 x 140	90	114	128	140	180	16000	290	80	65	12 x M12	145	8,7
120 x 155	90	114	128	140	198	17500	290	70	55	12 x M12	145	10,6
130 x 165	90	114	128	140	208	25000	384	90	70	16 x M12	145	11,3

TLK 130 • TLK 131

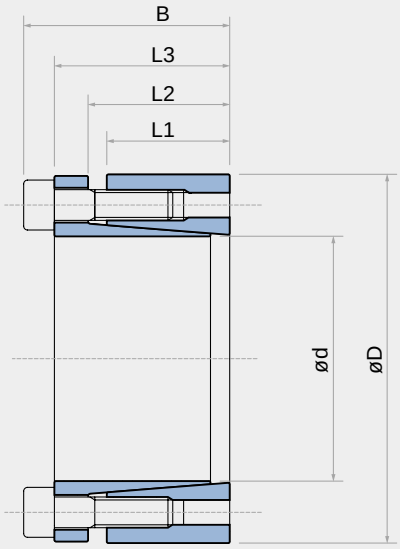

TLK 130

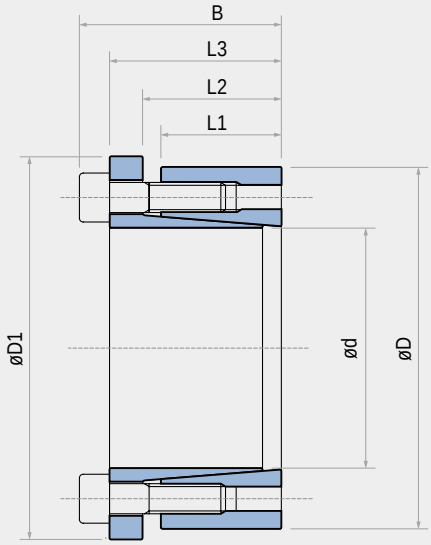

TLK 131

								TLK 130					TLK 131				
					Solo TLK 131	Tornillos de apriete				Presiónes superficiales sobre					Presiónes superficiales sobre		
						DIN 912	Par de apriete	Par	Fuerza axial	Eje	Moyú	Peso	Par	Fuerza axial	Eje	Moyú	Peso
dxD mm	L1 mm	L2 mm	L3 mm	B mm	D1 mm	12,9 Nr x typo	Ms Nm	Mt Nm	F ax KN	Pw N/mm²	Pn N/mm²	Kg	Mt Nm	F ax KN	Pw N/mm²	Pn N/mm²	Kg
20 x 47	26	30	41	47	53	6 x M6	17	540	54	280	120	0,4	330	34	175	75	0,5
22 x 47	26	30	41	47	53	6 x M6	17	600	54	255	120	0,4	370	34	160	75	0,5
24 x 50	26	30	41	47	56	6 x M6	17	650	54	235	115	0,4	400	34	145	70	0,5
25 x 50	26	30	41	47	56	6 x M6	17	680	54	225	115	0,4	420	34	140	70	0,5
28 x 55	26	30	41	47	61	6 x M6	17	760	54	200	105	0,5	470	34	125	65	0,6
30 x 55	26	30	41	47	61	6 x M6	17	820	54	185	105	0,5	510	34	115	65	0,6
32 x 60	26	30	41	47	66	8 x M6	17	1160	73	235	125	0,6	720	45	145	80	0,7
35 x 60	26	30	41	47	66	8 x M6	17	1270	73	215	125	0,5	790	45	135	80	0,6
38 x 65	26	30	41	47	71	8 x M6	17	1380	73	200	115	0,6	860	45	125	70	0,8
40 x 65	26	30	41	47	71	8 x M6	17	1450	73	190	115	0,6	900	45	120	70	0,6
42 x 75	30	35	49	57	81	6 x M8	41	2130	101	215	120	1	1320	63	135	75	1,2
45 x 75	30	35	49	57	81	6 x M8	41	2280	101	200	120	1	1410	63	125	75	1,1
48 x 80	30	35	49	57	86	6 x M8	41	2430	101	190	115	1,1	1510	63	120	70	1,3
50 x 80	30	35	49	57	86	6 x M8	41	2530	101	180	115	1	1570	63	110	70	1,1
55 x 85	30	35	49	57	91	8 x M8	41	3700	135	220	140	1,1	2310	84	135	90	1,2
60 x 90	30	35	49	57	96	8 x M8	41	4000	135	200	135	1,2	2520	84	124	85	1,3
65 x 95	30	35	49	57	102	8 x M8	41	4380	135	185	125	1,3	2730	84	115	80	1,4
70 x 110	40	45	59	69	117	8 x M10	83	7500	214	205	130	2,2	4650	133	125	80	2,5
75 x 115	40	45	59	69	122	8 x M10	83	8000	214	190	125	2,5	5000	133	120	80	2,6
80 x 120	40	45	59	69	127	8 x M10	83	8560	214	180	120	2,6	5330	133	110	75	2,8
85 x 125	40	45	59	69	132	10 x M10	83	11370	268	210	145	2,8	7080	167	130	90	2,8
90 x 130	40	45	59	69	137	10 x M10	83	12000	268	200	135	2,7	7500	167	125	85	3
95 x 135	40	45	59	69	142	10 x M10	83	12600	268	190	130	2,9	7900	167	115	85	3
100 x 145	46	52	68	80	153	8 x M12	145	15580	312	180	125	3,9	9700	194	115	80	5,5
110 x 155	46	52	68	80	163	8 x M12	145	17100	312	165	115	4,2	10650	194	100	75	4,8
120 x 165	46	52	68	80	173	10 x M12	145	23370	390	190	135	4,8	14550	243	120	85	5,5
130 x 180	46	52	68	80	188	12 x M12	145	30380	467	210	150	5	18950	291	130	95	6
140 x 190	50	57	76	90	199	8 x M14	230	29900	428	165	120	6,5	18650	267	100	75	7,5
150 x 200	50	57	76	90	209	10 x M14	230	40000	535	190	145	7	25000	333	120	90	7,7
160 x 210	50	57	76	90	219	10 x M14	230	42750	535	180	135	7	26650	333	110	85	8
170 x 225	50	57	76	90	234	12 x M14	230	54500	641	200	150	8,5	34000	400	125	95	9,8
180 x 235	50	57	76	90	244	12 x M14	230	57700	641	190	145	9	36000	400	120	90	9,8

Para diámetros mayores o en pulgadas, por favor contáctenos

ATENCION: Es posible disminuir el par de apriete de los tornillos Ms hasta un 60% del valor indicado en la tabla. De igual manera Mt, F ax, Pw y Pn disminuyen proporcionalmente.

TLK 132 • TLK 133

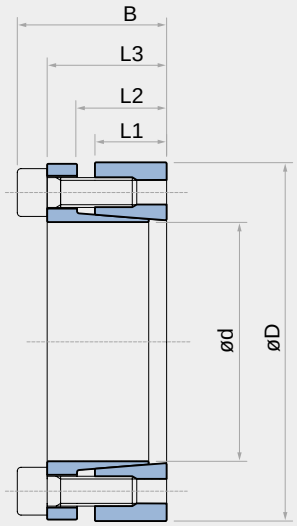

TLK 132

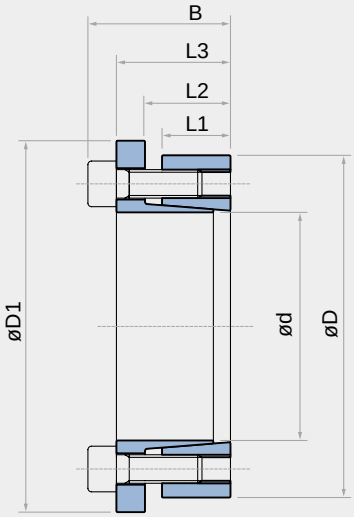

TLK 133

									TLK 132					TLK 133				
					Solo TLK 133	Tornillos de apriete DIN 912	Par de apriete		Par	Fuerza axial	Presiónes superficiales sobre Eje	Presiónes superficiales sobre Moyú	Peso	Par	Fuerza axial	Presiónes superficiales sobre Eje	Presiónes superficiales sobre Moyú	Peso
dxD mm	L1 mm	L2 mm	L3 mm	B mm	D1 mm	12.9 Nr x typo	Ms Nm TLK132	Ms Nm TLK133	Mt Nm	F ax Nm	Pw KN	Pn N/mm²	Kg	Mt Nm	F ax KN	Pw N/mm²	Pn N/mm²	Kg
20 x 47	17	22	28	34	54	5 x M6	14	17	380	38	295	125	0,3	280	28	220	95	0,3
22 x 47	17	22	28	34	54	5 x M6	14	17	410	38	270	125	0,3	300	28	200	95	0,3
24 x 50	17	22	28	34	57	5 x M6	14	17	450	38	245	120	0,3	330	28	180	90	0,3
25 x 50	17	22	28	34	57	6 x M6	14	17	570	46	285	140	0,3	420	34	210	105	0,3
28 x 55	17	22	28	34	62	6 x M6	14	17	630	46	255	130	0,4	470	34	190	95	0,4
30 x 55	17	22	28	34	62	6 x M6	14	17	660	46	235	130	0,3	500	34	175	95	0,4
32 x 60	17	22	28	34	67	8 x M6	14	17	970	60	295	155	0,4	720	45	220	115	0,4
35 x 60	17	22	28	34	67	8 x M6	14	17	1060	60	270	155	0,4	790	45	200	115	0,4
38 x 65	17	22	28	34	72	8 x M6	14	17	1150	60	250	145	0,4	850	45	185	105	0,5
40 x 65	17	22	28	34	72	8 x M6	14	17	1210	60	235	145	0,4	900	45	175	105	0,5
42 x 75	20	25	33	41	82	7 x M8	35	41	2050	98	300	170	0,8	1530	73	225	125	0,8
45 x 75	20	25	33	41	82	7 x M8	35	41	2200	98	290	170	0,6	1650	73	215	125	0,7
48 x 80	20	25	33	41	87	7 x M8	35	41	2350	98	270	160	0,8	1760	73	200	120	0,8
50 x 80	20	25	33	41	87	7 x M8	35	41	2450	98	260	160	0,8	1830	73	195	120	0,8
55 x 85	20	25	33	41	92	8 x M8	35	41	3080	112	270	175	0,8	2300	83	200	130	0,9
60 x 90	20	25	33	41	97	8 x M8	35	41	3360	112	245	165	0,8	2510	83	185	125	0,9
65 x 95	20	25	33	41	102	9 x M8	35	41	4090	126	255	175	0,9	3060	94	190	130	1
70 x 110	24	30	40	50	117	8 x M10	70	83	6300	179	280	180	1,8	4670	133	210	135	1,9
75 x 115	24	30	40	50	122	8 x M10	70	83	6700	179	260	170	1,8	5000	133	195	125	2
80 x 120	24	30	40	50	127	8 x M10	70	83	7150	179	250	170	1,8	5300	133	185	125	2
85 x 125	24	30	40	50	132	9 x M10	70	83	8500	200	260	180	2	6300	148	195	135	2
90 x 130	24	30	40	50	137	9 x M10	70	83	9100	200	250	170	2,1	6750	148	185	130	2,2
95 x 135	24	30	40	50	142	10 x M10	70	83	10600	224	260	180	2,1	7900	166	195	135	2,3
100 x 145	26	32	44	56	152	8 x M12	125	145	13400	268	270	190	2,8	9700	194	200	140	3
110 x 155	26	32	44	56	162	8 x M12	125	145	14600	268	240	180	3	10600	194	180	130	3,2
120 x 165	26	32	44	56	172	9 x M12	125	145	17900	298	250	180	3,2	13000	216	185	135	3,4
130 x 180	34	40	54	66	187	12 x M12	125	145	26000	400	240	170	4,8	18900	290	175	125	5,2
140 x 190	34	40	54	68	197	9 x M14	190	230	27000	384	210	150	5,2	20500	290	165	120	5,4
150 x 200	34	40	54	68	207	10 x M14	190	230	33000	440	230	170	5,4	25000	333	175	130	5,7
160 x 210	34	40	54	68	217	11 x M14	190	230	38000	479	230	170	5,7	29000	362	180	135	6
170 x 225	44	50	64	78	232	12 x M14	190	230	45000	530	180	130	8	34000	400	140	105	8,3
180 x 235	44	50	64	78	242	12 x M14	190	230	47000	530	170	130	8,3	36000	400	135	105	8,8
190 x 250	44	50	64	78	257	15 x M14	190	230	62900	660	210	150	9,6	47500	500	160	120	10
200 x 260	44	50	64	78	267	15 x M14	190	230	66000	660	190	150	10	50000	500	150	115	10,5

TLK 200

				Par	Fuerza axial	Presiónes superficiales sobre		Tornillos de apriete DIN 912	par de apriete	Peso
						Eje	Moyú			
dxD mm	L1 mm	L2 mm	B mm	Mt Nm	F ax KN	pw N/mm²	pn N/mm²	12.9 Nr x typo	Ms Nm	Kg
20 x 47	17	20	27,5	280	29	225	95	8 x M6	15	0,2
22 x 47	17	20	27,5	310	29	210	95	8 x M6	15	0,2
24 x 50	17	20	27,5	370	32	210	100	8 x M6	15	0,3
25 x 50	17	20	27,5	400	32	200	100	8 x M6	15	0,3
28 x 55	17	20	27,5	500	36	200	100	10 x M6	15	0,3
30 x 55	17	20	27,5	530	36	185	100	10 x M6	15	0,3
32 x 60	17	20	27,5	680	42	205	110	12 x M6	15	0,3
35 x 60	17	20	27,5	750	43	190	110	12 x M6	15	0,3
38 x 65	17	20	27,5	930	49	200	115	14 x M6	15	0,4
40 x 65	17	20	27,5	980	49	190	115	14 x M6	15	0,3
42 x 75	20	24	33,5	1580	75	235	130	12 x M8	37	0,6
45 x 75	20	24	33,5	1700	76	220	130	12 x M8	37	0,6
48 x 80	20	24	33,5	1790	74	210	120	12 x M8	37	0,6
50 x 80	20	24	33,5	1870	75	200	120	12 x M8	37	0,6
55 x 85	20	24	33,5	2390	88	210	135	14 x M8	37	0,6
60 x 90	20	24	33,5	2610	88	190	125	14 x M8	37	0,7
65 x 95	20	24	33,5	3210	98	200	135	16 x M8	37	0,7
70 x 110	24	28	39,5	4600	132	210	130	14 x M10	70	1,3
75 x 115	24	28	39,5	4900	131	195	125	14 x M10	70	1,3
80 x 120	24	28	39,5	5200	131	180	120	14 x M10	70	1,4
85 x 125	24	28	39,5	6300	148	195	130	16 x M10	70	1,4
90 x 130	24	28	39,5	6600	147	180	125	16 x M10	70	1,5
95 x 135	24	28	39,5	7900	167	195	135	18 x M10	70	1,6
100 x 145	26	33	47	9750	195	195	135	14 x M12	127	2,2
110 x 155	26	33	47	10650	194	180	125	14 x M12	127	2,5
120 x 165	26	33	47	13300	221	185	135	16 x M12	127	2,6
130 x 180	34	38	52	17850	276	165	115	20 x M12	127	3,8
140 x 190	34	38	52	21200	302	165	125	22 x M12	127	3,9
150 x 200	34	38	52	24500	329	170	125	24 x M12	127	4
160 x 210	34	38	52	28400	355	170	130	26 x M12	127	4,3
170 x 225	38	44	60	33600	396	165	120	22 x M14	195	5,8
180 x 235	38	44	60	38700	431	170	130	24 x M14	195	6
190 x 250	46	52	68	44700	502	155	120	28 x M14	195	8,5
200 x 260	46	52	68	53500	538	155	120	30 x M14	195	8,6
220 x 285	50	56	74	68500	630	155	120	26 x M16	300	11
240 x 305	50	56	74	86000	717	165	130	30 x M16	300	12
260 x 325	50	56	74	105000	810	165	135	34 x M16	300	13
280 x 355	60	66	86,5	128500	920	150	120	32 x M18	410	19
300 x 375	60	66	86,5	153600	1025	155	125	36 x M18	410	20
320 x 405	72	78	100,5	210500	1325	155	125	36 x M20	590	30
340 x 425	72	78	100,5	225000	1325	150	120	36 x M20	590	30
360 x 455	84	90	116	294700	1635	150	120	36 x M22	790	42
380 x 475	84	90	116	309100	1625	140	120	36 x M22	790	44
400 x 495	84	90	116	321900	1617	135	110	36 x M22	790	46
420 x 515	84	90	116	374000	1780	135	110	40 x M22	790	50
440 x 545	96	102	130	455000	2060	130	105	40 x M24	1000	65
460 x 565	96	102	130	470000	2040	125	100	40 x M24	1000	67
480 x 585	96	102	130	515000	2160	125	100	42 x M24	1000	71
500 x 605	96	102	130	560000	2240	125	100	44 x M24	1000	73
520 x 630	96	102	130	600000	2320	125	100	45 x M24	1000	80
540 x 650	96	102	130	630000	2340	120	100	45 x M24	1000	82
560 x 670	96	102	130	680000	2440	120	100	48 x M24	1000	85
580 x 690	96	102	130	735000	2540	120	100	50 x M24	1000	88
600 x 710	96	102	130	775000	2580	120	100	50 x M24	1000	91
620 x 730	96	102	130	825000	2660	120	100	52 x M24	1000	93
640 x 750	96	102	130	865000	2700	115	100	54 x M24	1000	96
660 x 770	96	102	130	925000	2800	120	100	56 x M24	1000	99
680 x 790	96	102	130	965000	2840	115	100	56 x M24	1000	102
700 x 810	96	102	130	1030000	2960	115	100	60 x M24	1000	104
720 x 830	96	102	130	1070000	2980	115	100	60 x M24	1000	107
740 x 850	96	102	130	1140000	3080	115	100	62 x M24	1000	110
760 x 870	96	102	130	1210000	3180	115	100	64 x M24	1000	113
780 x 890	96	102	130	1250000	3220	115	100	65 x M24	1000	116
800 x 910	96	102	130	1300000	3260	115	100	66 x M24	1000	118
820 x 930	96	102	130	1370000	3340	115	100	68 x M24	1000	121
840 x 950	96	102	130	1450000	3460	115	100	70 x M24	1000	124
860 x 970	96	102	130	1520000	3540	115	100	72 x M24	1000	127
880 x 990	96	102	130	1590000	3620	115	100	74 x M24	1000	129
900 x 1010	96	102	130	1650000	3680	115	100	75 x M24	1000	132

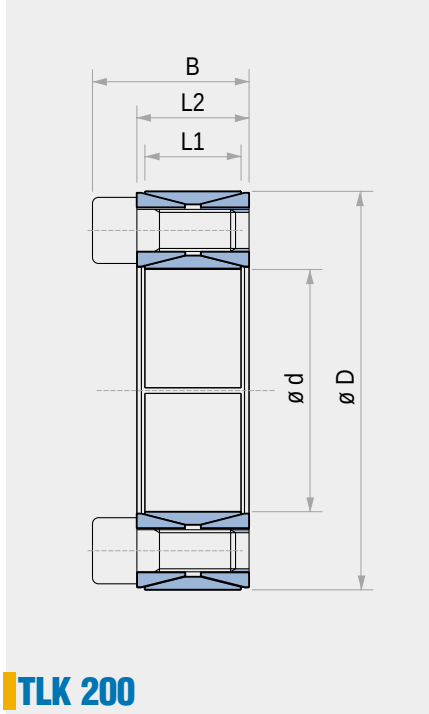

Unidad de fijación Autocentrante Patentado

TLK 400

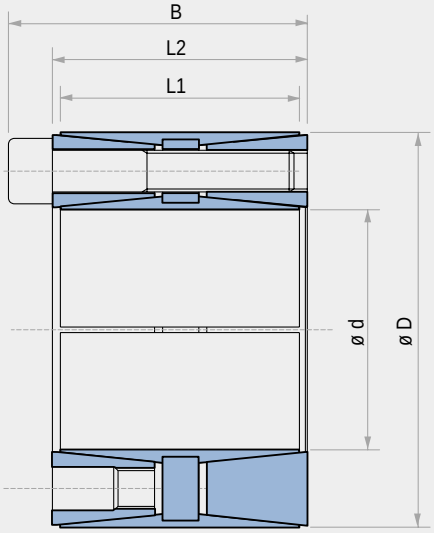

TLK 400

				Tornillos de apriete		Par	Fuerza axial	Presiones supericiales sobre		Peso
				DIN 912	Par de apriete			Eje	Moyú	
dxD mm	L1 mm	L2 mm	B mm	12.9 Nr x typo	Ms Nm	Mt Nm	F ax KN	pw N/mm2	pn N/mm2	Kg
45 x 75	56	64	72	8 x M8	41	3460	155	165	100	1,3
48 x 80	56	64	72	8 x M8	41	3680	155	150	95	1,5
50 x 80	56	64	72	8 x M8	41	3820	155	147	95	1,4
55 x 85	56	64	72	8 x M8	41	4260	155	135	85	1,5
60 x 90	56	64	72	10 x M8	41	5820	190	155	100	1,5
65 x 95	56	64	72	10 x M8	41	6270	190	140	95	1,6
70 x 110	70	78	88	10 x M10	83	10730	305	170	105	3
75 x 115	70	78	88	10 x M10	83	11540	305	155	100	3,1
80 x 120	70	78	88	12 x M10	83	14700	369	175	115	3,5
85 x 125	70	78	88	12 x M10	83	15700	369	165	110	3,5
90 x 130	70	78	88	12 x M10	83	16610	370	157	106	3,8
95 x 135	70	78	88	12 x M10	83	17530	370	150	102	4
100 x 145	90	100	112	12 x M12	145	26900	538	160	110	6
110 x 155	90	100	112	12 x M12	145	29530	538	143	102	6,2
120 x 165	90	100	112	14 x M12	145	37610	628	154	112	6,8
130 x 180	104	116	130	12 x M14	230	48000	738	143	106	9,8
140 x 190	104	116	130	14 x M14	230	60290	861	160	117	10,2
150 x 200	104	116	130	16 x M14	230	73800	985	165	125	10,9
160 x 210	104	116	130	16 x M14	230	78770	983	155	118	11,5
170 x 225	134	146	162	14 x M16	355	101730	1197	140	108	17,2
180 x 235	134	146	162	16 x M16	355	123200	1369	150	115	18
190 x 250	134	146	162	16 x M16	355	129880	1368	141	110	21,5
200 x 260	134	146	162	16 x M16	355	136840	1368	137	104	22
220 x 285	134	146	162	20 x M16	355	188000	1710	155	120	25
240 x 305	134	146	162	22 x M16	355	225000	1880	155	120	27
260 x 325	134	146	162	22 x M16	355	244000	1880	155	115	30
280 x 355	165	177	197	20 x M20	690	373000	2670	145	120	46
300 x 375	165	177	197	22 x M20	690	440000	2930	155	125	50
320 x 405	165	177	197	22 x M20	690	470000	2930	145	115	60
340 x 425	165	177	197	24 x M20	690	544000	3200	150	120	65
360 x 455	190	202	224	22 x M22	930	658000	3650	140	110	89
380 x 475	190	202	224	26 x M22	930	821000	4320	160	130	93
400 x 495	190	202	224	26 x M22	930	864000	4320	150	120	98

Para diámetros mayores o en pulgadas, por favor contáctenos

ATENCION: Es posible disminuir el par de apriete de los tornillos Ms hasta un 60% del valor indicado en las tablas. De igual manera Mt, F ax, Pw y Pn disminuyen proporcionalmente.

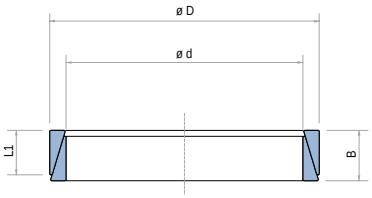

Elementos de fijación No Autocentrantes

TLK 300

Dimensiónes			Fuerza de compensación	Fuerza total	Par	Fuerza axial	Distancia W con apriete libre				Diametro capaciador		Presiónes superficiales sobre		Peso
											interior	exterior	Eje	Moyú	
dxD mm	B mm	L1 mm	Pt N	Pa N	Mt Nm	F ax KN	1 mm	2 mm	3 mm	4 mm	d1 mm	D1 mm	pw N/mm^2	pn N/mm^2	Kg
6 x 9	4,5	3,7	-	3800	2	0,84	2,5	2,5	3	4	6,1	8,9	115	75	0,002
7 x 10	4,5	3,7	-	3900	3	0,86	2,5	2,5	3	4	7,1	9,9	105	70	0,002
8 x 11	4,5	3,7	-	5300	5	1,17	2,5	2,5	3	4	8,1	10,9	120	90	0,002
9 x 12	4,5	3,7	7650	15600	8	1,76	2,5	2,5	3	4	9,1	11,9	140	105	0,00
10 x 13	4,5	3,7	7000	15600	10	1,91	2,5	2,5	3	4	10,1	12,9	135	105	0,002
12 x 15	4,5	3,7	7000	15600	11	1,91	2,5	2,5	3	4	12,1	14,9	115	90	0,002
13 x 16	4,5	3,7	6500	15600	13	2,02	2,5	2,5	3	4	13,1	15,9	110	90	0,00
14 x 18	6,3	5,3	11000	25400	22	3,18	3,5	3,5	4,5	5,5	14,1	17,9	115	90	0,005
15 x 19	6,3	5,3	10800	25400	24	3,24	3,5	3,5	4,5	5,5	15,1	18,9	110	85	0,005
16 x 20	6,3	5,3	10000	25400	27	3,42	3,5	3,5	4,5	5,5	16,1	19,9	105	85	0,006
17 x 21	6,3	5,3	9600	25400	30	3,51	3,5	3,5	4,5	5,5	17,1	20,9	105	85	0,006
18 x 22	6,3	5,3	9150	25400	32	3,61	3,5	3,5	4,5	5,5	18,1	21,9	100	80	0,007
19 x 24	6,3	5,3	12500	36000	49	5,22	3,5	3,5	4,5	5,5	19,2	23,8	140	110	0,007
20 x 25	6,3	5,3	12000	36000	53	5,33	3,5	3,5	4,5	5,5	20,2	24,8	135	105	0,009
22 x 26	6,3	5,3	9000	36000	66	6	3,5	3,5	4,5	5,5	22,2	25,8	135	115	0,007
24 x 28	6,3	5,3	8400	36000	73	6,13	3,5	3,5	4,5	5,5	24,2	27,8	130	110	0,008
25 x 30	6,3	5,3	10000	36000	72	5,77	3,5	3,5	4,5	5,5	25,2	29,8	115	95	0,009
28 x 32	6,3	5,3	7500	36000	88	6,33	3,5	3,5	4,5	5,5	28,2	31,8	115	100	0,01
30 x 35	6,3	5,3	8600	36000	91	6,08	3,5	3,5	4,5	5,5	30,2	34,8	100	85	0,011
32 x 36	6,3	5,3	7900	45000	131	8,24	3,5	3,5	4,5	5,5	32,2	35,8	130	115	0,011
35 x 40	7	6	10000	54000	171	9,77	3,5	3,5	4,5	5,5	35,2	39,8	125	110	0,016
36 x 42	7	6	11700	54000	169	9,39	3,5	3,5	4,5	5,5	36,2	41,8	115	100	0,019
38 x 44	7	6	11000	54000	181	9,55	3,5	3,5	4,5	5,5	38,2	43,8	110	95	0,021
40 x 45	8	6,6	13900	66000	231	11,57	3,5	4,5	5,5	6,5	40,2	44,8	115	105	0,021
42 x 48	8	6,6	15550	66000	235	11,22	3,5	4,5	5,5	6,5	42,2	47,8	110	95	0,026
45 x 52	10	8,6	28300	99000	353	15,71	3,5	4,5	5,5	6,5	45,2	51,8	105	95	0,045
48 x 55	10	8,6	24700	132000	572	23,84	3,5	4,5	5,5	6,5	48,2	54,8	155	135	0,043
50 x 57	10	8,6	23600	132000	602	24,08	3,5	4,5	5,5	6,5	50,2	56,8	150	130	0,045
55 x 62	10	8,6	21700	132000	670	24,35	3,5	4,5	5,5	6,5	55,2	61,8	140	125	0,049
56 x 64	12	10,4	29500	157200	790	28,2	3,5	4,5	5,5	7	56,2	63,8	130	115	0,07
60 x 68	12	10,4	27500	157200	860	28,6	3,5	4,5	5,5	7	60,2	67,8	125	110	0,07
63 x 71	12	10,4	26500	157200	910	28,8	3,5	4,5	5,5	7	63,2	70,8	120	105	0,08
65 x 73	12	10,4	25500	157200	950	29,2	3,5	4,5	5,5	7	65,2	72,8	115	100	0,09
70 x 79	14	12,2	31000	209600	1380	39,4	3,5	5	6,5	7,5	70,3	78,7	125	110	0,115
71 x 80	14	12,2	31000	209600	1400	39,4	3,5	5	6,5	7,5	71,3	79,7	120	110	0,11
75 x 84	14	12,2	34700	209600	1450	38,6	3,5	5	6,5	7,5	75,3	83,7	115	100	0,12
80 x 91	17	15	48000	290000	2200	55	4	6	6,5	8	80,3	90,7	125	105	0,21
85 x 96	17	15	45500	305000	2400	56,4	4	6	6,5	8	85,3	95,7	120	105	0,21
90 x 101	17	15	43600	320000	2730	60,5	4	6	6,5	8	90,3	100,7	120	105	0,22
95 x 106	17	15	41300	330000	3050	64,2	4	6	6,5	8	95,3	105,7	120	110	0,23
100 x 114	21	18,7	61000	445000	4200	84	5	6	7	9	100,3	113,7	120	105	0,39
110 x 124	21	18,7	66000	485000	5150	93,6	5	6	7	9	110,3	123,7	120	105	0,42
120 x 134	21	18,7	60300	510000	6050	100,8	5	6	7	9	120,2	133,7	120	105	0,46
130 x 148	28	25,3	96300	765000	9600	147,6	5	7	9	11	130,4	147,6	120	105	0,86
140 x 158	28	25,3	89000	800500	11000	158,5	6	7	9	11	140,4	157,6	120	105	0,96
150 x 168	28	25,3	85000	860000	12900	172	6	7	8	11	150,4	167,6	120	105	1
160 x 178	28	25,3	78600	900000	14600	182,5	6	7	9	11	160,4	177,6	120	110	1
170 x 191	33	30	117400	1160000	19500	229	7	9	10	12	170,5	190,5	120	105	1,54
180 x 201	33	30	111300	1200000	21300	236	7	9	10	12	180,5	200,5	120	105	1,5
190 x 211	33	30	105000	1260000	24200	255	7	9	10	12	190,5	210,5	120	110	1,8
200 x 224	38	34,8	134200	1550000	31000	310	7	8	11	13	200,6	223,4	120	105	2,4
210 x 234	38	34,8	127200	1610000	35000	333	7	9	11	13	210,6	233,4	120	110	2,5
220 x 244	38	34,8	122100	1690000	38000	345	7	9	11	13	220,6	243,4	120	110	2,6
230 x 257	43	39,5	164500	2000000	47000	408	7	10	12	14	230,6	256,4	120	105	3,4
240 x 267	43	39,5	157400	2250000	51000	425	7	10	12	14	240,6	266,4	120	110	3,8
250 x 280	48	44	190000	2060000	52000	415	7	10	13	16	250,8	279,2	100	89	4,8
260 x 290	48	44	182000	2132000	56500	435	7	10	13	16	260,8	289,2	100	89	4,9
270 x 300	48	44	177000	2207000	61000	450	7	10	13	16	270,8	299,2	100	89	5
280 x 313	53	49	206000	2536000	72500	520	7	11	14	17	280,8	312,2	100	89	6,4
290 x 323	53	49	222000	2632000	77500	535	7	11	14	17	290,8	322,2	100	89	6,5
300 x 333	53	49	214000	2704000	83000	555	7	11	14	17	300,8	332,2	100	89	6,8
320 x 360	65	59	292000	3492000	114000	710	10	15	20	25	321	359	100	89	11
340 x 380	65	59	272000	3672000	128500	755	10	15	20	25	341	379	100	89	11,5
360 x 400	65	59	258000	3858000	144000	800	10	15	20	25	361	399	100	90	12,3
380 x 420	65	59	269000	4069000	160500	845	10	15	20	25	381	419	100	90	13
400 x 440	65	59	256000	4256000	178000	890	10	15	20	25	401	439	100	90	13,7
420 x 460	65	59	244000	4444000	196000	935	10	15	20	25	421	459	100	90	14,1
440 x 480	65	59	234000	4633000	215000	980	10	15	20	25	441	479	100	90	14,8
460 x 500	65	59	224000	4824000	235000	1020	10	15	20	25	461	499	100	91	15,5
480 x 520	65	59	239000	5039000	256000	1070	10	15	20	25	481	519	100	91	16
500 x 540	65	59	229000	5229000	278000	1110	10	15	20	25	501	539	100	91	16,7
520 x 570	80	73	338000	6788000	372000	1430	12	18	24	30	521	569	100	91	27

samiflex®

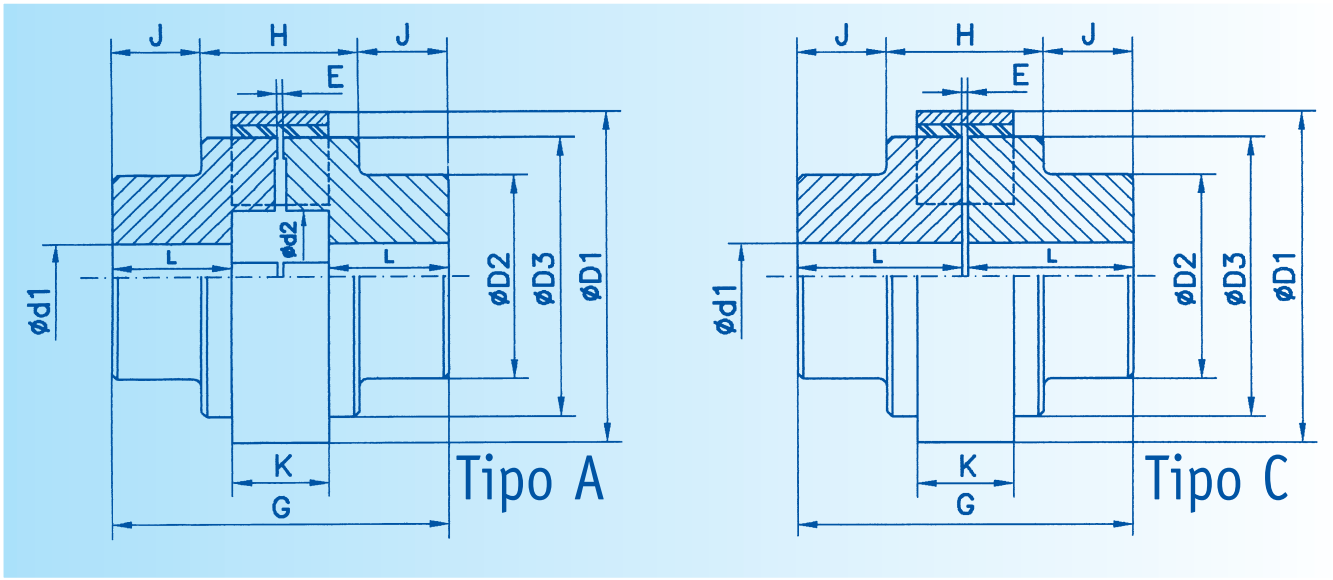

Características y dimensiones (cotas en m.m.)																			
TIPOS	* PAR NOMINAL daNm	* PAR MAX. daNm	VELOCI. MAX. R.P.M.	DIAMET. MAXIMO d1	PRE DIAMET.	D1	G	L	d2	D2	D3	K	J	H	E	RIGIDEZ TORSIONAL 10^3 Nm.rad^{-1}	AMORTI-GUAMIENTO RELATIVO ψ	MOMENTO INERCIA J [Kg-m^2]	PESO Kg.
A00	0,65	2	9.000	16	4	43	50	19	21	35	35	12	–	–	1,5	0,21	0,65	–	0,3
A0	2	5	9.000	23	8	66	73	28	25	52	52	16	–	–	1,5	0,32	0,65	–	0,8
A1	5	9	8.000	38	14	83	92	35	39	65	65	22	–	–	1,5	0,95	0,65	0,0012	1,7
A2	10	25	6.500	42	17	111	127	46	44	80	86	32	36	55	2,5	2,1	0,65	0,005	3,9
A3	20	50	4.800	50	19	144	154	56	51	85	116	42	45	64	2,5	4,2	0,65	0,012	6,8
A3B	20	50	4.800	55	19	144	154	56	51	105	116	42	45	64	2,5	4,2	0,65	0,02	8,5
A4	40	100	3.500	65	24	182	179	63	66	110	150	51	47	85	3,5	9,5	0,65	0,05	13
A4B	40	100	3.500	70	24	182	179	63	66	135	150	51	47	85	3,5	9,5	0,65	0,075	16
A45	70	175	3.100	75	25	202	196	70	90	125	170	55	52	92	3,5	11,2	0,65	0,102	19
A5	100	250	2.900	85	29	225	215	76	90	140	190	59	57	101	3,5	16	0,65	0,155	26
A55	150	300	2.600	95	30	250	244	90	115	155	215	63	68	108	3,5	42	0,65	0,275	36
A6	200	400	2.500	110	39	265	259	94	119	180	234	67	71	117	3,5	65	0,65	0,437	50
A7	400	800	2.200	130	48	306	309	115	131	205	267	75	88	133	4	112	0,65	0,825	70
A8	750	1.500	1.850	150	63	363	379	146	157	240	326	85	114	151	5	200	0,65	2,325	140
A9	1.250	2.500	1.600	180	73	425	418	162	182	280	385	92	129	160	5	214	0,65	4,95	215
A10	2.500	4.000	1.250	210	96	523	479	188	212	330	484	102	145	189	6	460	0,65	12	350
A11	3.500	5.600	1.250	210	96	503	510	190	212	350	458	128	148	214	6	580	0,65	16	410
A1C	5	9	8.000	28	14	83	92	45	–	65	65	22	–	–	1,5	0,95	0,65	0,0015	1,9
A2C	10	25	6.500	35	17	111	127	62	–	80	86	32	36	55	2,5	2,1	0,65	0,006	4,2
A3C	20	50	4.800	42	19	144	154	75	–	85	116	42	45	64	2,5	4,2	0,65	0,020	7,2
A4C	40	100	3.500	55	24	182	179	88	–	110	150	51	47	85	3,5	9,5	0,65	0,07	13,8
A45C	70	175	3.100	65	25	202	196	96	–	125	170	55	52	92	3,5	11,2	0,65	0,115	20
A5C	100	250	2.900	75	29	225	215	105	–	140	190	59	57	101	3,5	16	0,65	0,195	27
A55C	150	300	2.600	85	30	250	244	120	–	155	215	63	68	108	3,5	42	0,65	0,305	38
A6C	200	400	2.500	90	39	265	259	127	–	180	234	67	71	117	3,5	65	0,65	0,510	55
A7C	400	800	2.200	110	48	306	309	152	–	205	267	75	88	133	4	112	0,65	0,995	77

Acoplamientos SPIDEX - *SPIDEX couplings*

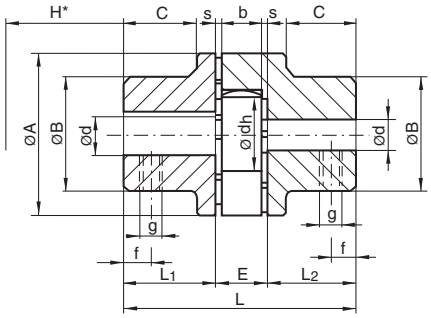

Nabenkombination A/A
Hub combination A/A

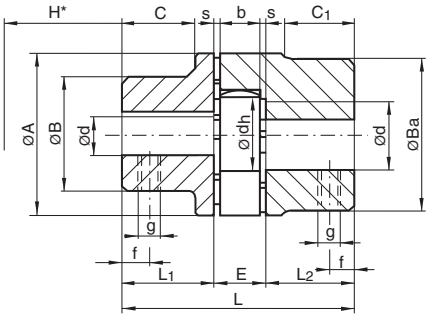

Nabenkombination A/B
Hub combination A/B

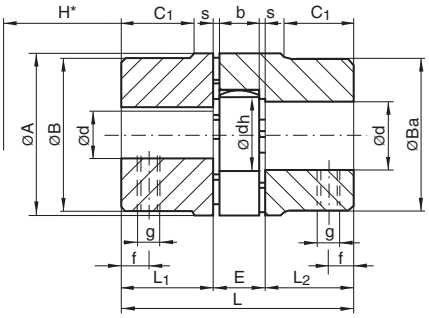

Nabenkombination B/B
Hub combination B/B

Spidex *Type*	Ejes *Bores* Fertigbohrung *Finish bores* Nabe A *Hub A* min	max	Nabe B *Hub B* min	max	Dimensiones *Dimensions* [mm] A	B	Ba	L	L1 + L2	E	s	b	C	C1	dh	g	f	H*	Peso *Weight* [kg]	Cubos especiales *Special hub length* [mm]
Werkstoff: Aluminium-Druckguss *Material: Die cast aluminium*																				
CJ15	—	—	4	15	26	—	26	28	10	8	1	6	—	—	12	M5	5	8	0,025	—
CJ19/24	6	19	19	24	40	32	39	66	25	16	2	12	20	21	18	M5	10	14	0,13	55
CJ24/32	8	24	16	32	55	40	53	78	30	18	2	14	24	26	27	M5	10	16	0,26	60
CJ28/38	10	28	28	38	65	48	63	90	35	20	2,5	15	28	29	30	M6	15	18	0,46	60
CJ38/45	14	38	38	45	80	66	79	114	45	24	3	18	37	39	38	M8	15	19	0,90	70
Werkstoff: Grauguss (GG), Sphäroguss (GGG), Stahl (St), Sinterstahl (Si) *Material: Cast iron (GG), SG iron (GGG), Steel (St), Sintered steel (Si)*																				
CJ14/16 Sint	—	—	4	16	30	—	30	35	11	13	1,5	10	—	—	10	M4	5	12	0,14	18,5
CJ19/24 GG/St/Si	6	19	12	24	40	32	39	66	25	16	2	12	20	21	18	M5	10	14	0,35	55
CJ24/32 GG/St/Si	10	24	14	32	55	40	52	78	30	18	2	14	24	26	27	M5	10	16	1,0	60
CJ28/38 GG/St/Si	12	28	28	38	65	45	62	90	35	20	2,5	15	28	29	30	M6	15	18	1,6	80
CJ38/45 GG/GGG/St/Si	14	38	38	45	80	66	77	114	45	24	3	18	37	37	38	M8	15	19	2,3	110
CJ42/55 GG/GGG/St	19	42	42	55	95	75	94	126	50	26	3	20	40	40	46	M8	20	21	3,6	110
CJ48/60 GG/GGG/St	19	48	48	60	105	85	102	140	56	28	3,5	21	45	45	51	M8	20	22	4,8	110
CJ55/70 GG/GGG/St	19	55	55	70	120	98	118	160	65	30	4	22	52	52	60	M10	20	23	7,4	140
CJ65/75 GG/GGG/St	22	65	65	75	135	115	132	185	75	35	4,5	26	61	59	68	M10	20	27	10,9	140
CJ75/90 GG/GGG/St	30	75	75	90	160	135	158	210	85	40	5	30	69	65	80	M10	25	31	17,7	195
CJ90/100 GG/GGG/St	40	90	90	100	200	160	180	245	100	45	5,5	34	81	81	100	M10	25	35	29,5	140/210
CJ100/110 GG/GGG/St	—	—	55	110	225	—	200	270	110	50	6	38	—	89	113	M12	30	39	43,5	—
CJ110/125 GG/GGG/St	—	—	65	125	255	—	230	295	120	55	6,5	42	—	96	127	M16	35	43	63,0	—
CJ125/145 GG/GGG/St	—	—	65	145	290	—	265	340	140	60	7	46	—	112	147	M16	40	47	95,0	—

H* ist das Mindestmaß, um welches die Aggregate auseinander geschoben werden müssen, um einen radialen Ausbau zu ermöglichen.
Fertigbohrungen nach ISO-Passung H7, Passfedernut nach DIN 6885, Blatt 1 (JS9).
Das Gewicht und Massenträgheitsmoment bezieht sich auf die Werkstoffe Al/GG/GGG bei max. möglichem Durchmesser d ohne Nut.

H is the minimum dimension required for the disassembly of the aggregates in the radial direction.*
Finish bores acc. to ISO standard H7, keyway acc. to DIN 6885, sheet 1 (JS9).
Weight and moment of inertia in relation to the materials Al/GG/GGG with max. diameter without keyway.

Standardprogramm: A Nabe und B Nabe in Grauguss "GG"
B Nabe in Sphäroguss "GGG", Stahl "St", Sinterstahl "Si"
A Nabe als Sonderanfertigung lieferbar
Baureihen 140/160/180 auf Anfrage

Standard program: A-hub and B-hub in cast iron "GG"
B-hub in nodular iron "GGG", steel "St", sintered steel "Si"
A-hub available as special design
Series 140/160/180 on request

Momento de inercia J [kgm²] (con cubo estandar y máximo diametro de eje sin chavetero)

Moment of inertia J [kgm²] (Standard hub with max. diameter of boring without keyway)

Parte de ac. *Part of coupling*	Material *Material*	Tamaño de ac. *Coupling size* 14/16	15	19/24	24/32	28/38	38/45	42/55	48/60	55/70	65/75	75/90	90/100	100/110	110/125	125/145
Nabe A	**Al**	—	—	0,000010	0,00004	0,00010	0,00035	—	—	—	—	—	—	—	—	—
Hub A	**GG/GGG/St**	—	—	0,000050	0,00025	0,00040	0,00010	0,0020	0,0030	0,0060	0,0125	0,025	0,069	—	—	—
Nabe B	**Al**	—	0,000004	0,000020	0,00009	0,00020	0,00045	—	—	—	—	—	—	—	—	—
Hub B	**GG/GGG/St**	0,00002	—	0,000050	0,00020	0,00070	0,00100	0,0030	0,0050	0,0100	0,0183	0,041	0,09	0,154	0,091	0,575
Zahnkranz	**Pu**	—	—	0,000003	0,00001	0,00002	0,00005	0,0001	0,0002	0,0003	0,0005	0,002	0,004	0,007	0,015	0,025
Spider																

DIMENSIONS PLATS, PERNS I FLECTORS **SINCRÓN SÉRIE 50**
*DIMENSIONES PLATOS, PERNOS Y FLECTORES **SINCRÓN SERIE 50***

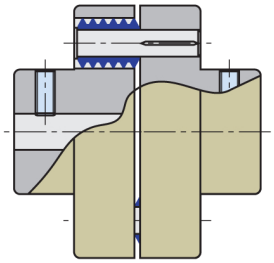

Tipus del 51 al 54
Tipo del 51 al 54

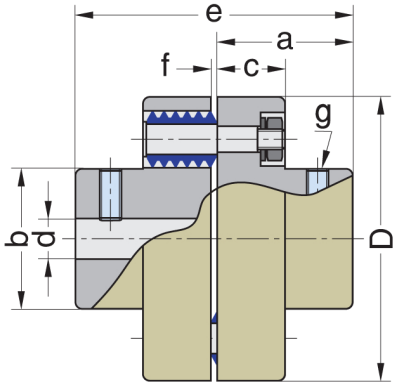

Tipus del 55 al 5013
Tipo del 55 al 5013

PLATS / *PLATOS*

Tipus *Tipo*	N / n	H P a 100 rpm *H. P. a 100 r.p.m.*	Vel. màx. rpm *Vel. max. r.p.m.*	d màxim d *maximo*	d mínim d *mínimo*	D	a	b	c	e	f	g	N.º perns *N.º pernos*	Pes Kg *Peso Kg*	PD² Kgm²
51	0.0053	0.53	9.500	20	7	70	30	32	20	63	3	M4x10	6	1.1	0.0019
52	0.010	1.00	7.800	28	9	85	40	45	20	83	3	M6x15	8	1.9	0.0040
53	0.017	1.70	6.300	35	10	105	50	56	25	103	3	M6x20	6	3.4	0.0122
54	0.042	4.20	5.300	40	12	125	55	64	25	113	3	M6x20	8	5.0	0.0263
55	0.079	7.90	4.500	50	15	150	65	80	32	133	3	M8x25	6	9.2	0.0705
56	0.13	13.00	3.700	63	18	180	85	105	32	173	3	M10x35	8	16.7	0.139
57	0.22	22.00	3.200	75	20	210	110	120	45	225	5	M12x40	8	28.6	0.400
58	0.40	40.00	2.600	90	25	250	120	150	45	245	5	M12x50	12	45.0	0.903
59	0.66	66.00	2.200	110	30	300	130	176	55	265	5	M16x55	12	62.5	1.840
510	1.00	100.00	1.900	120	35	350	150	190	55	305	5	M16x60	12	106.0	3.630
5011	1.40	140.00	1.300	140	80	400	180	225	55	365	5	M16x70	16	206.0	10.000
5012	1.70	170.00	1.000	160	90	475	220	270	75	445	5	M20x90	14	360.0	27.000
5013	2.60	260.00	700	200	100	555	250	350	75	505	5	M20x125	16	540.0	82.000

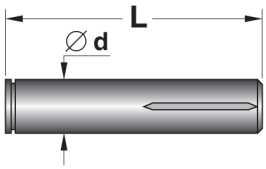

Tipus del 51 al 54 - *Tipo del 51 al 54*

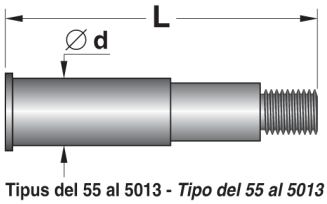

Tipus del 55 al 5013 - *Tipo del 55 al 5013*

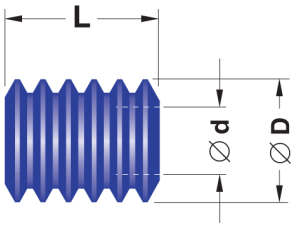

PERNS / *PERNOS*

REF.	Tipus *Tipo*	∅ d	L	N.º perns / *pernos*
51-74B	51	9	42.4	6
	52	9	42.4	8
53-74B	53	13	53	6
	54	13	53	8
55-74B	55	18	66	6
	56	18	66	8
57-74-B	57	22	93	8
	58	22	93	12
59-74B	59	28	112	12
	510	28	112	12
	5011	28	112	16
5012-74B	5012	34	151	14
	5013	34	151	16

FLECTORS / *FLECTORES*

REF.	Tipus *Tipo*	∅ D	∅ d	L	N.º flectors / *flectores*
51-75B	51	16	9	20	6
	52	16	9	20	8
53-75B	53	25	13	25.5	6
	54	25	13	25.5	8
55-75B	55	30	18	29.5	6
	56	30	18	29.5	8
57-75-B	57	40	22	44	8
	58	40	22	44	12
59-75B	59	52	28	53.5	12
	510	52	28	53.5	12
	5011	52	28	53.5	16
5012-75B	5012	59	34	73	14
	5013	59	34	73	16

CHALLENGE®

FFX Tyre Couplings

Tamaños de 040 a 060

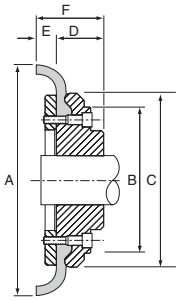

Pilot Bore
B

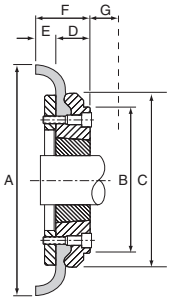

Taper Flange
F

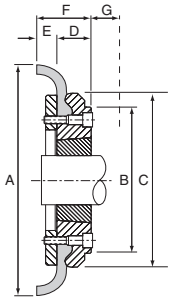

Taper Flange
H

Tamaños de 070 a 250

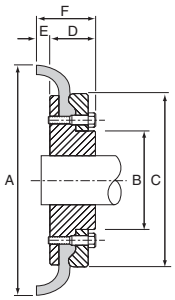

Pilot Bore
B

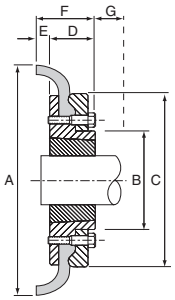

Taper Flange
F

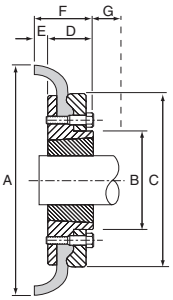

Taper Flange
H

FFX Tyre Coupling Data

Coupling Size	Bush Size	Max Bore Metric	Max Bore Inch	Pilot Bore	A	B	C	M *	Types F & H F	Types F & H D	Type B F	Type B D	Weight# kgf
040B	-	32	-	12	104	-	82	11.0	-	-	33	22	0.84
040F	1008	25	1"	-	104	-	82	11.0	33.0	22	-	-	0.84
040H	1008	25	1"	-	104	-	82	11.0	33.0	22	-	-	0.84
050B	-	38	-	15	133	79	100	12.5	-	-	45	32.5	1.26
050F	1210	32	1.1/4"	-	133	79	100	12.5	37.5	25	-	-	1.26
050H	1210	32	1.1/4"	-	133	79	100	12.5	37.5	25	-	-	1.26
060B	-	45	-	18	165	103	124.5	16.5	-	-	55	38.5	2.10
060F	1610	42	1.5/8"	-	165	103	124.5	16.5	41.5	25			2.10
060H	1610	42	1.5/8"	-	165	103	124.5	16.5	41.5	25			2.10
070B	-	50	-	22	187	80	142	11.5	-	-	46.5	35	3.26
070F	2012	50	2"	-	187	80	142	11.5	44.5	33	-	-	3.26
070H	1610	42	1.5/8"	-	187	80	142	11.5	42.5	31	-	-	3.15
080B	-	60	-	25	211	98	165	12.5	-	-	55	42.5	5.15
080F	2517	65	2.1/2"	-	211	98	165	12.5	58.5	46	-	-	5.15
080H	2012	50	2"	-	211	98	165	12.5	45.5	33	-	-	4.83
090B	-	70	-	28	235	108	187	13.5	-	-	63.5	50	7.46
090F	2517	65	2.1/2"	-	235	108	187	13.5	59.5	46	-	-	7.35
090H	2517	65	2.1/2"	-	235	108	187	13.5	59.5	46	-	-	7.35
100B	-	80	-	32	254	120	214	13.5	-	-	70.5	57	10.4
100F	3020	75	3"	-	254	120	214	13.5	65.5	52	-	-	10.4
100H	2517	65	2.1/2"	-	254	120	214	13.5	59.5	46	-	-	9.87
110B	-	90	-	30	279	134	232	12.5	-	-	70.5	58	13.1
110F	3020	75	3"	-	279	134	232	12.5	64.5	52	-	-	12.3
110H	3020	75	3"	-	279	134	232	12.5	64.5	52	-	-	12.3
120B	-	100	-	38	314	143	262	14.5	-	-	84.5	70	17.7
120F	3525	100	4"	-	314	140	262	14.5	80.5	66	-	-	17.3
120H	3020	75	3"	-	314	140	262	14.5	66.5	52	-	-	16.7
140B	-	130	-	75	359	178	313	16.0	-	-	110	94	23.3
140F	3525	100	4"	-	359	178	313	16.0	82.0	66	-	-	23.4
140H	3525	100	4"	-	359	178	313	16.0	82.0	66	-	-	23.4
160B	-	140	-	75	402	197	347	15.0	-	-	117	102	37.6
160F	4030	115	4.1/2"	-	402	197	347	15.0	92.4	77.4	-	-	34.1
160H	4030	115	4.1/2"	-	402	197	347	15.0	92.4	77.4	-	-	34.1
180B	-	150	-	75	470	205	396	23.0	-	-	137	114	51.6
180F	4535	125	5"	-	470	205	396	23.0	112.0	89	-	-	44.3
180H	4535	125	5"	-	470	205	396	23.0	112.0	89	-	-	44.3
200B	-	150	-	85	508	206	433	24.0	-	-	138	114	61.1
200F	4535	125	5"	-	508	206	433	24.0	113.0	89	-	-	56.3
200H	4535	125	5"	-	508	206	433	24.0	113.0	89	-	-	56.3
220B	-	160	-	85	562	224	472	27.5	-	-	154.5	127	83.6
220F	5040	125	5"	-	562	224	472	27.5	129.5	102	-	-	75.6
220H	5040	125	5"	-	562	224	472	27.5	129.5	102	-	-	75.6
250B	-	190	-	88	628	254	532	28.5	-	-	160.5	132	109.0
250F	5040	125	5"	-	628	254	532	28.5	155.5	127	-	-	106.0
250H	5040	125	5"	-	628	254	532	28.5	155.5	127	-	-	106.0

NPX Couplings

NPX Coupling - Pilot bored

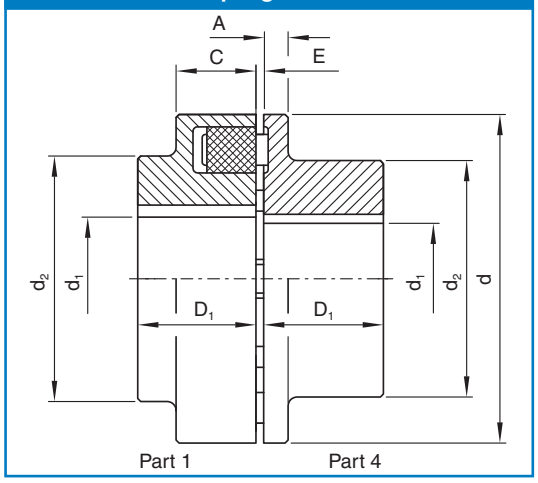

NPX Coupling Taper bush

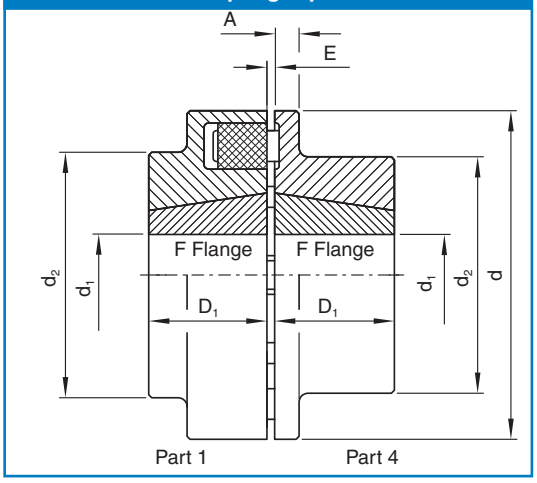

CHALLENGE®

NPX COUPLING

NPX Coupling

- Allows high levels of torsional flexibility
- Absorbs vibrations
- Dampen shock loads
- High speed capability
- The ideal motor coupling

NPX Coupling Data - Pilot bored

Size	Power at 100 rev/min kW	Torque Rated Nm	Torque Max Nm	Max Speed rev/min	Max Bore d_1 part 1	Max Bore d_1 part 4	d	d_2 part 1	d_2 part 4	D_1	E	C	A	Inertia/flange part 1 kgm²	Inertia/flange part 4 kgm²	Mass/flange part 1 kg	Mass/flange part 4 kg
B 58	0.20	19	57	5000	19	24	58		40	20	2 - 4	20	8	0.0001	0.0001	0.22	0.23
B 68	0.36	34	102	5000	24	28	68		50	20	2 - 4	20	8	0.0002	0.0001	0.31	0.32
B 80	0.63	60	180	5000	30	38	80		68	30	2 - 4	30	10	0.0006	0.0006	0.79	0.72
B 95	1.05	100	300	5000	42	42	95	76	76	35	2 - 4	30	12	0.0013	0.0014	1.20	1.40
B 110	1.68	160	480	5000	48	48	110	86	86	40	2 - 4	34	14	0.0027	0.0028	1.90	2.00
B 125	2.51	240	720	5000	55	55	125	100	100	50	2 - 4	36	18	0.0050	0.0057	2.90	3.30
B 140	3.77	360	1080	4900	60	60	140	100	100	55	2 - 4	34	20	0.0070	0.0070	3.30	3.60
B 160	5.86	560	1680	4250	65	65	160	108	108	60	2 - 6	39	20	0.0130	0.0120	4.70	4.70

NPX Coupling Data - Taper bored

Size	Power at 100 rev/min kW	Torque Nominal Nm	Torque Max Nm	Max Speed rev/min	Bush for F Flange	Max Bore part 1 & 4 d_1	d	d_2	D_1 part 1	D_1 part 4	E	Inertia/flange part 1 kgm²	Inertia/flange part 4 kgm²	Mass/flange part 1 kg	Mass/flange part 4 kg
80	0.63	60	180	5000	1108	28	80	-	22.5	22.5	2 - 4	0.0004	0.0003	0.43	0.47
95	1.05	100	300	5000	1210	32	95	76	26.5	26.5	2 - 4	0.0010	0.0008	0.60	0.65
110	1.68	160	480	5000	1615	42	110	86	38.5	38.5	2 - 4	0.0023	0.0020	1.30	1.40
125	2.51	240	720	5000	2012	50	125	100	32.5	32.5	2 - 4	0.0038	0.0050	1.52	1.80
140	3.77	360	1080	4900	2012	50	140	100	32.5	32.5	2 - 4	0.0050	0.0070	1.70	2.10
160	5.86	560	1680	4250	2517	65	160	108	46.0	46.0	2 - 6	0.0100	0.0110	2.60	3.00
180	9.22	880	2640	3800	2517	65	180	125	46.0	46.0	2 - 6	0.0180	0.0210	3.27	3.20
200	14.03	1340	4020	3400	3020	75	200	140	52.0	52.0	2 - 6	0.0300	0.0280	4.90	5.80
225	20.94	2000	6000	3000	3020	75	225	150	52.0	52.0	2 - 6	0.0680	0.0530	5.65	6.50
250	29.32	2800	8400	2750	3535	90	250	165	90.0	90.0	3 - 8	0.1200	0.1200	12.50	13.00

Mass and inertia figures are for a mid range bore.
Temperature range. -30°C to 75°C

JAW Couplings

Jaw Coupling Data

Coupling Size	Nominal Torque Nm	Maximum Speed rev/min	Pilot Bore A	Maximum Bore A	Overall Diameter B	Assembled Length L	Hub Width C	Hub Diameter D	Set Screw Position F	Set Screw Size	Complete Mass kg
035	-	31000	3	8	16.0	20	7	16.0	3.0	M3	0.06
050	3.51	18000	6	14	27.5	44	16	27.5	6.5	M6	0.10
070	5.77	14000	9	19	35.0	51	19	35.0	9.5	M6	0.25
075	11.90	11000	9	24	44.5	54	21	44.5	8.0	M6	0.45
090	19.20	9000	9	24	54.0	54	21	54.0	8.7	M6	0.55
095	25.80	9000	9	28	54.0	64	25	54.0	11.5	M8	0.65
100	55.40	7000	12	35	65.0	89	35	65.0	12.5	M8	1.60
110	105.00	5000	15	42	84.0	108	43	84.0	20.5	M10	3.00
150	150.00	4000	15	48	96.0	115	45	96.0	22.5	M10	4.90
190	200.00	3600	19	55	115.0	133	54	102.0	22.5	M12	7.00
225	280.00	3600	19	60	127.0	153	64	108.0	25.5	M12	9.00

Acoplamientos

HRC Couplings

Jaw Coupling

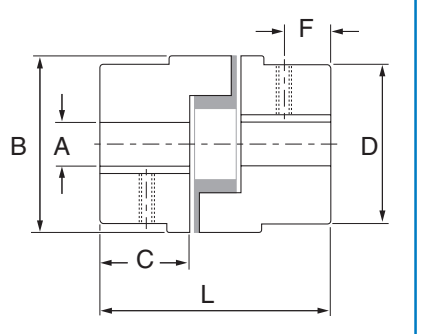

F Flange (Taper bored)

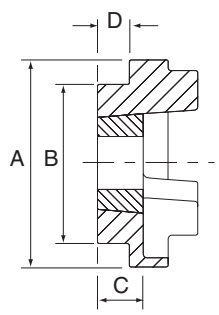

H Flange (Taper Bored)

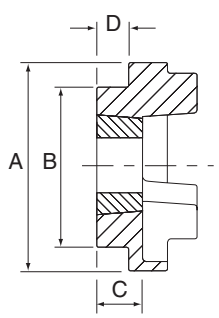

HRC Common Data

Coupling Size	Nominal Torque Nm	Overall Diameter A	Hub Diameter B	Assembled Length F	Element Ring Dia E	Element Ring Width G	Parallel Misalignment	Mass kg	Assembled Length (L) FF, FH, HH	Assembled Length (L) FB,HB	Assembled Length (L) BB
70	31	69	60	25.5	31	18.5	0.3	1.00	65.5	65.5	65.5
90	80	85	70	30.5	32	22.5	0.3	1.17	69.5	76.5	82.5
110	160	112	100	45.5	45	29.5	0.3	5.00	82.5	100.5	119.5
130	315	130	105	53.5	50	36.5	0.4	5.46	89.5	110.5	131.5
150	600	150	115	60.5	62	40.5	0.4	7.11	107.5	129.5	152.5
180	950	180	125	73.5	77	49.5	0.4	16.65	142.5	165.5	189.5
230	2000	225	155	85.5	99	59.5	0.5	26.05	164.5	202.5	239.5
280	3150	275	206	105.5	119	74.5	0.5	50.05	207.5	246.5	285.5

HRC Type F & H

Coupling No	Bush size	Max. Bore mm	Max. Bore inch	Shoulder Width D	Hub Width C
70	1008	25	1”	20.0	23.5
90	1108	28	1.1/8”	19.5	23.5
110	1610	42	1.5/8”	18.5	26.5
130	1610	42	1.5/8”	18.0	26.5
150	2012	50	2”	23.5	33.5
180	2517	65	2.1/2”	34.5	46.5
230	3020	75	3”	39.5	52.5
280	3525	100	4”	51.0	66.5

HRC Assembly

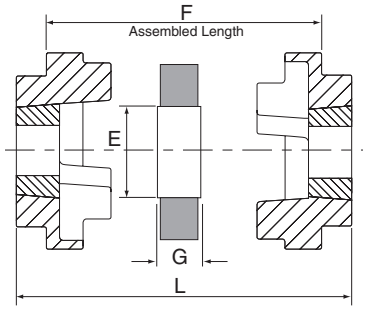

Reductores y motores

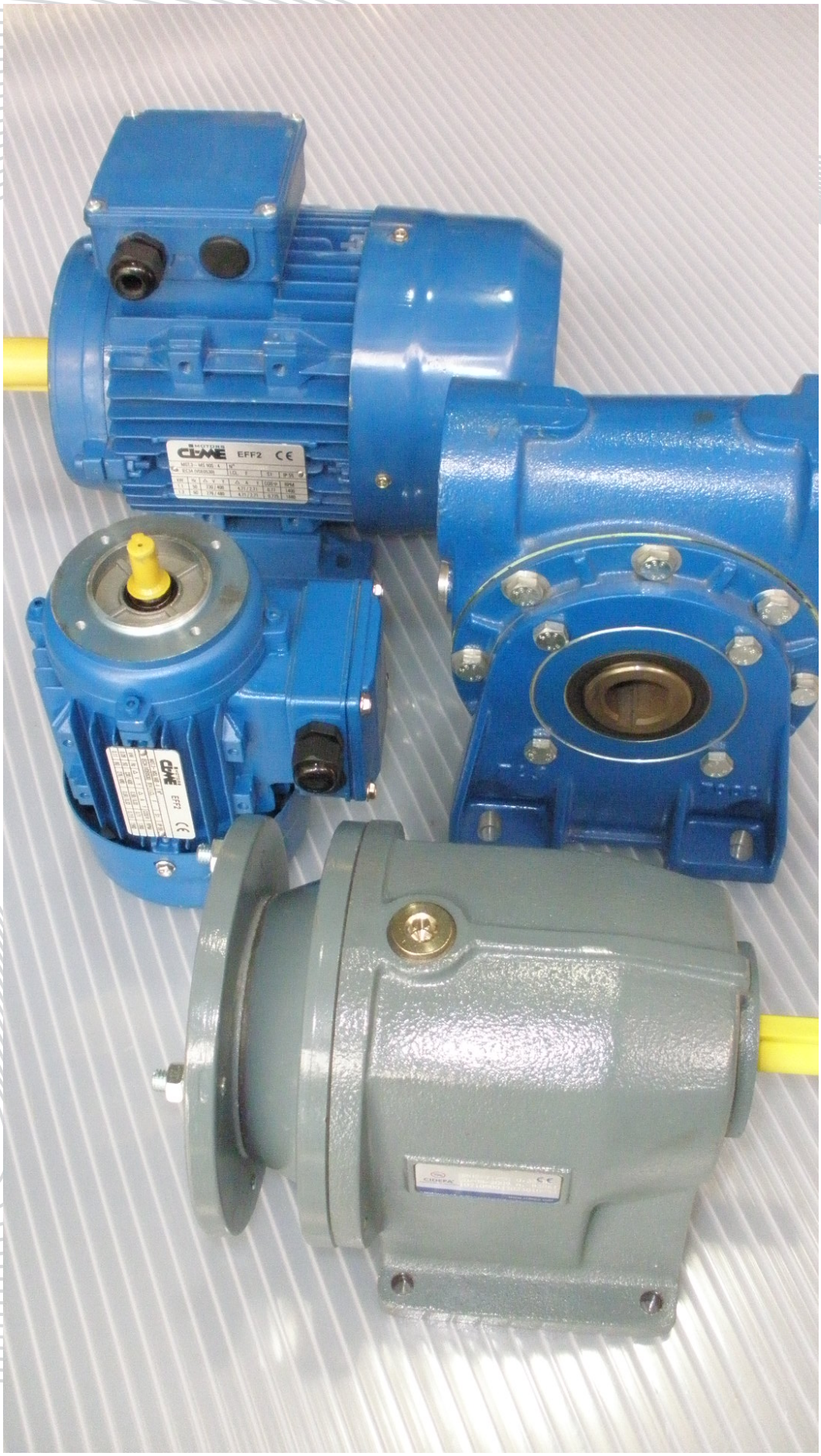
CEME
EFF2
CEME
EFF2
CEMEPAC

KM

S-SZ

VMF

MQ

VCROM

VMQ

CROM

MF

ROM

TMF

MRH

XR

VMRH

DP

MR

RBC

DPS

MOTORES

RL-CRL

PLATO-T

SOLICITE EL CATALOGO EXCLUSIVO DE MOTO-REDUCTORES!
ASK FOR EXCLUSIVE GEAR-BOXES CATALOGUE!

MF 44 A

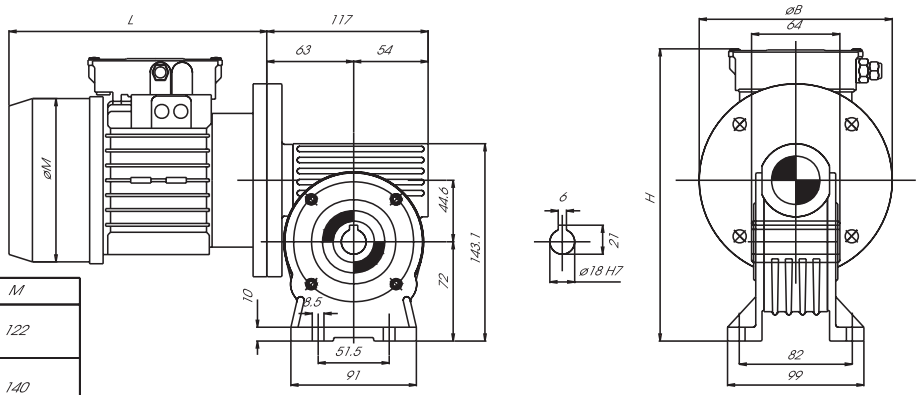

Potencia	øB	L	M
0,16	140	187	122
0,25			
0,33		215	140
0,5			

MF 44 B

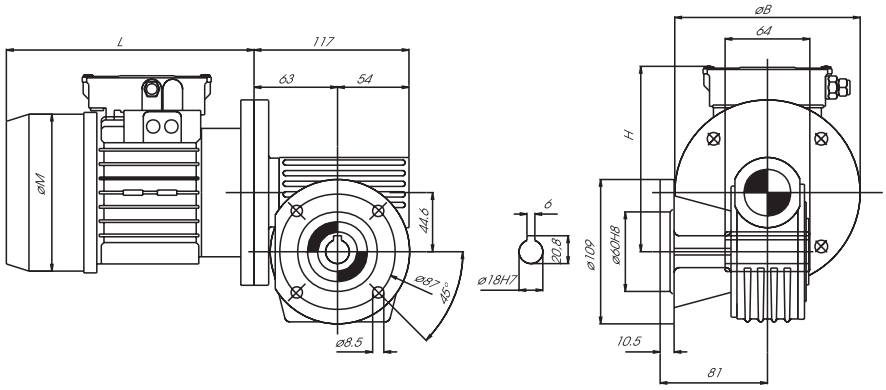

Potencia	øB	L	M	H
0,16	140	187	122	140
0,25				
0,33		215	140	
0,5				

MF 49 A

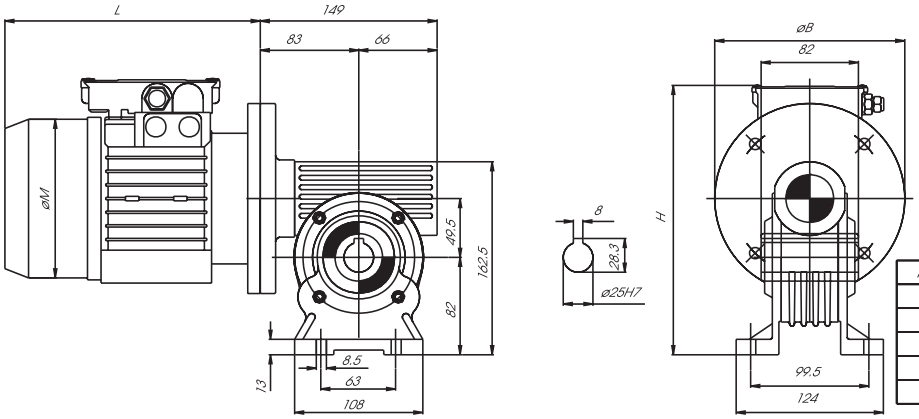

Potencia	øB	L	M	H
0,25	140	187	122	145
0,33	160	215	140	
0,5				
0,75		241	155	167
1				

MF 49 B

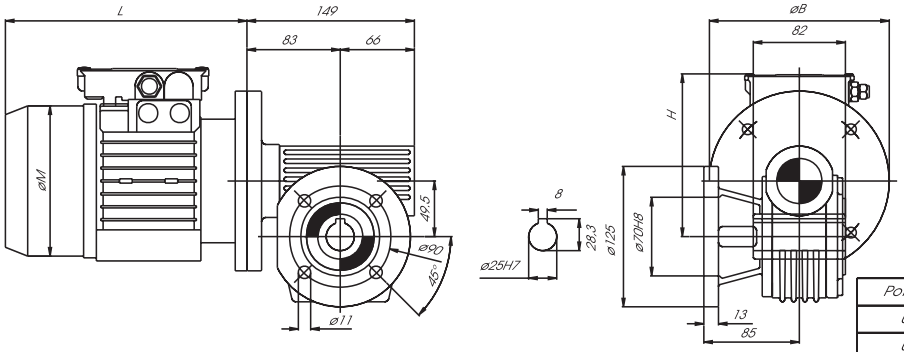

Potencia	øB	L	M	H
0,25	140	187	122	145
0,33	160	215	140	
0,5				
0,75		241	155	167
1				

CIDEPA® REDUCTORES DE VELOCIDAD

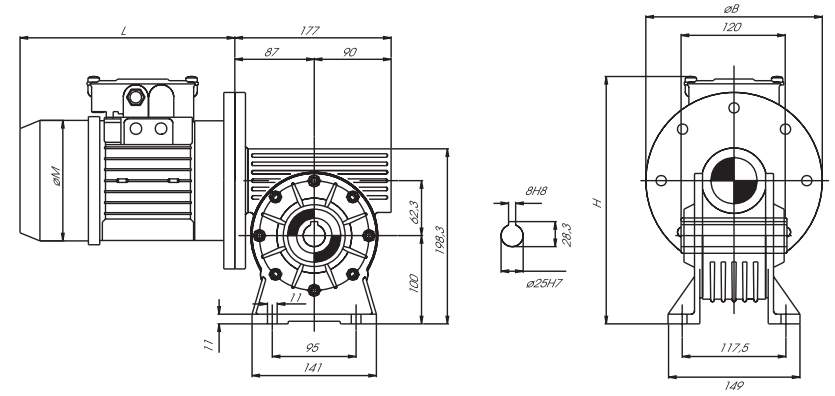

MF 62 A

con eje de 30mm = MF 63 A

Potencia	øB	L	M
0,33	160	215	140
0,5			
0,75	200	241	155
1			
1,5		253	177
2			

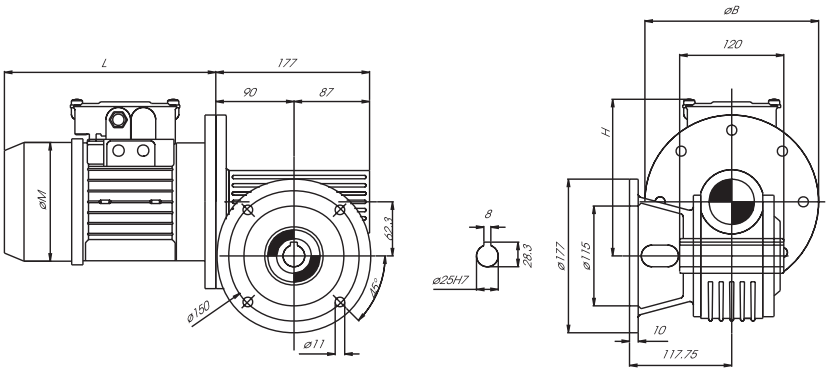

MF 62 B

con eje de 30mm = MF 63 B

Potencia	øB	L	M	H
0,33	160	215	140	157,5
0,5				
0,75	200	241	155	180
1				
1,5		253	177	
2				

MF 86 A

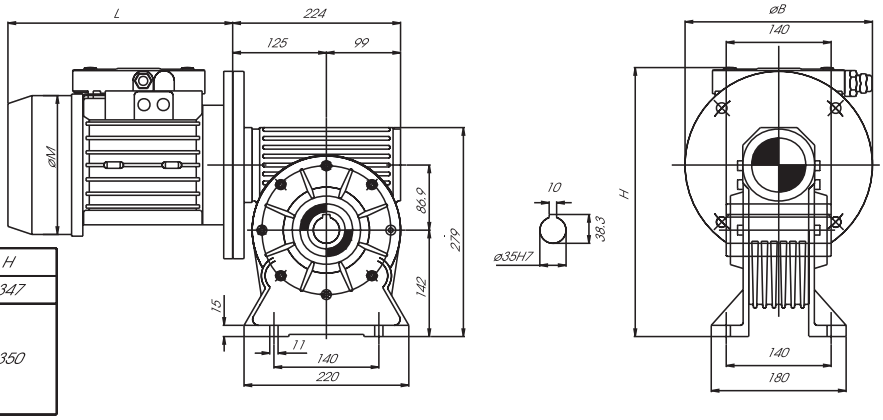

Potencia	øB	L	M	H
1	200	241	155	347
1,5		253	177	350
2				
3	250	315	195	
4				

MF 86 B

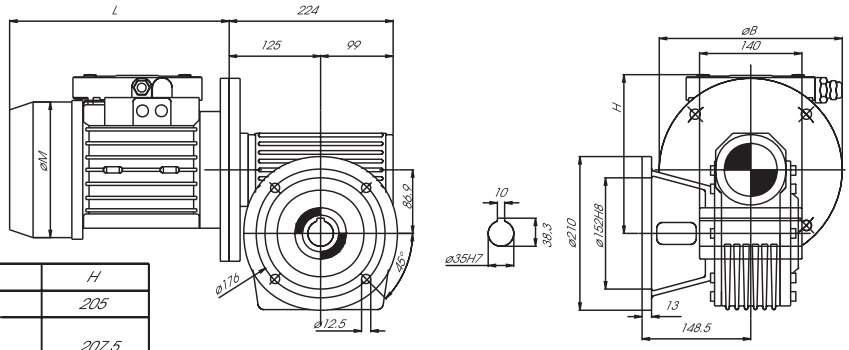

Potencia	øB	L	M	H
1	200	241	155	205
1,5		253	177	207,5
2				
3	250	315	195	360
4				

BTS

MF 110 A

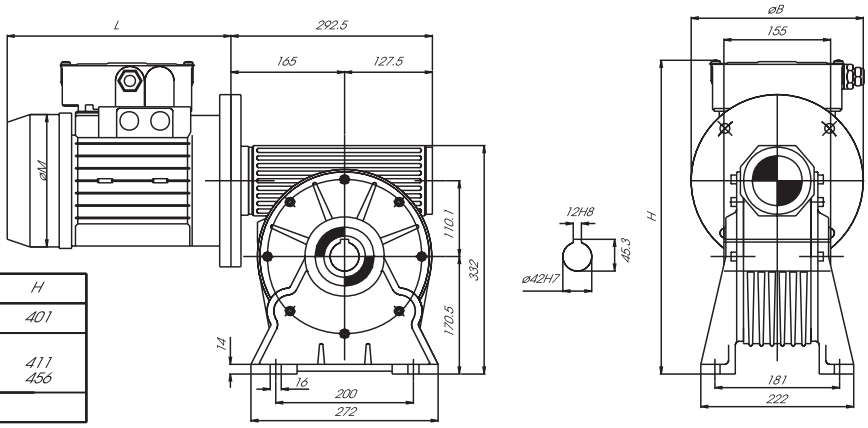

Potencia	øB	L	M	H
2	200	253	177	401
3	250	315	195	411
5,5		329	220	456

MF 110 B

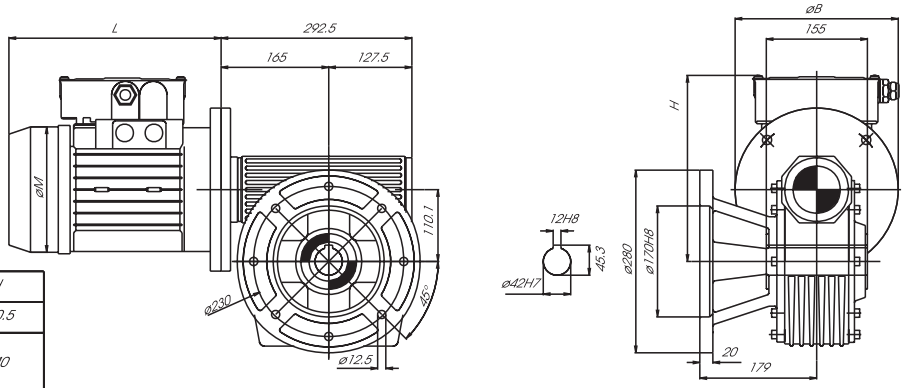

Potencia	øB	L	M	H
2	200	253	177	230.5
3	250	315	195	240
4				
5,5		329	220	285

MF 130 A

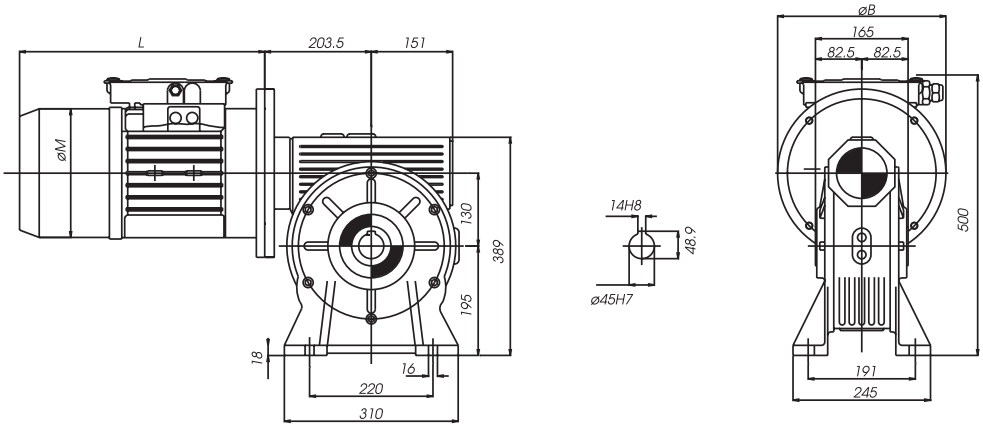

Potencia	øB	L	øM	H
2	200	253	177	445
3	250	315	195	455
4				
5,5		329	220	500
7,5	300	525	230	
10		566		
12,5				

MF 130 B

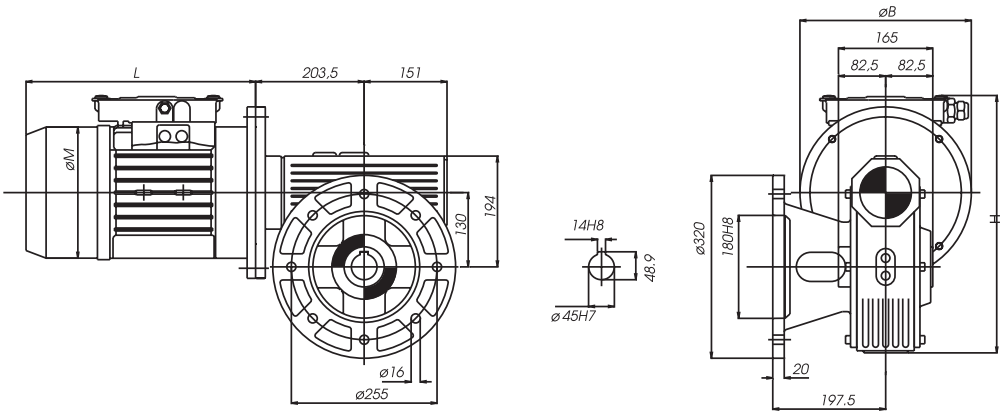

Potencia	øB	L	øM	H
2	200	253	177	405
3	250	315	195	412
4				
5,5		329	220	455
7,5	300	525	230	
10		566		
12,5				

CIDEPA® REDUCTORES DE VELOCIDAD

CV entrada	REL 1/	r.p.m (salida)	rendimiento	Par Nominal (Kpm)	CV salida	fs	Peso (Kgs)	Referencia
0,16	60	23	0,59	2,9	0,09	1,4	9	MF-44/60 0,16 A-B-P
0,16	46	30	0,64	2,4	0,1	1,7	9	MF-44/46 0,16 A-B-P
0,16	35	40	0,68	1,9	0,11	2	9	MF-44/35 0,16 A-B-P
0,16	28	50	0,71	1,6	0,11	2,4	9	MF-44/28 0,16 A-B-P
0,16	20	70	0,77	1,3	0,12	3,1	9	MF-44/20 0,16 A-B-P
0,16	14	100	0,81	0,9	0,13	3,1	9	MF-44/14 0,16 A-B-P
0,16	10	140	0,84	0,7	0,13	3,4	9	MF-44/10 0,16 A-B-P
0,16	7	200	0,86	0,5	0,14	3,6	9	MF-44/ 7 0,16 A-B-P

CV entrada	REL 1/	r.p.m (salida)	rendimiento	Par Nominal (Kpm)	CV salida	fs	Peso (Kgs)	Referencia
0,25	60	23	0,59	4,6	0,15	1	9	MF-44/60 0,25 A-B-P
0,25	46	30	0,64	3,8	0,16	1,1	9	MF-44/46 0,25 A-B-P
0,25	35	40	0,68	3,0	0,17	1,3	9	MF-44/35 0,25 A-B-P
0,25	28	50	0,71	2,5	0,18	1,6	9	MF-44/28 0,25 A-B-P
0,25	20	70	0,77	2,0	0,19	2,1	9	MF-44/20 0,25 A-B-P
0,25	14	100	0,81	1,5	0,2	2,1	9	MF-44/14 0,25 A-B-P
0,25	10	140	0,84	1,1	0,21	2,8	9	MF-44/10 0,25 A-B-P
0,25	7	200	0,86	0,8	0,22	3,1	9	MF-44/ 7 0,25 A-B-P

CV entrada	REL 1/	r.p.m (salida)	rendimiento	Par Nominal (Kpm)	CV salida	fs	Peso (Kgs)	Referencia
0,33	100	14	0,51	8,6	0,17	1,4	16,9	MF-62/100 0,33 A-B-BCS-P
0,33	80	18	0,56	7,4	0,18	1,6	16,9	MF-62/ 80 0,33 A-B-BCS-P
0,33	60	23	0,58	6,0	0,19	1,1	11,9	MF-49/ 60 0,33 A-B-P
0,33	45	31	0,64	4,9	0,21	1,4	11,9	MF-49/ 45 0,33 A-B-P
0,33	35	40	0,68	4,0	0,22	1	10,9	MF-44/ 35 0,33 A-B-P
0,33	28	50	0,71	3,4	0,23	1,2	10,9	MF-44/ 28 0,33 A-B-P
0,33	20	70	0,77	2,6	0,25	1,6	10,9	MF-44/ 20 0,33 A-B-P
0,33	14	100	0,81	1,9	0,27	1,6	10,9	MF-44/ 14 0,33 A-B-P
0,33	10	140	0,84	1,4	0,28	2,1	10,9	MF-44/ 10 0,33 A-B-P
0,33	7	200	0,86	1,0	0,28	2,9	10,9	MF-44/ 7 0,33 A-B-P

CV entrada	REL 1/	r.p.m (salida)	rendimiento	Par Nominal (Kpm)	CV salida	fs	Peso (Kgs)	Referencia
0,5	100	14	0,51	13,0	0,26	1	17	MF-62/100 0,50 A-B-BCS-P
0,5	80	18	0,56	11,1	0,28	1,1	17	MF-62/80 0,50 A-B-BCS-P
0,5	64	22	0,6	9,8	0,3	1,4	19	MF-62/64 0,50 A-B-BCS-P
0,5	60	23	0,58	9,0	0,29	0,9	12	MF-49/ 60 0,50 A-B-P
0,5	45	31	0,64	7,4	0,32	1	12	MF-49/ 45 0,50 A-B-P
0,5	36	39	0,67	6,2	0,34	1,2	12	MF-49/ 36 0,50 A-B-P
0,5	28	50	0,71	5,1	0,36	1,4	12	MF-49/ 28 0,50 A-B-P
0,5	28	50	0,71	5,1	0,36	0,9	11	MF-44/ 28 0,50 A-B-P
0,5	20	70	0,77	3,9	0,39	1,1	11	MF-44/ 20 0,50 A-B-P
0,5	14	100	0,81	2,9	0,41	1,1	11	MF-44/ 14 0,50 A-B-P
0,5	10	140	0,84	2,1	0,42	1,4	11	MF-44/ 10 0,50 A-B-P
0,5	7	200	0,86	1,5	0,43	2	11	MF-44/ 7 0,50 A-B-P

CV entrada	REL 1/	r.p.m (salida)	rendimiento	Par Nominal (Kpm)	CV salida	fs	Peso (Kgs)	Referencia
0,75	100	14	0,57	21,9	0,43	1,2	32	MF-86/100 0,75 A-B-BCS-P
0,75	80	18	0,63	18,8	0,47	1,4	32	MF-86/ 80 0,75 A-B-BCS-P
0,75	64	22	0,67	16,4	0,5	1,5	32	MF-86/ 64 0,75 A-B-BCS-P
0,75	64	22	0,6	14,6	0,45	0,9	19	MF-62/ 64 0,75 A-B-BCS-P
0,75	45	31	0,67	11,6	0,5	1,3	19	MF-62/ 45 0,75 A-B-BCS-P
0,75	38	37	0,69	10,0	0,52	1,5	19	MF-62/ 38 0,75 A-B-BCS-P
0,75	28	50	0,71	7,6	0,53	1,1	14	MF-49/ 28 0,75 A-B-P
0,75	24	58	0,75	6,9	0,56	1	14	MF-49/ 24 0,75 A-B-P
0,75	18	78	0,79	5,4	0,59	1,2	14	MF-49/ 18 0,75 A-B-P
0,75	14	100	0,8	4,3	0,6	1,6	14	MF-49/ 14 0,75 A-B-P
0,75	10	140	0,84	3,2	0,63	2	14	MF-49/ 10 0,75 A-B-P
0,75	7	200	0,86	2,3	0,65	2,5	14	MF-49/ 7 0,75 A-B-P

CV entrada	REL 1/	r.p.m (salida)	rendimiento	Par Nominal (Kpm)	CV salida	fs	Peso (Kgs)	Referencia
1	100	14	0,57	29,2	0,57	1	33,5	MF-86/100 1 A-B-BCS-P
1	80	18	0,63	25,1	0,63	1,1	33,5	MF-86/ 80 1 A-B-BCS-P
1	64	22	0,67	221,8	0,67	1,4	33,5	MF-86/ 64 1 A-B-BCS-P
1	45	31	0,67	15,5	0,67	1	20,2	MF-62/ 45 1 A-B-BCS-P
1	38	37	0,69	13,4	0,69	1,1	20,2	MF-62/ 38 1 A-B-BCS-P
1	30	47	0,72	11,0	0,72	1,3	20,2	MF-62/ 30 1 A-B-BCS-P
1	24	58	0,77	9,5	0,77	1,5	20,2	MF-62/ 24 1 A-B-BCS-P
1	19	74	0,79	7,6	0,79	1,7	20,2	MF-49/ 19 1 A-B-BCS-P
1	18	78	0,79	7,3	0,79	0,9	15,5	MF-49/ 18 1 A-B-P
1	14	100	0,8	5,7	0,8	1,2	15,5	MF-49/ 14 1 A-B-P
1	10	140	0,84	4,3	0,84	1,5	15,5	MF-49/ 10 1 A-B-P
1	7	200	0,86	3,1	0,86	1,9	15,5	MF-49/ 7 1 A-B-P

CV entrada	REL 1/	r.p.m (salida)	rendimiento	Par Nominal (Kpm)	CV salida	fs	Peso (Kgs)	Referencia
1,5	100	14	0,62	47,6	0,93	1,1	45,5	MF-110/100 1,5 A-B-BCS-P
1,5	80	18	0,66	39,4	0,99	1,3	45,5	MF-110/80 1,5 A-B-BCS-P
1,5	64	22	0,7	34,2	1,05	1,6	45,5	MF-110/64 1,5 A-B-BCS-P
1,5	56	25	0,69	29,7	1,04	1	35,5	MF-86/56 1,5 A-B-BCS-P
1,5	46	30	0,72	25,8	1,08	1,3	35,5	MF-86/46 1,5 A-B-BCS-P
1,5	40	35	0,74	22,7	1,11	1,5	35,5	MF-86/40 1,5 A-B-BCS-P
1,5	30	47	0,75	17,1	1,13	2	35,5	MF-86/30 1,5 A-B-BCS-P
1,5	30	47	0,72	16,5	1,08	0,9	22,5	MF-62/30 1,5 A-B-BCS-P
1,5	24	58	0,77	14,3	1,16	1,1	22,5	MF-62/24 1,5 A-B-BCS-P
1,5	19	74	0,79	11,5	1,19	1,2	22,5	MF-62/19 1,5 A-B-BCS-P
1,5	15	93	0,81	9,4	1,22	1,5	22,5	MF-62/15 1,5 A-B-BCS-P
1,5	10	140	0,85	6,5	1,28	2,1	22,5	MF-62/10 1,5 A-B-BCS-P
1,5	7	200	0,87	4,7	1,31	2,7	22,5	MF-62/7 1,5 A-B-BCS-P

CV entrada	REL 1/	r.p.m (salida)	rendimiento	Par Nominal (Kpm)	CV salida	fs	Peso (Kgs)	Referencia
2	100	14	0,63	64,5	1,26	1,5	68,5	MF-130/100 2 A-B-BCS-P
2	80	18	0,66	52,5	1,32	1,1	48,5	MF-110/80 2 A-B-BCS-P
2	64	22	0,7	45,6	1,4	1,2	48,5	MF-110/64 2 A-B-BCS-P
2	56	25	0,71	40,7	1,42	1,5	48,5	MF-110/56 2 A-B-BCS-P
2	46	30	0,72	34,4	1,44	1	38,5	MF-86/46 2 A-B-BCS-P
2	40	35	0,74	30,3	1,48	1,1	38,5	MF-86/40 2 A-B-BCS-P
2	30	47	0,75	22,9	1,5	1,5	38,5	MF-86/30 2 A-B-BCS-P
2	23	61	0,81	19,0	1,62	1,6	38,5	MF-86/23 2 A-B-BCS-P
2	20	70	0,82	16,8	1,64	2,4	38,5	MF-86/20 2 A-B-BCS-P
2	19	74	0,79	15,3	1,58	0,9	25,5	MF-62/19 2 A-B-BCS-P
2	15	93	0,81	12,5	1,62	1,1	25,5	MF-62/15 2 A-B-BCS-P
2	10	140	0,85	8,7	1,7	1,6	25,5	MF-62/10 2 A-B-BCS-P
2	7	200	0,87	6,2	1,74	2	25,5	MF-62/7 2 A-B-BCS-P

CV entrada	REL 1/	r.p.m (salida)	rendimiento	Par Nominal (Kpm)	CV salida	fs	Peso (Kgs)	Referencia
3	80	18	0,68	81,2	2,04	1,7	76,5	MF-130/80 3 A-B-BCS-P
3	64	22	0,71	69,3	2,13	1,4	76,5	MF-130/64 3 A-B-BCS-P
3	56	25	0,71	61,0	2,13	1,1	51,5	MF-110/56 3 A-B-BCS-P
3	46	30	0,74	53,0	2,22	1,2	51,5	MF-110/46 3 A-B-BCS-P
3	40	35	0,76	46,7	2,28	1,4	51,5	MF-110/40 3 A-B-BCS-P
3	30	47	0,75	34,3	2,25	1,1	41,5	MF-86/30 3 A-B-BCS-P
3	23	61	0,81	28,5	2,43	1,1	41,5	MF-86/23 3 A-B-BCS-P
3	20	70	0,82	25,2	2,46	1,2	41,5	MF-86/20 3 A-B-BCS-P
3	15	93	0,83	19,2	2,49	1,6	41,5	MF-86/15 3 A-B-BCS-P
3	10	140	0,86	13,2	2,58	2,2	41,5	MF-86/10 3 A-B-BCS-P
3	7	200	0,88	9,5	2,64	2,8	41,5	MF-86/7 3 A-B-BCS-P

CIDEPA
REDUCTORES DE VELOCIDAD

CV entrada	REL 1/	r.p.m (salida)	rendimiento	Par Nominal (Kpm)	CV salida	fs	Peso (Kgs)	Referencia
4	64	22	0,71	92,5	2,84	1,1	79,5	MF-130/64 4 A-B-BCS-P
4	56	25	0,73	83,7	2,92	1,2	79,5	MF-130/56 4 A-B-BCS-P
4	46	30	0,76	72,6	3,04	1,6	79,5	MF-130/46 4 A-B-BCS-P
4	40	35	0,76	62,2	3,04	1,1	53,5	MF-110/40 4 A-B-BCS-P
4	30	47	0,77	46,9	3,08	1,4	53,5	MF-110/30 4 A-B-BCS-P
4	23	61	0,83	39,0	3,32	1,4	53,5	MF-110/23 4 A-B-BCS-P
4	20	70	0,84	34,4	3,36	1,5	53,5	MF-110/20 4 A-B-BCS-P
4	20	70	0,82	33,6	3,28	1	43,5	MF-86/20 4 A-B-BCS-P
4	15	93	0,83	25,6	3,32	1,2	43,5	MF-86/15 4 A-B-BCS-P
4	10	140	0,86	17,6	3,44	1,6	43,5	MF-86/10 4 A-B-BCS-P
4	7	200	0,88	12,6	3,52	2,1	43,5	MF-86/7 4 A-B-BCS-P

CV entrada	REL 1/	r.p.m (salida)	rendimiento	Par Nominal (Kpm)	CV salida	fs	Peso (Kgs)	Referencia
5,5	46	30	0,76	99,8	4,18	1,3	89	MF-130/46 5,5 A-B-BCS-P
5,5	40	35	0,76	85,5	4,18	1,4	89	MF-130/40 5,5 A-B-BCS-P
5,5	30	47	0,79	66,2	4,35	1,7	89	MF-130/30 5,5 A-B-BCS-P
5,5	23	61	0,83	53,6	4,57	1,9	89	MF-130/ 23 5,5 A-B-BCS-P
5,5	20	70	0,84	47,3	4,62	1,3	61,6	MF-110/ 20 5,5 A-B-BCS-P
5,5	15	93	0,84	35,6	4,62	1,7	61,6	MF-110/ 15 5,5 A-B-BCS-P
5,5	10	140	0,87	24,5	4,79	2,2	61,6	MF-110/ 10 5,5 A-B-BCS-P
5,5	7	200	0,88	17,3	4,84	2,7	61,6	MF-110/7 5,5 A-B-BCS-P

CV entrada	REL 1/	r.p.m (salida)	rendimiento	Par Nominal (Kpm)	CV salida	fs	Peso (Kgs)	Referencia
7,5	7	200	0,89	23,9	6,68	3,5	105	MF-130/7 7,5 A-B-BCS-P
7,5	10	140	0,87	33,4	6,53	2,7	105	MF-130/10 7,5 A-B-BCS-P
7,5	15	93	0,85	49,1	6,38	2,1	105	MF-130/15 7,5 A-B-BCS-P
7,5	20	70	0,84	64,5	6,3	1,6	105	MF-130/20 7,5 A-B-BCS-P
7,5	23	61	0,83	73,1	6,23	1,4	105	MF-130/23 7,5 A-B-BCS-P
7,5	30	47	0,79	90,3	5,93	1,3	105	MF-130/30 7,5 A-B-BCS-P
7,5	40	35	0,76	116,6	5,7	1	105	MF-130/40 7,5 A-B-BCS-P

CV entrada	REL 1/	r.p.m (salida)	rendimiento	Par Nominal (Kpm)	CV salida	fs	Peso (Kgs)	Referencia
10	7	200	0,89	31,9	8,9	2,9	117	MF-130/7 10 A-B-BCS-P
10	10	140	0,87	44,5	8,7	2,2	117	MF-130/10 10 A-B-BCS-P
10	15	93	0,85	65,5	8,5	1,7	117	MF-130/15 10 A-B-BCS-P
10	20	70	0,84	85,9	8,4	1,3	117	MF-130/20 10 A-B-BCS-P

CV entrada	REL 1/	r.p.m (salida)	rendimiento	Par Nominal (Kpm)	CV salida	fs	Peso (Kgs)	Referencia
12,5	7	200	0,89	39,8	11,13	2,4	125	MF-130/7 12,5 A-B-BCS-P
12,5	10	140	0,87	55,6	10,88	1,7	125	MF-130/10 12,5 A-B-BCS-P
12,5	15	93	0,85	81,8	10,63	1,3	125	MF-130/15 12,5 A-B-BCS-P

BTS

MRH 71 B3

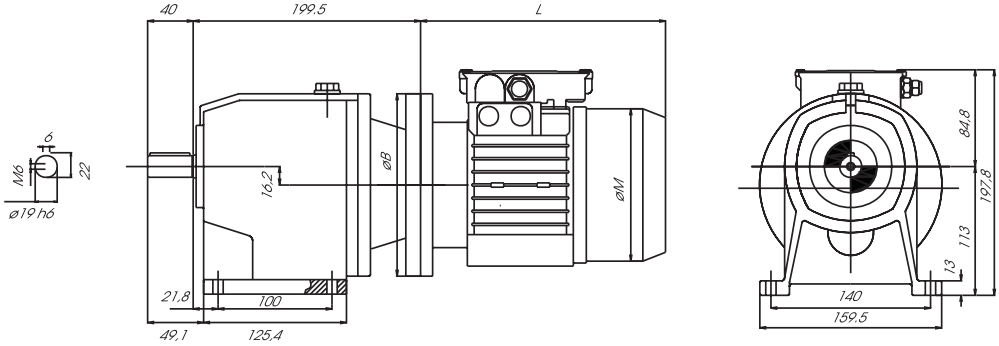

Potencia	øB	L	M
0.25	140	187	122
0.33	160	215	140
0.5			
0.75	200	241	155
1			

MRH 71 B5

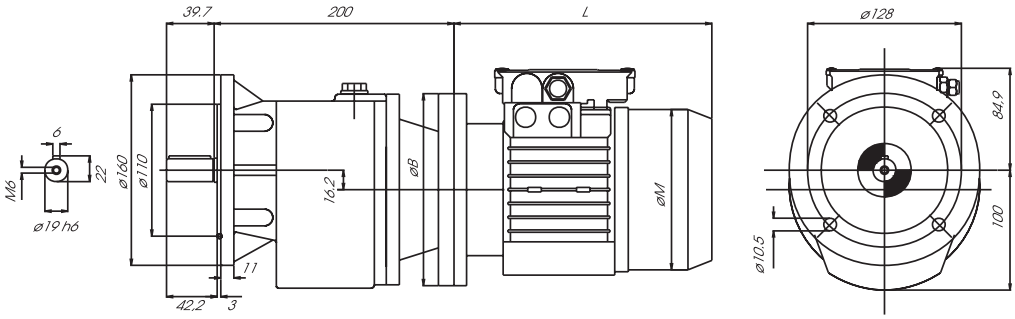

Potencia	øB	L	M
0.25	140	187	122
0.33	160	215	140
0.5			
0.75	200	241	155
1			

MRH 80 B3

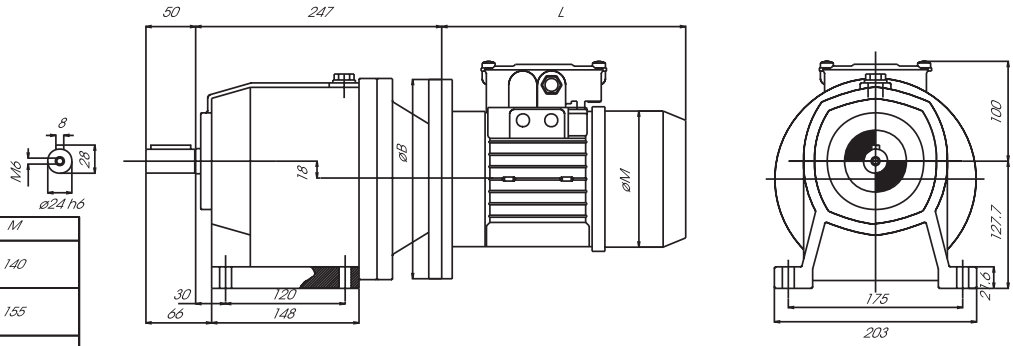

Potencia	øB	L	M
0.33	160	215	140
0.5			
0.75	200	241	155
1			
2		253	177
3			

MRH 80 B5

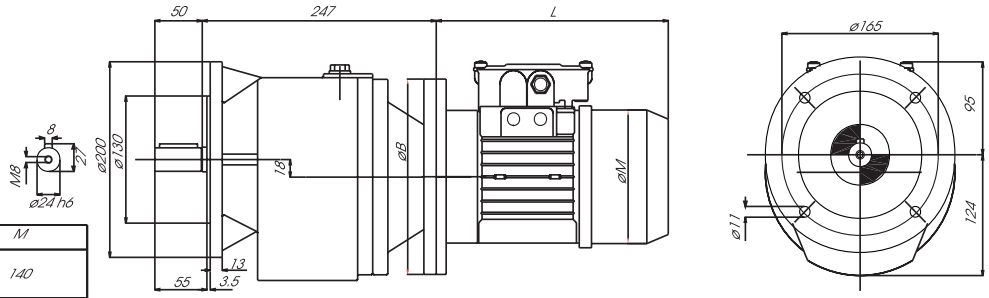

Potencia	øB	L	M
0.33	160	215	140
0.5			
0.75	200	241	155
1			
2		253	177
3			

MRH 90 B3

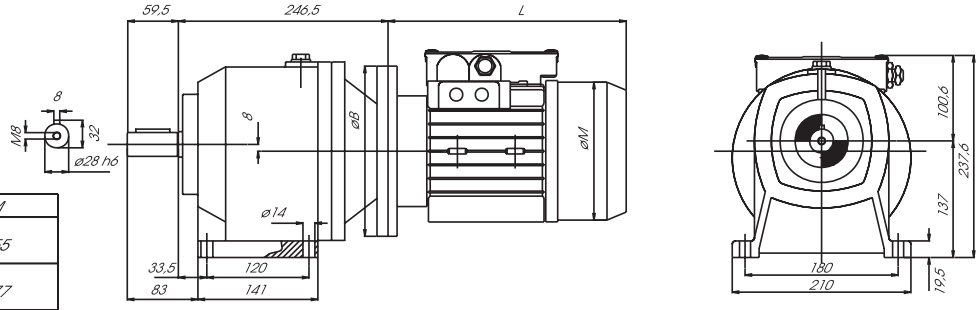

Potencia	øB	L	M
0,75	200	241	155
1			
1,5		253	177
2			
3	250	315	195
4			

MRH 90 B5

Potencia	øB	L	M
0,75	200	241	155
1			
1,5		253	177
2			
3	250	315	195
4			

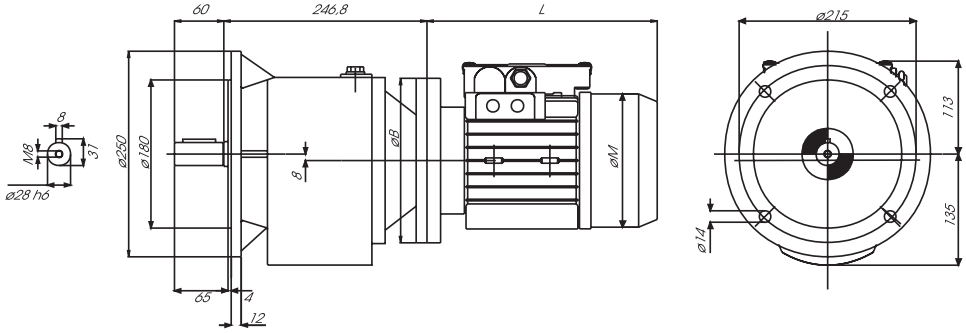

MRH 100 B3

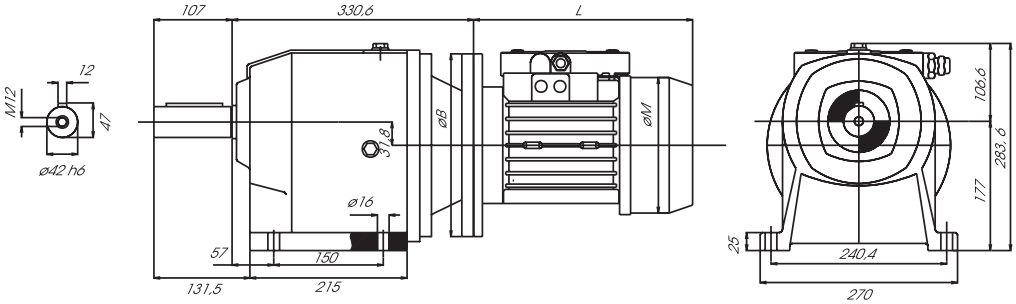

Potencia	øB	L	M
1,5	200	253	177
2			
3	250	315	195
4			
5,5		329	220

MRH 100 B5

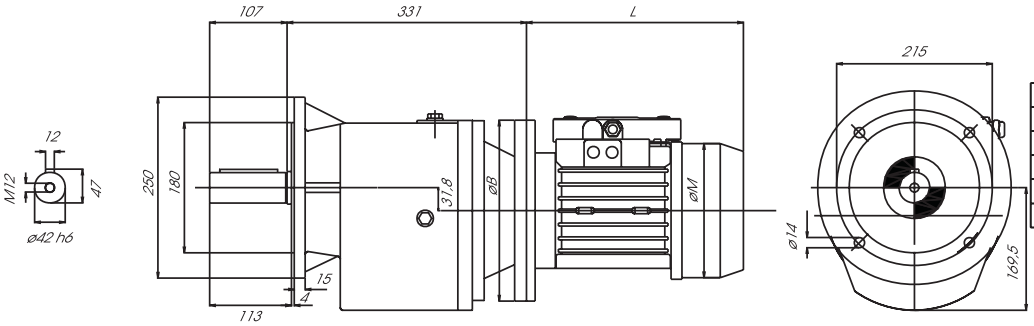

Potencia	øB	L	M
1,5	200	253	177
2			
3	250	315	195
4			
5,5		329	220

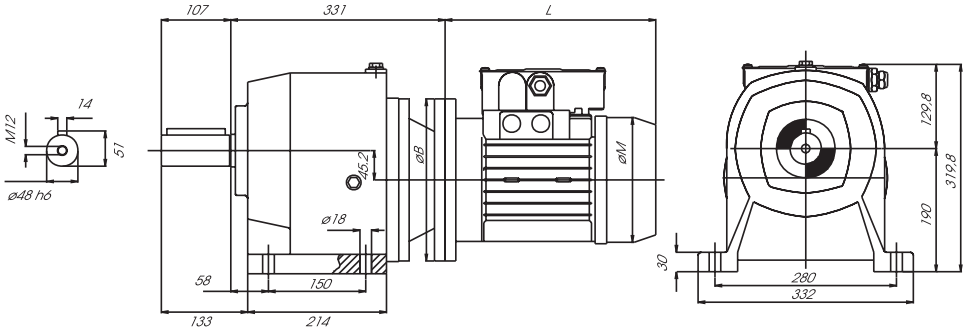

MRH 112 B3

Potencia	øB	L	M
3	250	315	195
4			
5.5		329	220
7.5	300	364	260
10		402	

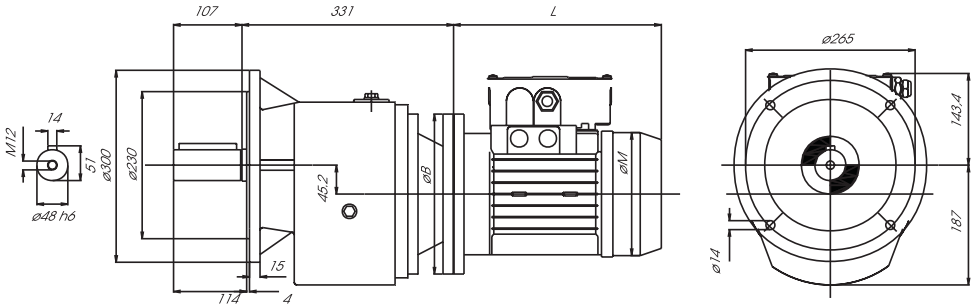

MRH 112 B5

Potencia	øB	L	M
3	250	315	195
4			
5.5		329	220
7.5	300	364	260
10		402	

CIDEPA® REDUCTORES DE VELOCIDAD

CV entrada	r.p.m SAL.	Relación I/i	rendimiento	Par Nominal (Kpm)	fs	Peso (Kgs)	Referencia
0,25	20	74,56	0,96	9,09	1,6	18,5	MRH-71/20 0,25 B3-B5
0,25	25	57,99	0,96	7,07	1,7	18,5	MRH-71/25 0,25 B3-B5
0,25	30	46,21	0,96	5,63	1,8	18,5	MRH-71/30 0,25 B3-B5
0,25	40	38,06	0,96	4,64	2	18,5	MRH-71/40 0,25 B3-B5
0,25	50	27,51	0,96	3,35	2	18,5	MRH-71/50 0,25 B3-B5
0,25	60	25,6	0,96	3,12	2	18,5	MRH-71/60 0,25 B3-B5
0,25	70	20,98	0,96	2,56	2	18,5	MRH-71/70 0,25 B3-B5
0,25	80	17,51	0,96	2,13	2	18,5	MRH-71/80 0,25 B3-B5
0,25	90	16,23	0,96	1,98	2	18,5	MRH-71/90 0,25 B3-B5
0,25	100	14,81	0,96	1,81	2	18,5	MRH-71/100 0,25 B3-B5
0,25	110	13,32	0,96	1,62	2	18,5	MRH-71/110 0,25 B3-B5
0,25	125	11,44	0,96	1,39	2	18,5	MRH-71/125 0,25 B3-B5
0,25	145	9,66	0,96	1,18	2	18,5	MRH-71/145 0,25 B3-B5
0,25	160	8,99	0,96	1,10	2	18,5	MRH-71/160 0,25 B3-B5
0,25	190	7,37	0,96	0,90	2	18,5	MRH-71/190 0,25 B3-B5
0,25	230	6,15	0,96	0,75	2	18,5	MRH-71/230 0,25 B3-B5
0,25	275	5,2	0,96	0,63	2	18,5	MRH-71/275 0,25 B3-B5
0,25	305	4,68	0,96	0,57	2	18,5	MRH-71/305 0,25 B3-B5
0,25	355	4,02	0,96	0,49	2	18,5	MRH-71/355 0,25 B3-B5

CV entrada	r.p.m SAL.	Relación I/i	rendimiento	Par Nominal (Kpm)	fs	Peso (Kgs)	Referencia
0,33	20	68,63	0,96	11,04	1,5	29,9	MRH-80/20 0,33 B3-B5
0,33	25	57,99	0,96	9,33	1,63	19,9	MRH-71/25 0,33 B3-B5
0,33	30	46,21	0,96	7,44	1,4	19,9	MRH-71/30 0,33 B3-B5
0,33	40	38,06	0,96	6,12	1,5	19,9	MRH-71/40 0,33 B3-B5
0,33	50	27,51	0,96	4,43	1,6	19,9	MRH-71/50 0,33 B3-B5
0,33	60	25,6	0,96	4,12	1,7	19,9	MRH-71/60 0,33 B3-B5
0,33	70	20,98	0,96	3,38	1,8	19,9	MRH-71/70 0,33 B3-B5
0,33	80	17,51	0,96	2,82	2	19,9	MRH-71/80 0,33 B3-B5
0,33	90	16,23	0,96	2,61	2	19,9	MRH-71/90 0,33 B3-B5
0,33	100	14,81	0,96	2,38	2	19,9	MRH-71/100 0,33 B3-B5
0,33	110	13,32	0,96	2,14	2	19,9	MRH-71/110 0,33 B3-B5
0,33	125	11,44	0,96	1,84	2	19,9	MRH-71/125 0,33 B3-B5
0,33	145	9,66	0,96	1,55	2	19,9	MRH-71/145 0,33 B3-B5
0,33	160	8,99	0,96	1,45	2	19,9	MRH-71/160 0,33 B3-B5
0,33	190	7,37	0,96	1,19	2	19,9	MRH-71/190 0,33 B3-B5
0,33	230	6,15	0,96	0,99	2	19,9	MRH-71/230 0,33 B3-B5
0,33	275	5,2	0,96	0,84	2	19,9	MRH-71/275 0,33 B3-B5
0,33	305	4,68	0,96	0,75	2	19,9	MRH-71/305 0,33 B3-B5
0,33	355	4,02	0,96	0,65	2	19,9	MRH-71/355 0,33 B3-B5

CV entrada	r.p.m SAL.	Relación I/i	rendimiento	Par Nominal (Kpm)	fs	Peso (Kgs)	Referencia
0,5	20	68,63	0,96	16,73	1,4	30	MRH-80/20 0,50 B3-B5
0,5	25	59,49	0,96	14,50	1,5	30	MRH-80/25 0,50 B3-B5
0,5	30	46,21	0,96	11,27	1,3	20	MRH-71/30 0,50 B3-B5
0,5	40	38,06	0,96	9,28	1,4	20	MRH-71/40 0,50 B3-B5
0,5	50	27,51	0,96	6,71	1,5	20	MRH-71/50 0,50 B3-B5
0,5	60	25,6	0,96	6,24	1,6	20	MRH-71/60 0,50 B3-B5
0,5	70	20,98	0,96	5,12	1,7	20	MRH-71/70 0,50 B3-B5
0,5	80	17,51	0,96	4,27	1,8	20	MRH-71/80 0,50 B3-B5
0,5	90	16,23	0,96	3,96	2	20	MRH-71/90 0,50 B3-B5
0,5	100	14,81	0,96	3,61	2	20	MRH-71/100 0,50 B3-B5
0,5	110	13,32	0,96	3,25	2	20	MRH-71/110 0,50 B3-B5
0,5	125	11,44	0,96	2,79	2	20	MRH-71/125 0,50 B3-B5
0,5	145	9,66	0,96	2,36	2	20	MRH-71/145 0,50 B3-B5
0,5	160	8,99	0,96	2,19	2	20	MRH-71/160 0,50 B3-B5
0,5	190	7,37	0,96	1,80	2	20	MRH-71/190 0,50 B3-B5
0,5	230	6,15	0,96	1,50	2	20	MRH-71/230 0,50 B3-B5
0,5	275	5,2	0,96	1,27	2	20	MRH-71/275 0,50 B3-B5
0,5	305	4,68	0,96	1,14	2	20	MRH-71/305 0,50 B3-B5
0,5	355	4,02	0,96	0,98	2	20	MRH-71/355 0,50 B3-B5

BTS

CV entrada	r.p.m SAL.	Relación I/i	rendimiento	Par Nominal (Kpm)	fs	Peso (Kgs)	Referencia
0,75	15	84,38	0,96	30,86	1	36	MRH-90/15 0,75 B3-B5
0,75	20	73,15	0,96	26,75	1,2	36	MRH-90/20 0,75 B3-B5
0,75	25	58,33	0,96	21,33	1,3	36	MRH-90/25 0,75 B3-B5
0,75	30	47,44	0,96	17,35	1,4	32	MRH-80/30 0,75 B3-B5
0,75	35	39,1	0,96	14,30	1,5	32	MRH-80/35 0,75 B3-B5
0,75	40	32,99	0,96	12,07	1,6	32	MRH-80/40 0,75 B3-B5
0,75	50	28,31	0,96	10,35	1,7	32	MRH-80/50 0,75 B3-B5
0,75	55	26,36	0,96	9,64	1,8	32	MRH-80/55 0,75 B3-B5
0,75	60	23,04	0,96	8,43	1,8	32	MRH-80/60 0,75 B3-B5
0,75	70	19,15	0,96	7,00	2	32	MRH-80/70 0,75 B3-B5
0,75	80	17,35	0,96	6,35	2	32	MRH-80/80 0,75 B3-B5
0,75	90	15,53	0,96	5,68	2	32	MRH-80/90 0,75 B3-B5
0,75	110	13,37	0,96	4,89	1,2	22	MRH-71/110 0,75 B3-B5
0,75	125	11,44	0,96	4,18	1,3	22	MRH-71/125 0,75 B3-B5
0,75	145	9,66	0,96	3,53	1,4	22	MRH-71/145 0,75 B3-B5
0,75	160	8,99	0,96	3,29	1,5	22	MRH-71/160 0,75 B3-B5
0,75	190	7,37	0,96	2,70	1,6	22	MRH-71/190 0,75 B3-B5
0,75	230	6,15	0,96	2,25	1,8	22	MRH-71/230 0,75 B3-B5
0,75	275	5,2	0,96	1,90	2	22	MRH-71/275 0,75 B3-B5
0,75	305	4,68	0,96	1,71	2	22	MRH-71/305 0,75 B3-B5
0,75	355	4,02	0,96	1,47	2	22	MRH-71/355 0,75 B3-B5

CV entrada	r.p.m SAL.	Relación I/i	rendimiento	Par Nominal (Kpm)	fs	Peso (Kgs)	Referencia
1	15	84,38	0,96	41,15	0,9	37,5	MRH-90/15 1 B3-B5
1	20	73,15	0,96	35,67	1	37,5	MRH-90/20 1 B3-B5
1	25	58,33	0,96	28,44	1,2	37,5	MRH-90/25 1 B3-B5
1	30	47,44	0,96	23,13	1,2	33,5	MRH-80/30 1 B3-B5
1	35	39,1	0,96	19,07	1,3	33,5	MRH-80/35 1 B3-B5
1	40	32,99	0,96	16,09	1,4	33,5	MRH-80/40 1 B3-B5
1	50	28,31	0,96	13,80	1,5	33,5	MRH-80/50 1 B3-B5
1	55	26,36	0,96	12,85	1,6	33,5	MRH-80/55 1 B3-B5
1	60	23,04	0,96	11,23	1,6	33,5	MRH-80/60 1 B3-B5
1	70	19,15	0,96	9,34	1,8	33,5	MRH-80/70 1 B3-B5
1	80	17,35	0,96	8,46	1,8	33,5	MRH-80/80 1 B3-B5
1	90	15,53	0,96	7,57	2	33,5	MRH-80/90 1 B3-B5
1	100	15,31	0,96	7,47	2	33,5	MRH-80/100 1 B3-B5
1	110	13,37	0,96	6,52	0,9	23,5	MRH-71/110 1 B3-B5
1	125	11,44	0,96	5,58	1	23,5	MRH-71/125 1 B3-B5
1	145	9,66	0,96	4,71	1,2	23,5	MRH-71/145 1 B3-B5
1	160	8,99	0,96	4,38	1,4	23,5	MRH-71/160 1 B3-B5
1	190	7,37	0,96	3,59	1,5	23,5	MRH-71/190 1 B3-B5
1	230	6,15	0,96	3,00	1,6	23,5	MRH-71/230 1 B3-B5
1	275	5,2	0,96	2,54	1,7	23,5	MRH-71/275 1 B3-B5
1	305	4,68	0,96	2,28	1,8	23,5	MRH-71/305 1 B3-B5
1	355	4,02	0,96	1,96	2	23,5	MRH-71/355 1 B3-B5

CV entrada	r.p.m SAL.	Relación I/i	rendimiento	Par Nominal (Kpm)	fs	Peso (Kgs)	Referencia
1,5	20	71,78	0,96	52,50	1,4	63,5	MRH-100/20 1,5 B3-B5
1,5	25	52,78	0,96	38,61	1,5	63,5	MRH-100/25 1,5 B3-B5
1,5	30	45,33	0,96	33,16	1,6	63,5	MRH-100/30 1,5 B3-B5
1,5	35	40,56	0,96	29,67	1,2	39,5	MRH-90/35 1,5 B3-B5
1,5	40	34,8	0,96	25,45	1,2	39,5	MRH-90/40 1,5 B3-B5
1,5	45	32,41	0,96	23,71	1,3	39,5	MRH-90/45 1,5 B3-B5
1,5	50	28,33	0,96	20,72	1,3	39,5	MRH-90/50 1,5 B3-B5
1,5	60	23,55	0,96	17,23	1,6	39,5	MRH-90/60 1,5 B3-B5
1,5	70	19,15	0,96	14,01	1,4	35,5	MRH-80/70 1,5 B3-B5
1,5	80	17,35	0,96	12,69	1,6	35,5	MRH-80/80 1,5 B3-B5
1,5	90	15,53	0,96	11,36	1,7	35,5	MRH-80/90 1,5 B3-B5
1,5	100	15,31	0,96	11,20	1,8	35,5	MRH-80/100 1,5 B3-B5
1,5	115	12,38	0,96	9,06	1,8	35,5	MRH-80/115 1,5 B3-B5
1,5	140	10,21	0,96	7,47	2	35,5	MRH-80/140 1,5 B3-B5
1,5	160	8,61	0,96	6,30	2	35,5	MRH-80/160 1,5 B3-B5
1,5	190	7,39	0,96	5,41	2	35,5	MRH-80/190 1,5 B3-B5
1,5	200	6,88	0,96	5,03	2	35,5	MRH-80/200 1,5 B3-B5
1,5	230	6,02	0,96	4,40	2	35,5	MRH-80/230 1,5 B3-B5
1,5	280	5	0,96	3,66	2	35,5	MRH-80/280 1,5 B3-B5
1,5	315	4,53	0,96	3,31	2	35,5	MRH-80/315 1,5 B3-B5
1,5	350	4	0,96	2,93	2	35,5	MRH-80/350 1,5 B3-B5

CIDEPA® REDUCTORES DE VELOCIDAD

CV entrada	r.p.m SAL.	Relación I/i	rendimiento	Par Nominal (Kpm)	fs	Peso (Kgs)	Referencia
2	20	71,78	0,96	70,00	1,3	66,5	MRH-100/20 2 B3-B5
2	25	52,78	0,96	51,47	1,4	66,5	MRH-100/25 2 B3-B5
2	30	45,33	0,96	44,21	1,5	66,5	MRH-100/30 2 B3-B5
2	40	37,78	0,96	36,84	1,6	66,5	MRH-100/40 2 B3-B5
2	50	28,33	0,96	27,63	1,2	42,5	MRH-90/50 2 B3-B5
2	60	23,55	0,96	22,97	1,3	42,5	MRH-90/60 2 B3-B5
2	70	21,33	0,96	20,80	1,3	42,5	MRH-90/70 2 B3-B5
2	80	18,83	0,96	18,36	1,4	42,5	MRH-90/80 2 B3-B5
2	95	14,54	0,96	14,18	1,7	42,5	MRH-90/95 2 B3-B5
2	100	15,31	0,96	14,93	1,4	38,5	MRH-80/100 2 B3-B5
2	115	12,38	0,96	12,07	1,5	38,5	MRH-80/115 2 B3-B5
2	140	10,21	0,96	9,96	1,6	38,5	MRH-80/140 2 B3-B5
2	160	8,61	0,96	8,40	1,7	38,5	MRH-80/160 2 B3-B5
2	190	7,39	0,96	7,21	1,8	38,5	MRH-80/190 2 B3-B5
2	200	6,88	0,96	6,71	2	38,5	MRH-80/200 2 B3-B5
2	230	6,02	0,96	5,87	2	38,5	MRH-80/230 2 B3-B5
2	280	5	0,96	4,88	2	38,5	MRH-80/280 2 B3-B5
2	315	4,53	0,96	4,42	2	38,5	MRH-80/315 2 B3-B5
2	350	4	0,96	3,90	2	38,5	MRH-80/350 2 B3-B5

CV entrada	r.p.m SAL.	Relación I/i	rendimiento	Par Nominal (Kpm)	fs	Peso (Kgs)	Referencia
3	20	73,67	0,96	107,77	1,2	79,5	MRH-112/20 3 B3-B5
3	25	57,42	0,96	84,00	1,3	79,5	MRH-112/25 3 B3-B5
3	30	46,09	0,96	67,42	1,4	79,5	MRH-112/30 3 B3-B5
3	35	41,21	0,96	60,29	1,5	79,5	MRH-112/35 3 B3-B5
3	40	37,78	0,96	55,27	1,3	69,5	MRH-100/40 3 B3-B5
3	50	27,7	0,96	40,52	1,5	69,5	MRH-100/50 3 B3-B5
3	60	22,67	0,96	33,16	1,6	69,5	MRH-100/60 3 B3-B5
3	65	21,29	0,96	31,14	1,6	69,5	MRH-100/65 3 B3-B5
3	70	20,37	0,96	29,80	1,7	69,5	MRH-100/70 3 B3-B5
3	80	17,83	0,96	26,08	1,5	69,5	MRH-100/80 3 B3-B5
3	85	16,67	0,96	24,39	1,8	69,5	MRH-100/85 3 B3-B5
3	90	15,66	0,96	22,91	1,8	69,5	MRH-100/90 3 B3-B5
3	100	15,11	0,96	22,10	2	69,5	MRH-100/100 3 B3-B5
3	115	12	0,96	17,55	2	69,5	MRH-100/115 3 B3-B5
3	120	11,59	0,96	16,95	0,9	45,5	MRH-90/120 3 B3-B5
3	140	9,56	0,96	13,99	1,2	45,5	MRH-90/140 3 B3-B5
3	170	8,06	0,96	11,79	1,2	45,5	MRH-90/170 3 B3-B5
3	200	6,92	0,96	10,12	1,3	45,5	MRH-90/200 3 B3-B5
3	215	6,44	0,96	9,42	1,3	45,5	MRH-90/215 3 B3-B5
3	240	5,63	0,96	8,24	1,3	45,5	MRH-90/240 3 B3-B5
3	290	4,68	0,96	6,85	1,4	45,5	MRH-90/290 3 B3-B5
3	330	4,24	0,96	6,20	1,4	45,5	MRH-90/330 3 B3-B5
3	370	3,74	0,96	5,47	1,4	45,5	MRH-90/370 3 B3-B5

CV entrada	r.p.m SAL.	Relación I/i	rendimiento	Par Nominal (Kpm)	fs	Peso (Kgs)	Referencia
4	20	73,67	0,96	143,69	1	79,5	MRH-112/20 4 B3-B5
4	25	57,42	0,96	112,00	1,2	79,5	MRH-112/25 4 B3-B5
4	30	46,09	0,96	89,90	1,3	79,5	MRH-112/30 4 B3-B5
4	35	41,21	0,96	80,38	1,4	79,5	MRH-112/35 4 B3-B5
4	40	34,34	0,96	66,98	1,5	79,5	MRH-112/40 4 B3-B5
4	45	30,85	0,96	60,17	1,6	79,5	MRH-112/45 4 B3-B5
4	50	27,7	0,96	54,03	1,3	71,5	MRH-100/50 4 B3-B5
4	60	22,67	0,96	44,22	1,5	71,5	MRH-100/60 4 B3-B5
4	65	21,29	0,96	41,53	1,5	71,5	MRH-100/65 4 B3-B5
4	70	20,37	0,96	39,73	1,5	71,5	MRH-100/70 4 B3-B5
4	80	17,83	0,96	34,78	1,6	71,5	MRH-100/80 4 B3-B5
4	85	16,67	0,96	32,51	1,6	71,5	MRH-100/85 4 B3-B5
4	90	15,66	0,96	30,54	1,7	71,5	MRH-100/90 4 B3-B5
4	100	15,11	0,96	29,47	1,7	71,5	MRH-100/100 4 B3-B5
4	115	12	0,96	23,41	1,8	71,5	MRH-100/115 4 B3-B5
4	125	11,11	0,96	21,67	2	71,5	MRH-100/125 4 B3-B5
4	140	9,56	0,96	18,65	0,9	47,5	MRH-90/140 4 B3-B5
4	170	8,06	0,96	15,72	1	47,5	MRH-90/170 4 B3-B5
4	200	6,92	0,96	13,50	1	47,5	MRH-90/200 4 B3-B5
4	215	6,44	0,96	12,56	1	47,5	MRH-90/215 4 B3-B5
4	240	5,63	0,96	10,98	1	47,5	MRH-90/240 4 B3-B5
4	290	4,68	0,96	9,13	1	47,5	MRH-90/290 4 B3-B5
4	330	4,24	0,96	8,27	1	47,5	MRH-90/330 4 B3-B5
4	370	3,74	0,96	7,29	1	47,5	MRH-90/370 4 B3-B5

CV entrada	r.p.m SAL.	Relación I/i	rendimiento	Par Nominal (Kpm)	fs	Peso (Kgs)	Referencia
5,5	30	46,09	0,96	123,61	1	87,6	MRH-112/30 5,5 B3-B5
5,5	35	41,21	0,96	110,52	1,2	87,6	MRH-112/35 5,5 B3-B5
5,5	40	34,34	0,96	92,10	1,3	87,6	MRH-112/40 5,5 B3-B5
5,5	45	30,85	0,96	82,74	1,4	87,6	MRH-112/45 5,5 B3-B5
5,5	50	28,21	0,96	75,66	1,4	87,6	MRH-112/50 5,5 B3-B5
5,5	60	23,17	0,96	62,14	1,6	87,6	MRH-112/60 5,5 B3-B5
5,5	70	19,56	0,96	52,46	1,7	87,6	MRH-112/70 5,5 B3-B5
5,5	80	17,83	0,96	47,82	1,2	79,6	MRH-100/80 5,5 B3-B5
5,5	85	16,67	0,96	44,71	1,2	79,6	MRH-100/85 5,5 B3-B5
5,5	90	15,66	0,96	42,00	1,3	79,6	MRH-100/90 5,5 B3-B5
5,5	100	15,11	0,96	40,52	1,5	79,6	MRH-100/100 5,5 B3-B5
5,5	115	12	0,96	32,18	1,6	79,6	MRH-100/115 5,5 B3-B5
5,5	125	11,11	0,96	29,80	1,7	79,6	MRH-100/125 5,5 B3-B5
5,5	140	10	0,96	26,82	1,8	79,6	MRH-100/140 5,5 B3-B5
5,5	190	7,33	0,96	19,66	2	79,6	MRH-100/190 5,5 B3-B5
5,5	230	6	0,96	16,09	2	79,6	MRH-100/230 5,5 B3-B5
5,5	250	5,64	0,96	15,13	2	79,6	MRH-100/250 5,5 B3-B5
5,5	300	4,72	0,96	12,66	2	79,6	MRH-100/300 5,5 B3-B5
5,5	350	4	0,96	10,73	2	79,6	MRH-100/350 5,5 B3-B5

CV entrada	r.p.m SAL.	Relación I/i	rendimiento	Par Nominal (Kpm)	fs	Peso (Kgs)	Referencia
7,5	30	42,22	0,96	154,41	0,9	95	MRH-112/30 7,5 B3-B5
7,5	40	33,89	0,96	123,94	1	95	MRH-112/40 7,5 B3-B5
7,5	45	30,3	0,96	110,81	1,2	95	MRH-112/45 7,5 B3-B5
7,5	50	25,25	0,96	92,34	1,2	95	MRH-112/50 7,5 B3-B5
7,5	60	22,69	0,96	82,98	1,3	95	MRH-112/60 7,5 B3-B5
7,5	70	20,74	0,96	75,85	1,4	95	MRH-112/70 7,5 B3-B5
7,5	80	17,04	0,96	62,32	1,5	95	MRH-112/80 7,5 B3-B5
7,5	90	14,63	0,96	53,50	1,6	95	MRH-112/90 7,5 B3-B5
7,5	100	14,38	0,96	52,59	1,6	95	MRH-112/100 7,5 B3-B5
7,5	125	11,4	0,96	41,69	1,4	95	MRH-112/125 7,5 B3-B5
7,5	150	9,15	0,96	33,46	1,6	95	MRH-112/150 7,5 B3-B5
7,5	175	8,18	0,96	29,92	1,7	95	MRH-112/175 7,5 B3-B5
7,5	200	6,82	0,96	24,94	1,7	95	MRH-112/200 7,5 B3-B5
7,5	230	6,13	0,96	22,42	1,7	95	MRH-112/230 7,5 B3-B5
7,5	250	5,6	0,96	20,48	1,8	95	MRH-112/250 7,5 B3-B5
7,5	300	4,6	0,96	16,82	1,8	95	MRH-112/300 7,5 B3-B5
7,5	360	3,88	0,96	14,19	1,8	95	MRH-112/360 7,5 B3-B5

CV entrada	r.p.m SAL.	Relación I/i	rendimiento	Par Nominal (Kpm)	fs	Peso (Kgs)	Referencia
10	125	11,4	0,96	55,59	0,9	114	MRH-112/125 10 B3-B5
10	150	9,15	0,96	44,62	1	114	MRH-112/150 10 B3-B5
10	175	8,18	0,96	39,89	1	114	MRH-112/175 10 B3-B5
10	200	6,82	0,96	33,26	1,2	114	MRH-112/200 10 B3-B5
10	230	6,13	0,96	29,89	1,2	114	MRH-112/230 10 B3-B5
10	250	5,6	0,96	27,31	1,3	114	MRH-112/250 10 B3-B5
10	300	4,6	0,96	22,43	1,3	114	MRH-112/300 10 B3-B5
10	360	3,88	0,96	18,92	1,4	114	MRH-112/360 10 B3-B5

Conjunto DP-15

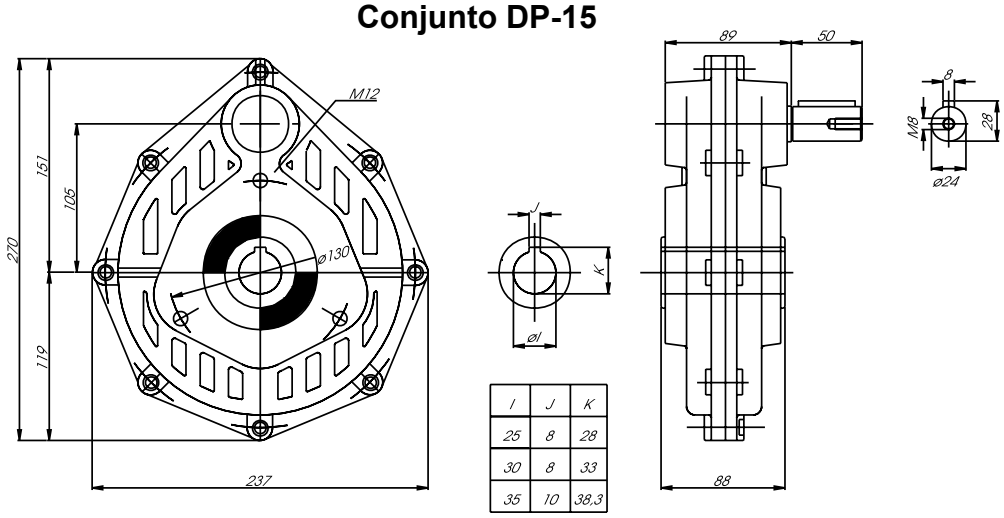

I	J	K
25	8	28
30	8	33
35	10	38,3

Conjunto DP-25

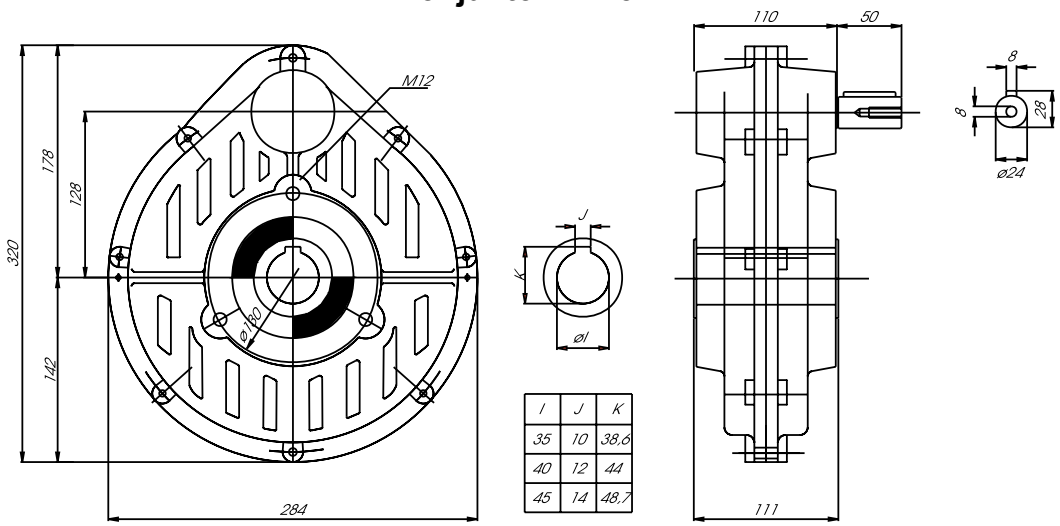

I	J	K
35	10	38,6
40	12	44
45	14	48,7

Conjunto DP-40

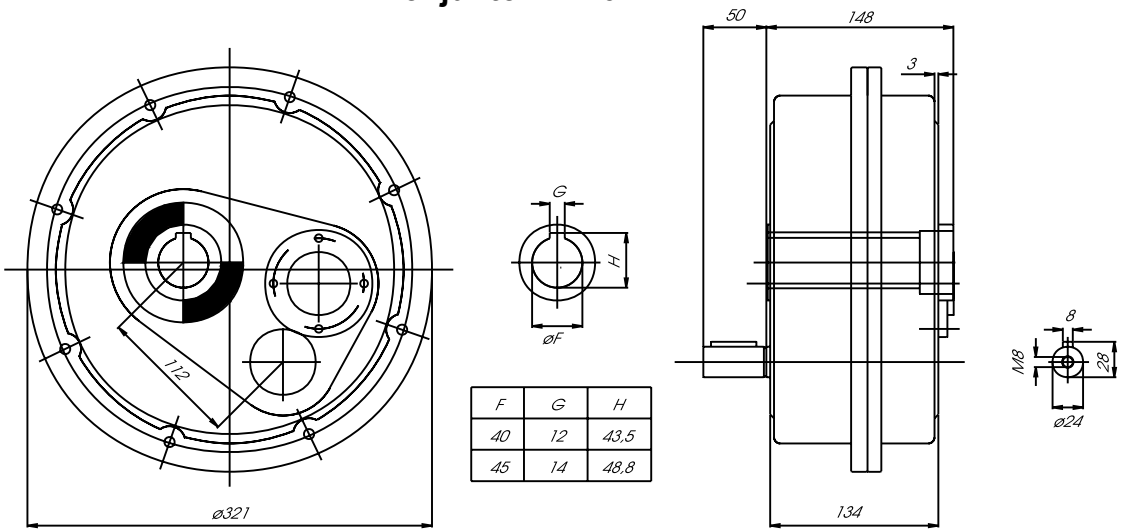

F	G	H
40	12	43,5
45	14	48,8

Conjunto DP-45

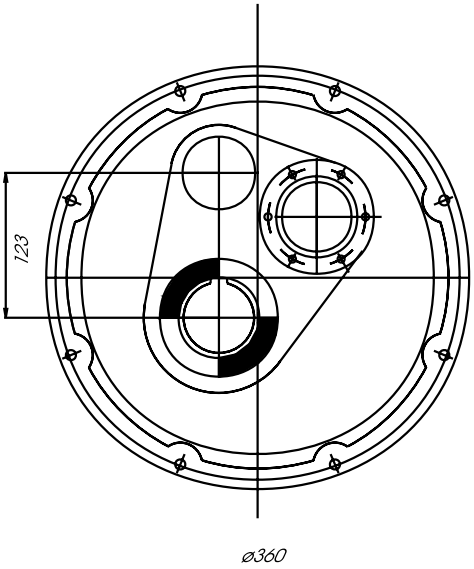

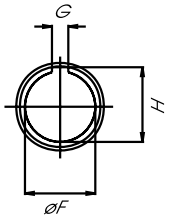

F	G	H
45	14	48.8
50		53.8
55	16	59

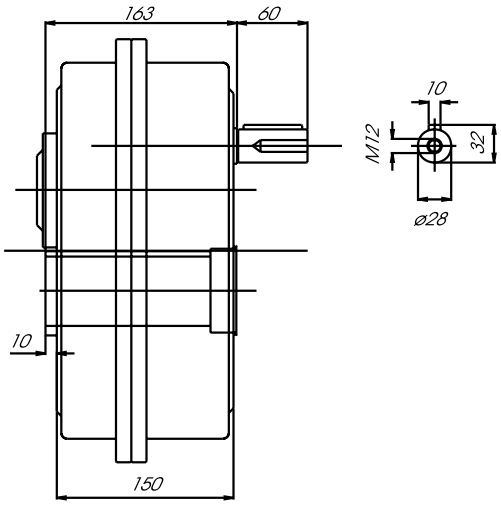

Conjunto DP-50

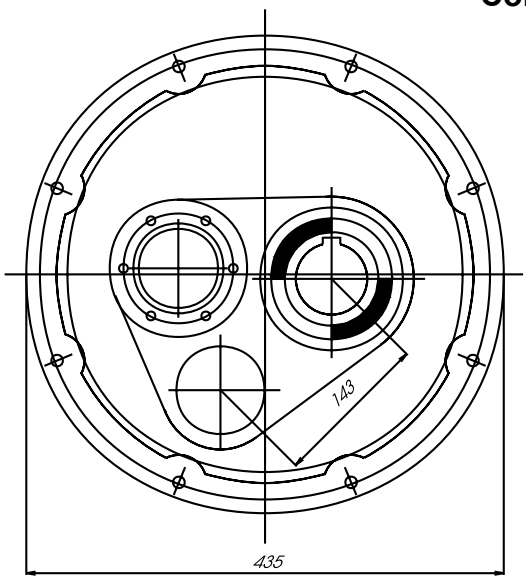

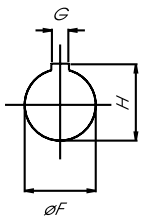

F	G	H
50	14	53,8
55	16	59
60	18	64,5

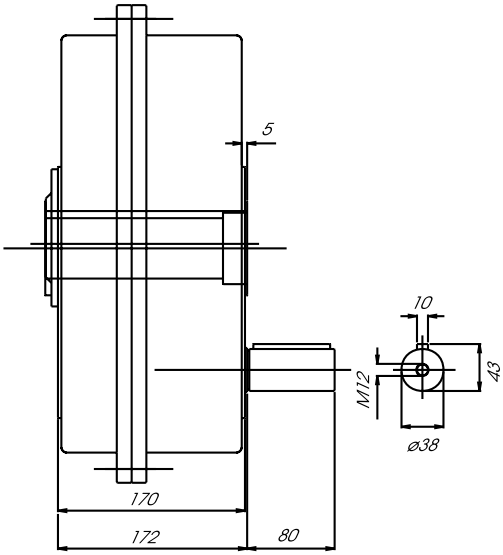

MOTO-REDUCTORES SERIES **ROM / ROMB** DE DOS Y TRES TRENES
*GEARED MOTORS SERIES **ROM / ROMB** OF TWO AND THREE TRAINS*
*MOTO-REDUCTEURS SERIES **ROM / ROMB** A DEUX ET TROIS TRAINS*

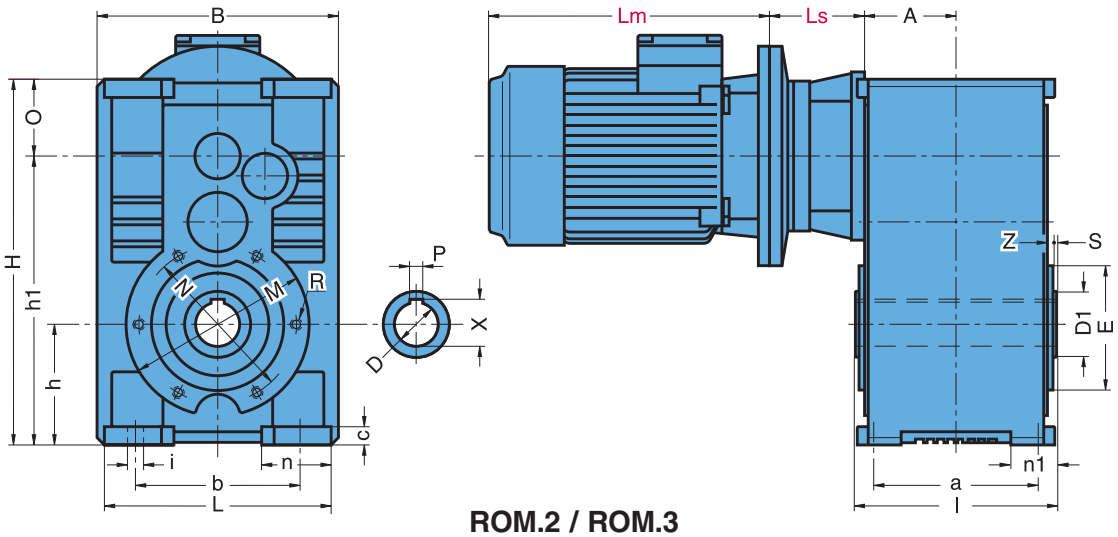

ROM.2 / ROM.3

Tipo .2 *Type* .3	A	a	B	b	c	D	D_1	E	H	h	h_1	i	L	l	M	N	n	n_1	O	P	R	S	X	Z	Peso *Weight Poids*
0 - ROM	65	120	160	110	12	30	45	80	245	80	195	11	148	140	120	100	45	25	50	8	M8	$2.^{5}$	33	$2.^{5}$	32
1 - ROM	$72.^{5}$	130	190	130	12	35	50	90	$317.^{5}$	110	$247.^{5}$	13	176	155	150	115	53	30	70	10	M10	2	$38.^{4}$	3	43
2 - ROM	85	145	240	155	15	40	60	130	360	110	285	13	224	185	200	165	64	35	75	12	M12	$2.^{5}$	$43.^{2}$	5	62
3 - ROM	$102.^{5}$	190	280	200	20	50	75	140	423	135	335	18	264	220	200	165	80	50	88	14	M12	5	$53.^{6}$	$2.^{5}$	138
4 - ROM	125	225	330	225	25	60	90	180	500	165	395	22	310	270	250	215	95	60	105	18	M16	5	$64.^{3}$	5	190
5 - ROM	145	260	380	265	30	70	100	210	592	200	472	22	356	310	300	265	110	60	120	20	M20	5	$74.^{7}$	5	232
6 - ROM	185	340	470	305	40	80	120	230	715	240	575	26	440	410	400	300	150	80	140	22	M20	5	$85.^{6}$	10	750

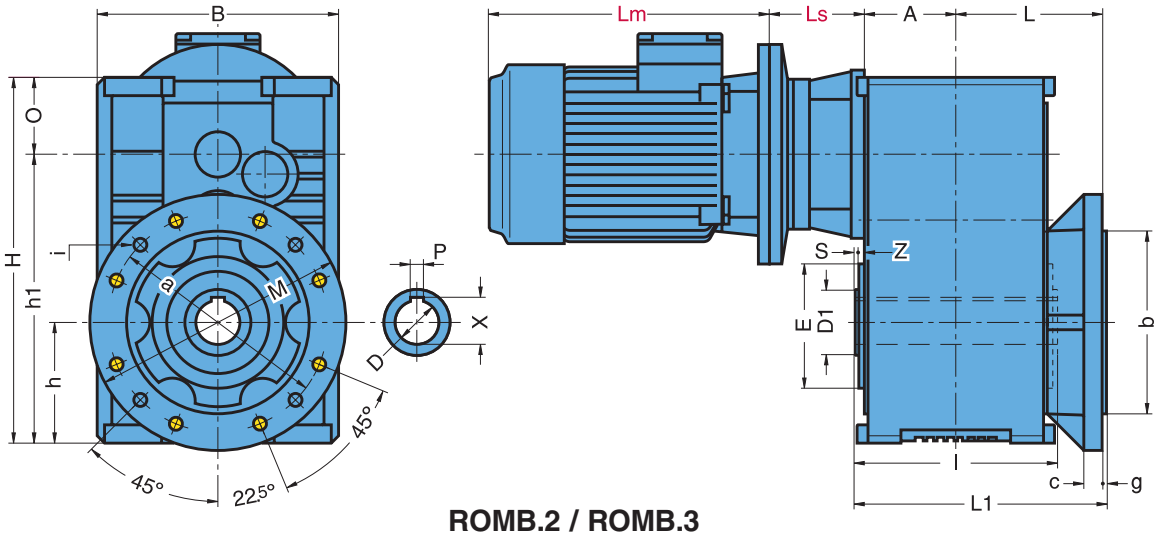

ROMB.2 / ROMB.3

Tipo .2 *Type* .3	A	a	B	b	c	D	D_1	E	g	H	h	h_1	i	L	L_1	l	M	O	P	S	X	Z	Peso *Weight Poids*
0 - ROMB	65	165	160	130	15	30	45	80	5	245	80	195	11x4	$107.^{5}$	$182.^{5}$	140	200	50	8	$2.^{5}$	33	$2.^{5}$	35
1 - ROMB	$72.^{5}$	215	190	180	15	35	50	90	5	$317.^{5}$	110	$247.^{5}$	11x4	$122.^{5}$	205	155	250	70	10	2	$38.^{4}$	3	48
2 - ROMB	85	265	240	230	25	40	60	130	5	360	110	285	13x4	$162.^{5}$	255	185	300	75	12	$2.^{5}$	$43.^{2}$	5	102
3 - ROMB	$102.^{5}$	300	280	250	25	50	75	140	5	423	135	335	18x4	180	295	220	350	88	14	5	$53.^{6}$	$2.^{5}$	150
4 - ROMB	125	350	330	300	30	60	90	180	5	500	165	395	19x4	200	340	270	400	105	18	5	$64.^{3}$	5	203
5 - ROMB	145	400	380	350	30	70	100	210	5	592	200	472	19x8	220	375	310	450	120	20	5	$74.^{7}$	5	250
6 - ROMB	185	500	470	450	30	80	120	230	5	715	240	575	19x8	290	495	410	550	140	22	5	$85.^{6}$	10	780

MOTO-REDUCTORES SERIES **CROM / CROMB** DE DOS TRENES
*GEARED MOTORS SERIES **CROM / CROMB** OF TWO TRAINS*
*MOTO-REDUCTEURS SERIES **CROM / CROMB** A DEUX TRAINS*

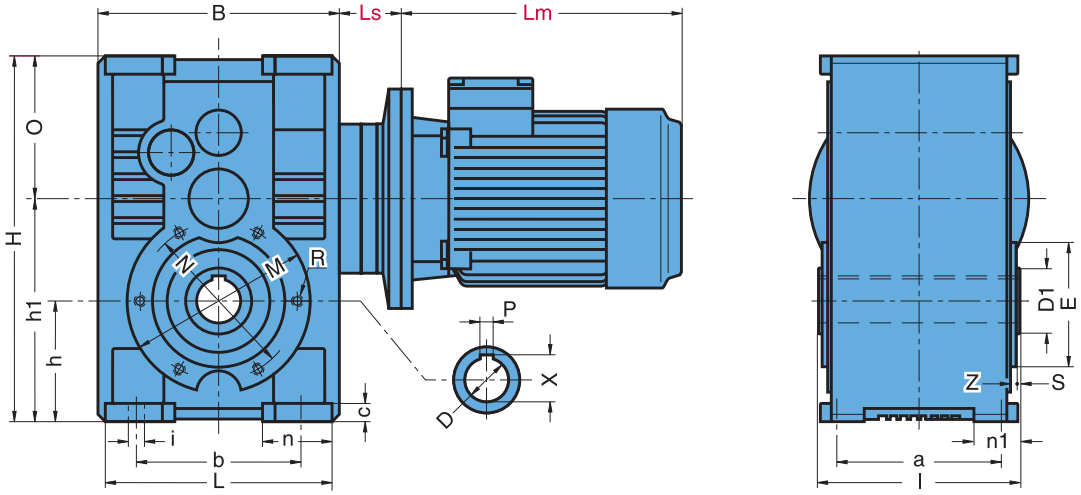

Tipo *Type*	a	B	b	c	D	D_1	E	H	h	h_1	i	L	l	M	N	n	n_1	O	P	R	S	X	Z	Peso *Weight Poids*
0-CROM	120	160	110	12	30	45	80	245	80	145	11	148	140	120	100	45	25	100	8	M8	$2.^{5}$	33	$2.^{5}$	48
1-CROM	130	190	130	12	35	50	90	$317.^{5}$	110	$187.^{5}$	13	176	155	150	115	53	30	130	10	M10	2	$38.^{4}$	3	39
2-CROM	145	240	155	15	40	60	130	360	110	210	13	224	185	200	165	64	35	150	12	M12	$2.^{5}$	$43.^{2}$	5	56
3-CROM	190	280	200	20	50	75	140	423	135	255	18	264	220	200	165	80	50	168	14	M12	5	$53.^{6}$	$2.^{5}$	130
4-CROM	225	330	225	25	60	90	180	500	165	305	22	310	270	250	215	95	60	195	18	M16	5	$64.^{3}$	5	179
5-CROM	260	380	265	30	70	100	210	592	200	360	22	356	310	300	265	110	60	232	20	M20	5	$74.^{7}$	5	220
6-CROM	340	470	305	40	80	120	230	715	240	430	26	440	410	400	300	150	80	285	22	M20	5	$85.^{6}$	10	750

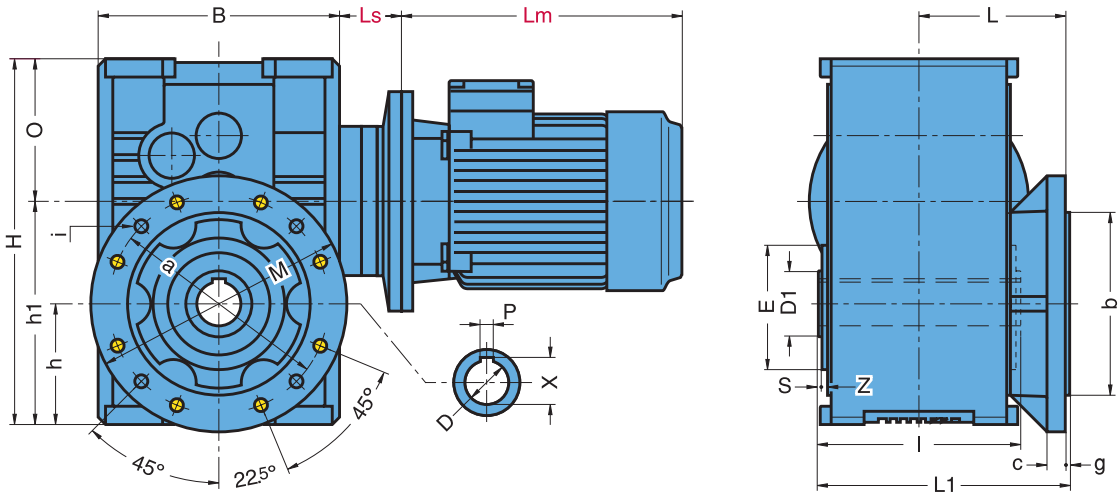

Tipo *Type*	a	B	b	c	D	D_1	E	g	H	h	h_1	i	L	L_1	l	M	O	P	S	X	Z	Peso *Weight Poids*
0-CROMB	165	160	130	15	30	45	80	5	245	80	145	11x4	$107.^{5}$	$182.^{5}$	140	200	100	8	$2.^{5}$	33	$2.^{5}$	33
1-CROMB	215	190	180	15	35	50	90	5	$317.^{5}$	110	$187.^{5}$	11x4	$122.^{5}$	205	155	250	130	10	2	$38.^{4}$	3	44
2-CROMB	265	240	230	25	40	60	130	5	360	110	210	13x4	$162.^{5}$	255	185	300	150	12	$2.^{5}$	$43.^{2}$	5	64
3-CROMB	300	280	250	25	50	75	140	5	423	135	255	18x4	180	295	220	350	168	14	5	$53.^{6}$	$2.^{5}$	142
4-CROMB	350	330	300	30	60	90	180	5	500	165	305	19x4	200	340	270	400	195	18	5	$64.^{3}$	5	192
5-CROMB	400	380	350	30	70	100	210	5	592	200	360	19x8	220	375	310	450	232	20	5	$74.^{7}$	5	238
6-CROMB	500	470	450	30	80	120	230	5	715	240	430	19x8	290	495	410	550	285	22	5	$85.^{6}$	10	780

MOTO-REDUCTORES SERIES **CROM / CROMB** DE TRES Y CUATRO TRENES
*GEARED MOTORS SERIES **CROM / CROMB** OF THREE AND FOUR TRAINS*
*MOTO-REDUCTEURS SERIES **CROM / CROMB** A TROIS ET QUATRE TRAINS*

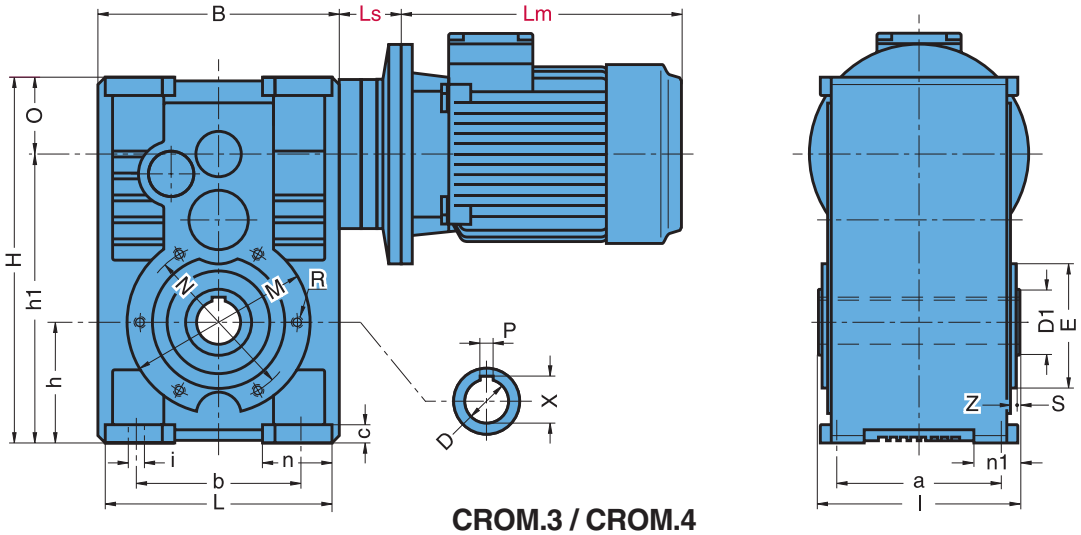

CROM.3 / CROM.4

Tipo *Type*	a	B	b	c	D	D_1	E	H	h	h_1	i	L	l	M	N	n	n_1	O	P	R	S	X	Z	Peso *Weight Poids*
0-CROM	120	160	110	12	30	45	80	245	80	195	11	148	140	120	100	45	25	50	8	M8	$2.^{5}$	33	$2.^{5}$	32
1-CROM	130	190	130	12	35	50	90	$317.^{5}$	110	$247.^{5}$	13	176	155	150	115	53	30	70	10	M10	2	$38.^{4}$	3	43
2-CROM	145	240	155	15	40	60	130	360	110	285	13	224	185	200	165	64	35	75	12	M12	$2.^{5}$	$43.^{2}$	5	62
3-CROM	190	280	200	20	50	75	140	423	135	335	18	264	220	200	165	80	50	88	14	M12	5	$53.^{6}$	$2.^{5}$	138
4-CROM	225	330	225	25	60	90	180	500	165	395	22	310	270	250	215	95	60	105	18	M16	5	$64.^{3}$	5	190
5-CROM	260	380	265	30	70	100	210	592	200	472	22	356	310	300	265	110	60	120	20	M20	5	$74.^{7}$	5	296
6-CROM	340	470	305	40	80	120	230	715	240	575	26	440	410	400	300	150	80	140	22	M20	5	$85.^{6}$	10	750

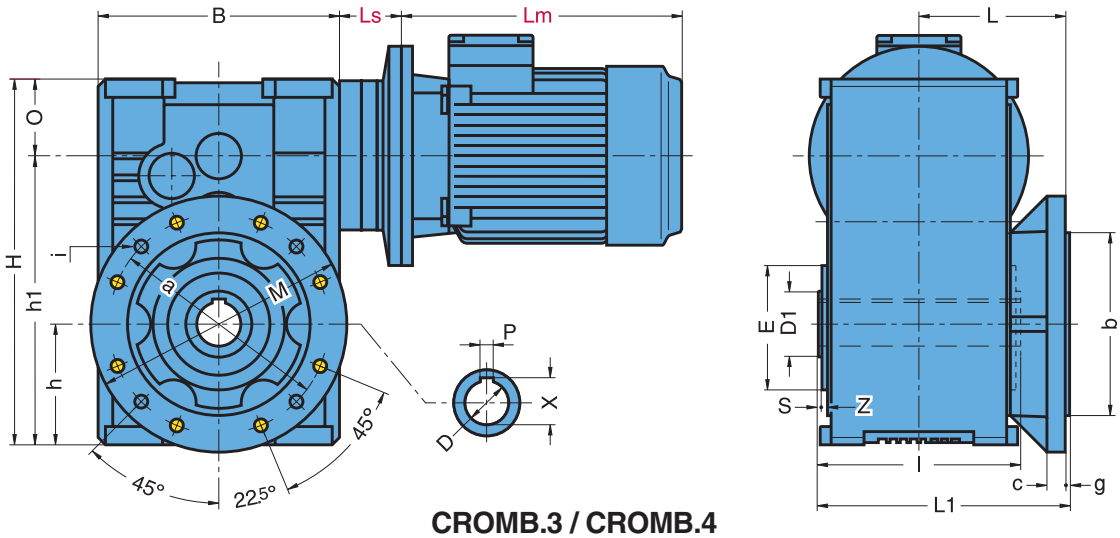

CROMB.3 / CROMB.4

Tipo *Type*	a	B	b	c	D	D_1	E	g	H	h	h_1	i	L	L_1	l	M	O	P	S	X	Z	Peso *Weight Poids*
0-CROMB	165	160	130	15	30	45	80	5	245	80	195	11x4	$107.^{5}$	$182.^{5}$	140	200	50	8	$2.^{5}$	33	$2.^{5}$	35
1-CROMB	215	190	180	15	35	50	90	5	$317.^{5}$	110	$247.^{5}$	11x4	$122.^{5}$	205	155	250	70	10	2	$38.^{4}$	3	48
2-CROMB	265	240	230	25	40	60	130	5	360	110	285	13x4	$162.^{5}$	255	185	300	75	12	$2.^{5}$	$43.^{2}$	5	70
3-CROMB	300	280	250	25	50	75	140	5	423	135	335	18x4	180	295	220	350	88	14	5	$53.^{6}$	$2.^{5}$	150
4-CROMB	350	330	300	30	60	90	180	5	500	165	395	19x4	200	340	270	400	105	18	5	$64.^{3}$	5	203
5-CROMB	400	380	350	30	70	100	210	5	592	200	472	19x8	220	375	310	450	120	20	5	$74.^{7}$	5	250
6-CROMB	500	470	450	30	80	120	230	5	715	240	575	19x8	290	495	410	550	140	22	5	$85.^{6}$	10	780

	Series	Tipo / *Type*						
	CROM-II	.2 .3 .4	.2 .3 .4	.2 .3 .4	.2 .3 .4	.2 .3 .4	.2 .3 .4	.2 .3 .4
		0	1	2	3	4	5	6
	CROMB-II	.2 .3 .4	.2 .3 .4	.2 .3 .4	.2 .3 .4	.2 .3 .4	.2 .3 .4	.2 .3 .4
a	CROM-II	110	120	145	170	210	245	320
	CROMB-II	165	215	265	300	350	400	500
B	CROM-II CROMB-II	160	190	240	280	330	380	470
b	CROM-II	185	241.5	280	337	376	462	555
	CROMB-II	130	180	230	250	300	350	450
c	CROM-II	9	10	12	15	20	20	40
	CROMB-II	15	15	25	25	30	30	30
D	CROM-II CROMB-II	30	35	40	50	60	70	80
D1		45	50	60	75	90	100	120
E		80	90	130	130	180	210	230
g	CROMB-II	5	5	5	5	5	5	5
H	CROM-II CROMB-II	245	317.5	360	423	500	592	715
H1		80	95	120	140	165	190	235
h		80	110	110	135	165	200	240
i	CROM-II	11	13	13	18	18	20	26
	CROMB-II	11x4	11x4	13x4	18x4	19x4	19x8	19x8
L	CROMB-II	107.5	122.5	162.5	180	200	220	290
L1		182.5	205	255	295	340	375	495
l	CROM-II CROMB-II	140	155	185	220	270	310	410
M	CROM-II	120	150	200	200	250	300	400
	CROMB-II	200	250	300	350	400	450	550
m	CROM-II CROMB-II	70	77.5	92.5	110	135	155	205
N	CROM-II	100	115	165	165	215	265	300
n		30	38	40	43	62	65	80
O	CROM-II CROMB-II	165	207.5	250	288	335	392	475
P		8	10	12	14	18	20	22
R	CROM-II	M8	M10	M12	M12	M16	M20	M20
S	CROM-II CROMB-II	2.5	2	2.5	5	5	5	5
X		33	38.4	43.2	53.6	64.3	74.7	85.6
Z		2.5	3	5	2.5	5	5	10
Peso *Weight* *Poids*	CROM-II	32	43	62	138	190	232	750
	CROMB-II	35	48	70	150	203	250	780

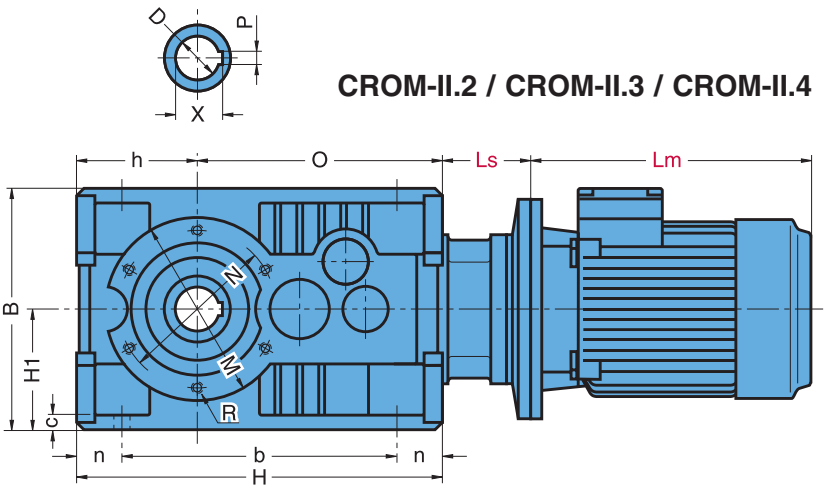

CROM-II.2 / CROM-II.3 / CROM-II.4

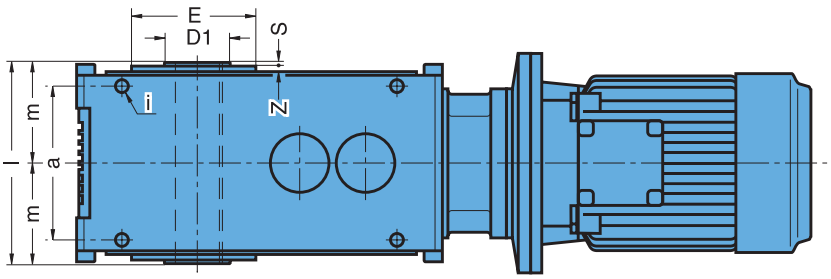

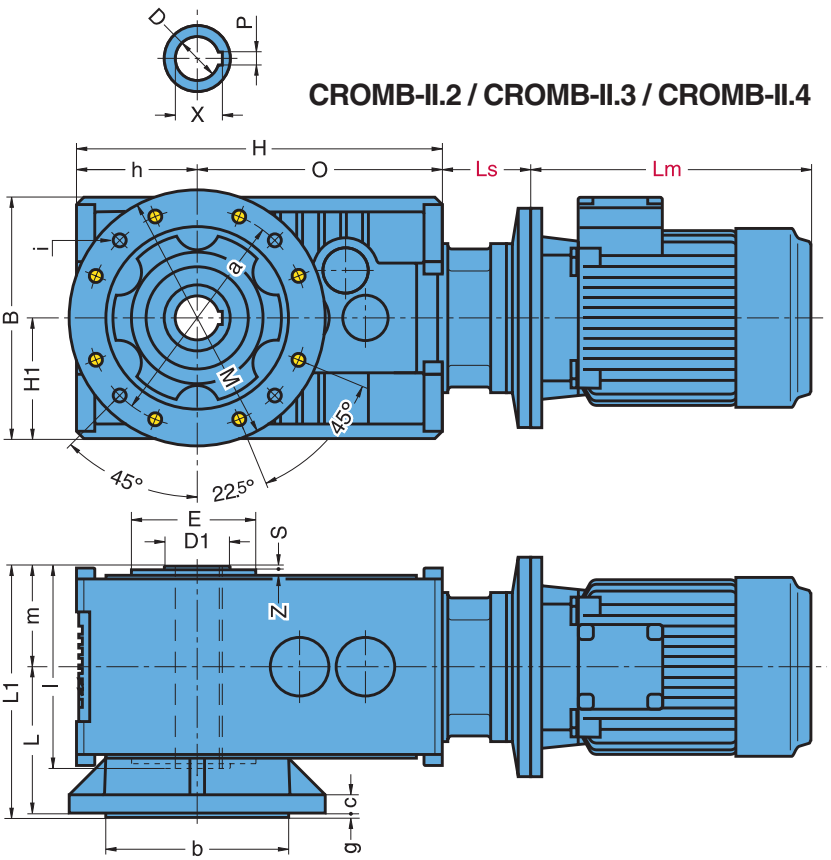

CROMB-II.2 / CROMB-II.3 / CROMB-II.4

DATOS ELÉCTRICOS

Motores asíncronos trifásicos, rotor jaula de ardilla.
Ventilación exterior IC 411, servicio continuo S1.
Aislamiento clase F, protección IP 55, 50 Hz.

Motores de aluminio serie **MS**
Motores de fundición serie **EG**

Velocidad síncrona 3000 rpm - 2 polos

TIPO	Potencia kW	Potencia CV	n rpm	Intensidad (Amp) 230 V	Intensidad (Amp) 400 V	Intensidad (Amp) 690 V	I_A/I_N	η %	Cos φ	M_A/M_N	M_S/M_N	M_K/M_N	Nivel sonoro dB(A)	m Kg
MS 56 1 2	0,09	0,12	2670	0,61	0,35	0,20	6	57	0,65	2,2	1,6	2,4	58	2,8
MS 56 2 2	0,12	0,17	2730	0,70	0,40	0,23	6	62	0,69	2,2	1,6	2,4	58	3,2
• **MS 56 3 2**	0,18	0,25	2750	0,96	0,56	0,32	6	65	0,72	2,2	1,6	2,4	59	3,5
MS 63 1 2	0,18	0,25	2710	0,95	0,55	0,32	6	63	0,75	2,2	1,6	2,4	61	4
MS 63 2 2	0,25	0,33	2710	1,23	0,71	0,41	6	65	0,78	2,2	1,6	2,4	61	4,4
• **MS 63 3 2**	0,37	0,5	2710	1,82	1,05	0,61	6	65	0,78	2,2	1,6	2,4	62	4,9
MS 71 1 2	0,37	0,5	2730	1,67	0,97	0,56	6	70	0,79	2,2	1,6	2,4	64	5,6
MS 71 2 2	0,55	0,75	2760	2,45	1,42	0,82	6	71	0,79	2,2	1,6	2,4	64	6,1
• **MS 71 3 2**	0,75	1	2730	3,18	1,83	1,06	6	72	0,82	2,2	1,5	2,4	65	7
MS 80 1 2	0,75	1	2770	3,06	1,77	1,02	6	73	0,84	2,2	1,5	2,4	67	9,1
MS 80 2 2	1,1	1,5	2770	4,35	2,51	1,45	6	76,2	0,83	2,2	1,5	2,4	67	10,2
• **MS 80 3 2**	1,5	2	2800	5,87	3,32	1,92	6	78,5	0,83	2,2	1,5	2,4	70	11,7
MS 90 S 2	1,5	2	2840	5,76	3,28	1,90	6	78,5	0,84	2,2	1,5	2,4	72	12
MS 90 L1 2	2,2	3	2840	8,00	4,61	2,66	6	81	0,85	2,2	1,4	2,4	72	15
• **MS 90 L2 2**	3	4	2840	10,56	6,10	3,52	6	82,6	0,86	2,2	1,4	2,4	74	18,5
MS 100 L1 2	3	4	2840	10,44	6,03	3,48	7	82,6	0,87	2,2	1,4	2,3	76	22,3
• **MS 100 L2 2**	4	5,5	2850	13,65	7,88	4,55	7,5	84,2	0,87	2,2	1,4	2,3	77	25,2
MS 112 M 2	4	5,5	2880	13,65	7,88	4,55	7,5	84,2	0,87	2,2	1,4	2,3	77	26,7
• **MS 112 L2 2**	5,5	7,5	2880	18,23	10,53	6,08	7,5	85,7	0,88	2,2	1,2	2,3	78	30,2
MS 132 S1 2	5,5	7,5	2900	18,23	10,53	6,08	7,5	85,7	0,88	2	1,2	2,2	80	38,5
MS 132 S2 2	7,5	10	2920	24,49	14,14	8,16	7,5	87	0,88	2	1,2	2,2	80	42,2
• **MS 132 M1 2**	9,2	12,5	2930	29,87	17,25	9,96	7,5	88	0,89	2	1,2	2,2	81	51,4
• **MS 132 M1 2**	10	13,6	2930	32,67	18,87	10,85	9,4	89,3	0,86	3,6	2,3	3,7	83	58
• **MS 132 M2 2**	11	15	2930	34,57	19,96	11,52	7,5	88,4	0,90	2	1,2	2,2	83	58,8
MS 160 M1 2	11	15	2940	34,57	19,96	11,52	7,5	88,4	0,90	2	1,2	2,2	86	75
MS 160 M2 2	15	20	2940	46,09	26,61	15,36	7,5	89,4	0,91	2	1,2	2,2	86	88
MS 160 L2 2	18,5	25	2940	56,47	32,60	18,82	7,5	90	0,91	2	1,1	2,2	86	99
EG 160 M1 2	11	15	2930	34,43	19,80	11,39	7,3	89	0,90	2,3	2,0	2,6	82	110
EG 160 M2 2	15	20	2930	46,26	26,60	15,30	7,0	90,18	0,90	2,3	2,0	2,6	82	123
EG 160 L2 2	18,5	25	2935	55,65	32,00	18,40	7,3	90,8	0,92	2,2	1,8	2,7	83	140
EG 180 M 2	22	30	2940	67,83	39,00	22,43	7,0	90,5	0,90	2,4	2,1	3,0	84	165
EG 200 L1 2	30	40	2950	91,48	52,60	30,25	7,7	91,5	0,90	2,3	2,0	3,0	86	235
EG 200 L2 2	37	50	2955	111,83	64,30	36,97	7,0	92,3	0,90	2,3	2,0	3,0	88	268
EG 225 M 2	45	60	2960	134,09	77,10	44,33	7,6	92,6	0,91	2,3	2,0	2,8	88	340
EG 250 M 2	55	75	2965	163,83	94,20	54,17	8,0	93,03	0,91	2,2	1,9	2,7	90	406
EG 280 S 2	75	100	2965	220,17	126,60	72,80	6,8	94	0,91	2,2	1,7	3,0	90	520
EG 280 M 2	90	125	2970	263,83	151,70	87,23	7,2	94,1	0,91	2,2	1,8	3,0	90	565
EG 315 S 2	110	150	2975	321,74	185,00	106,38	6,1	94,3	0,91	2,3	2,0	2,6	91	882
EG 315 M 2	132	180	2980	382,43	219,90	126,44	7,1	94,5	0,92	2,3	1,9	2,8	92	995
EG 315 L1 2	160	220	2980	457,57	263,10	151,28	7,4	95,4	0,92	2,5	1,8	2,7	92	1110
EG 315 L2 2	200	270	2980	572,00	328,90	189,12	7,3	95,4	0,92	2,7	2,0	3,0	92	1250

• Carcasas reducidas.
* Los datos eléctricos no son vinculantes a las series, para más información consultar. Datos series MS y EGRJ.

DATOS ELÉCTRICOS

Motores asíncronos trifásicos, rotor jaula de ardilla.
Ventilación exterior IC 411, servicio continuo S1.
Aislamiento clase F, protección IP 55, 50 Hz.

Motores de aluminio serie **MS**
Motores de fundición serie **EG**

Velocidad síncrona 1500 rpm - 4 polos

TIPO	Potencia kW	Potencia CV	n rpm	Intensidad (Amp) 230 V	Intensidad (Amp) 400 V	Intensidad (Amp) 690 V	I_A/I_N	η %	Cos φ	M_A/M_N	M_S/M_N	M_K/M_N	Nivel sonoro dB(A)	m Kg
MS 56 1 4	0,06	0,08	1320	0,52	0,30	0,17	6	48,5	0,59	2,3	1,7	2,4	50	3
MS 56 2 4	0,09	0,12	1320	0,74	0,43	0,25	6	50	0,61	2,3	1,7	2,4	50	3,3
• **MS 56 3 4**	0,12	0,17	1320	0,92	0,53	0,31	6	52	0,63	2,2	1,7	2,4	51	3,5
MS 63 1 4	0,12	0,17	1350	0,82	0,47	0,27	6	57	0,64	2,2	1,7	2,4	52	3,9
MS 63 2 4	0,18	0,25	1350	1,17	0,68	0,39	6	59	0,65	2,2	1,7	2,4	52	4,3
• **MS 63 3 4**	0,25	0,33	1350	1,58	0,91	0,53	6	60	0,66	2,2	1,7	2,4	54	4,8
MS 71 1 4	0,25	0,33	1350	1,45	0,84	0,48	6	60	0,72	2,2	1,7	2,4	55	5,4
MS 71 2 4	0,37	0,5	1370	1,92	1,11	0,64	6	65	0,74	2,2	1,7	2,4	55	6,2
• **MS 71 3 4**	0,55	0,75	1380	2,78	1,60	0,93	6	66	0,75	2,2	1,7	2,4	57	7,3
MS 80 1 4	0,55	0,75	1370	2,74	1,58	0,91	6	67	0,75	2,2	1,7	2,4	58	9
MS 80 2 4	0,75	1	1380	3,34	1,93	1,11	6	72	0,78	2,2	1,5	2,4	58	10
• **MS 80 3 4**	1,1	1,5	1390	4,63	2,67	1,54	6	76,2	0,78	2,2	1,5	2,4	60	12,3
MS 90 S 4	1,1	1,5	1400	4,57	2,64	1,52	6	76,2	0,79	2,2	1,5	2,4	61	12,1
MS 90 L1 4	1,5	2	1400	5,97	3,45	1,99	6	78,5	0,80	2,2	1,5	2,4	61	14,6
• **MS 90 L2 4**	2,2	3	1400	8,45	4,90	2,83	7	81	0,80	2,2	1,5	2,4	63	18,3
MS 100 L1 4	2,2	3	1420	8,38	4,84	2,79	7	81	0,81	2,2	1,5	2,3	64	21
MS 100 L2 4	3	4	1420	11,21	6,47	3,74	7	82,6	0,81	2,2	1,5	2,3	64	24,7
• **MS 100 L3 4**	4	5,5	1430	14,18	8,36	4,83	7	84,2	0,82	2,2	1,5	2,3	65	29
MS 112 M 4	4	5,5	1430	14,31	8,26	4,77	7	84,2	0,83	2,2	1,5	2,2	65	30,5
• **MS 112 L 4**	5,5	7,5	1440	19,33	11,16	6,44	7	85,7	0,83	2,2	1,4	2,2	68	34,8
MS 132 S 4	5,5	7,5	1450	19,10	11,03	6,37	7	85,7	0,84	2,2	1,4	2,2	71	40,4
MS 132 M 4	7,5	10	1450	25,35	14,64	8,45	7	87	0,85	2,2	1,4	2,2	71	49,6
• **MS 132 L1 4**	9,2	12,5	1460	30,92	17,85	10,31	7,5	87,5	0,85	2,2	1,4	2,2	74	56,6
• **MS 132 L2 4**	10	13,6	1460	33,42	19,30	11,14	7,5	88	0,85	2,2	1,4	2,2	74	58,6
• **MS 132 L3 4**	11	15	1460	36,17	20,88	12,06	7,5	88,4	0,86	2,2	1,4	2,2	74	64
MS 160 M 4	11	15	1460	35,76	20,64	11,92	7	88,4	0,87	2,2	1,4	2,2	75	78
MS 160 L 4	15	20	1460	48,76	28,15	16,25	7,5	88,4	0,87	2,2	1,4	2,2	75	98
EG 160 M 4	11	15	1460	36,35	20,90	12,02	7,1	88,5	0,86	2,1	1,9	2,6	72	116
EG 160 L 4	15	20	1460	48,52	27,90	16,04	7,6	89,5	0,87	2,3	2	2,6	72	135
EG 180 M 4	18,5	25	1465	57,39	33,00	18,98	7	90	0,90	2,3	1,9	3,2	73	175
EG 180 L 4	22	30	1470	66,96	38,50	22,14	7,3	91,2	0,91	2,2	1,8	3	73	185
EG 200 L 4	30	40	1475	92,52	53,20	30,59	7,6	92	0,89	1,8	1,7	2,6	75	264
EG 225 S 4	37	50	1475	116,00	66,70	38,35	7	92,1	0,87	2,2	1,8	2,7	78	301
EG 225 M 4	45	60	1475	136,70	78,60	45,20	7,5	92,8	0,89	2,2	1,8	2,8	78	340
EG 250 M 4	55	75	1480	167,30	96,20	55,32	7,2	93,1	0,89	2,2	1,8	2,5	79	409
EG 280 S 4	75	100	1480	226,09	130,00	74,75	6,6	93,6	0,89	2,3	1,8	2,8	81	520
EG 280 M 4	90	125	1485	269,22	154,80	89,01	7,1	94,3	0,89	2,6	1,7	3	82	606
EG 315 S 4	110	150	1485	328,00	188,60	108,45	6	94,6	0,89	2,1	1,7	2,8	83	880
EG 315 M 4	132	180	1485	391,48	225,10	129,43	6,3	95,1	0,89	2,2	1,9	2,6	84	1.020
EG 315 L1 4	160	220	1489	473,57	272,30	156,57	5,7	95,3	0,89	2	1,8	2,6	85	1.110
EG 315 L2 4	200	270	1489	591,30	340,00	195,50	6,2	95,4	0,89	2,3	1,9	2,7	86	1.220
EG 355 M 4	250	340	1490	730,09	419,80	241,39	6,5	95,5	0,90	2,1	1,8	2,6	88	1.700
EG 355 L 4	315	430	1490	920,00	529,00	304,18	6	95,5	0,90	2,1	1,7	2,6	88	1.890

• Carcasas reducidas.

* Los datos eléctricos no son vinculantes a las series, para más información consultar. Datos series MS y EGRJ.

DATOS ELÉCTRICOS

Motores asíncronos trifásicos, rotor jaula de ardilla.
Ventilación exterior IC 411, servicio continuo S1.
Aislamiento clase F, protección IP 55, 50 Hz.

Motores de aluminio serie **MS**
Motores de fundición serie **EG**

Velocidad síncrona 1000 rpm - 6 polos

TIPO	Potencia kW	Potencia CV	n rpm	Intensidad (Amp) 230 V	Intensidad (Amp) 400 V	Intensidad (Amp) 690 V	I_A/I_N	η %	Cos φ	M_A/M_N	M_S/M_N	M_K/M_N	Nivel sonoro dB(A)	m Kg
MS 63 1 6	0,09	0,12	840	0,88	0,51	0,29	3,5	42	0,61	2	1,5	2	50	4,2
MS 63 2 6	0,12	0,17	850	1,08	0,62	0,36	3,5	45	0,62	2	1,5	2	50	4,8
MS 71 1 6	0,18	0,25	880	1,22	0,70	0,41	4	56	0,66	1,6	1,5	1,7	52	6
MS 71 2 6	0,25	0,33	900	1,51	0,87	0,50	4	59	0,70	2,1	1,5	2,2	52	6,5
• **MS 71 3 6**	0,37	0,5	890	2,20	1,27	0,73	4	61	0,69	2	1,5	2,1	54	7,2
MS 80 1 6	0,37	0,5	900	2,13	1,23	0,71	4	62	0,70	1,9	1,5	1,9	56	8,2
MS 80 2 6	0,55	0,75	900	2,85	1,65	0,95	4	67	0,72	2	1,5	2,3	56	9,9
• **MS 80 3 6**	0,75	1	900	3,83	2,21	1,28	4	68	0,72	2	1,5	2,3	58	11,3
MS 90 S 6	0,75	1	920	3,77	2,18	1,26	5,5	69	0,72	2,2	1,5	2,2	59	11,7
MS 90 L 6	1,1	1,5	925	5,23	3,02	1,74	5,5	72	0,73	2,2	1,3	2,2	59	15,1
MS 100 L 6	1,5	2	945	6,67	3,85	2,22	6	74	0,76	2,2	1,3	2,2	61	19,1
MS 112 M 6	2,2	3	955	9,28	5,36	3,09	6	78	0,76	2,2	1,3	2,2	64	25,4
MS 132 S 6	3	4	960	12,49	7,21	4,16	6,5	79	0,76	2	1,3	2	64	36,1
MS 132 M1 6	4	5,5	960	16,35	9,44	5,45	6,5	80,5	0,76	2	1,3	2	68	45
MS 132 M2 6	5,5	7,5	960	21,51	12,42	7,17	6,5	83	0,77	2	1,3	2	68	55,5
• **MS 132 L 6**	7,5	10	960	28,65	16,54	9,55	6,5	85	0,77	2	1,3	2	68	60
MS 160 M 6	7,5	10	960	27,25	15,73	9,08	6,5	86	0,80	2	1,3	2,2	68	72
MS 160 L 6	11	15	960	39,78	22,97	13,26	6,5	87,5	0,79	2	1,3	2,2	73	92
EG 160 M 6	7,5	10	965	28,00	16,10	9,26	5,4	87,4	0,77	2	1,7	2,3	63	102
EG 160 L 6	11	15	970	38,96	22,40	12,88	5,5	88,8	0,80	2	1,7	2,3	64	126
EG 180 L 6	15	20	970	51,13	29,40	16,91	6,7	89,7	0,82	2,3	1,8	2,6	65	185
EG 200 L1 6	18,5	25	975	60,52	34,80	20,01	6,2	91	0,84	2	1,7	2,8	70	238
EG 200 L2 6	22	30	975	72,00	41,40	23,81	6,5	91,3	0,84	2	1,8	2,8	70	243
EG 225 M 6	30	40	980	96,35	55,40	31,86	6,4	92	0,85	2	1,7	2,5	71	309
EG 250 M 6	37	50	980	117,22	67,40	38,76	6,7	92,1	0,86	2,3	1,7	2,6	72	369
EG 280 S 6	45	60	980	140,17	80,60	46,35	6,7	92,6	0,87	2,1	1,8	3	72	518
EG 280 M 6	55	75	980	168,70	97,00	55,78	6,3	93	0,88	2,1	1,6	2,5	73	565
EG 315 S 6	75	100	985	232,17	133,50	76,76	7	94,3	0,86	2	1,8	2,7	75	840
EG 315 M 6	90	125	985	277,74	159,70	91,83	6,2	94,6	0,86	2	1,8	2,4	75	930
EG 315 L1 6	110	150	990	335,48	192,90	110,92	6,7	94,6	0,87	2,2	1,8	2,8	76	1.010
EG 315 L2 6	132	180	990	402,26	231,30	133,00	6,8	94,7	0,87	2,3	1,9	2,9	76	1.140
EG 355 M 6	160	220	990	487,01	280,03	161,02	6,8	94,7	0,87	2,1	1,8	2,4	75	1.360

• Carcasas reducidas.
* Los datos eléctricos no son vinculantes a las series, para más información consultar. Datos series MS y EGRJ.

DIMENSIONES

Motores de aluminio serie **MS**

Formas constructivas B3 - B5 - B5R - B14 - B14G

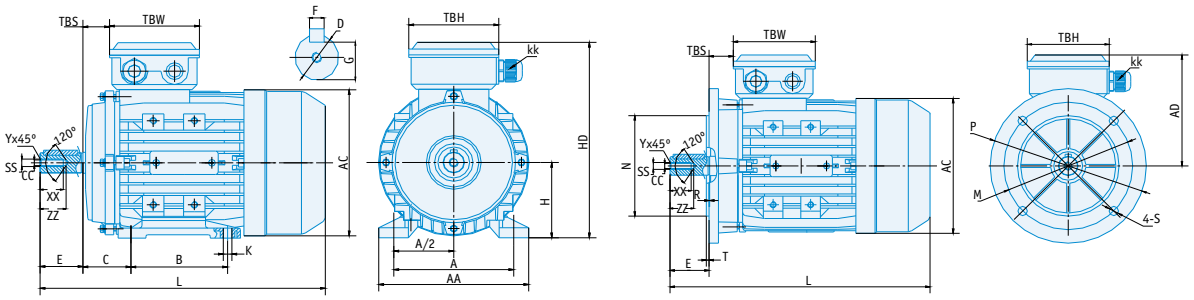

Tamaño	IM B3 / IM 1001 A	AA	AC	B	C	H	HD	K	KK	L	Extremo eje Tolerancia k6 D	SS	E	F	G	IM B5 / IM 3001 4 agujeros a 45° M	N	P	S	T
56	90	110	120	71	36	56	156	5,8x8,8	1-M16x1,5	195	9	M3	20	3	7,2	98	80	120	7	3,0
63	100	120	130	80	40	63	173	7x10	1-M16x1,5	215	11	M4	23	4	8,5	115	95	140	10	3,0
71*	112	132	145	90	45	71	188	7x10	1-M20x1,5	240/254	14	M5	30	5	11	130	110	160	10	3,5
80	125	160	165	100	50	80	217	10x13	1-M20x1,5	290	19	M6	40	6	15,5	165	130	200	12	3,5
90S	140	175	185	100	56	90	235	10x13	1-M20x1,5	310	24	M8	50	8	20	165	130	200	12	3,5
90L1	140	175	185	125	56	90	235	10x13	1-M20x1,5	335	24	M8	50	8	20	165	130	200	12	3,5
90L2	140	175	185	125	56	90	235	10x13	1-M20x1,5	365	24	M8	50	8	20	165	130	200	12	3,5
100*	160	196	205	140	63	100	252	12x16	1-M20x1,5	368/386	28	M10	60	8	24	215	180	250	15	4,0
112	190	220	230	140	70	112	292	12x16	2-M25x1,5	395	28	M10	60	8	24	215	180	250	15	4,0
132S	216	252	270	140	89	132	325	12x16	2-M25x1,5	436	38	M12	80	10	33	265	230	300	15	4,0
132M	216	252	270	178	89	132	325	12x16	2-M25x1,5	475	38	M12	80	10	33	265	230	300	15	4,0
132L	216	252	270	178	89	132	325	12x16	2-M25x1,5	500	38	M12	80	10	33	265	230	300	15	4,0
160M	254	290	320	210	108	160	390	15x19	2-M32x1,5	640	42	M16	110	12	37	300	250	350	19	5,0
160L	254	290	320	254	108	160	390	15x19	2-M32x1,5	640	42	M16	110	12	37	300	250	350	19	5,0

* carcasa IEC/carcasa reducida

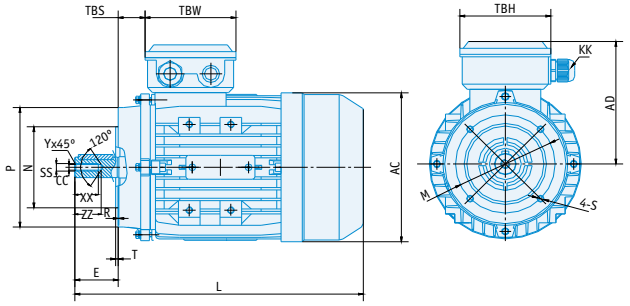

Tamaño	IM B5R - 4 agujeros a 45° M	N	P	S	T
56	NO DISPONIBLE				
63	NO DISPONIBLE				
71	115	95	140	10	3,0
80	130	110	160	12	3,5
90	130	110	160	12	3,5
100	165	130	200	15	3,5
112	165	130	200	15	3,5
132	215	180	250	15	4,0
160	NO DISPONIBLE				

Tamaño	IM B14 / IM 3601 - 4 aguj. a 45° M	N	P	S	T
56	65	50	80	M5	2,5
63	75	60	90	M5	2,5
71	85	70	105	M6	2,5
80	100	80	120	M6	3,0
90	115	95	140	M8	3,0
100	130	110	160	M8	3,5
112	130	110	160	M8	3,5
132	165	130	200	M10	4,0
160	215	180	250	M12	4,0

Tamaño	IM B14G / IM 3601 G - 4 aguj. a 45° M	N	P	S	T
56	NO DISPONIBLE				
63	100	80	120	M6	2,5
71	115	95	140	M8	3,0
80	130	110	160	M8	3,5
90	130	110	160	M8	3,5
100	165	130	200	M10	3,5
112	165	130	200	M10	3,5
132	215	180	250	M12	4,0
160	NO DISPONIBLE				

* Las dimensiones no son vinculantes a las series, para más información consultar. Dimensiones serie MS.

Estanqueidad

9400
FA AM1-0
DIN28091 FA AM1-0

PERFILES DE ESTANQUEIDAD

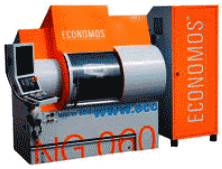

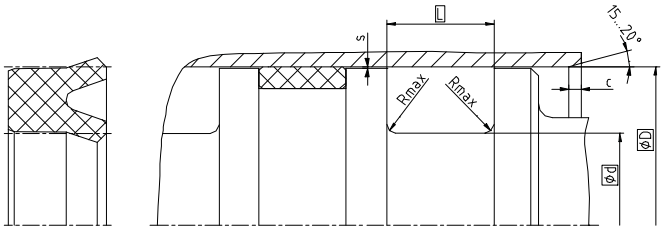

JUNTAS DE PISTON

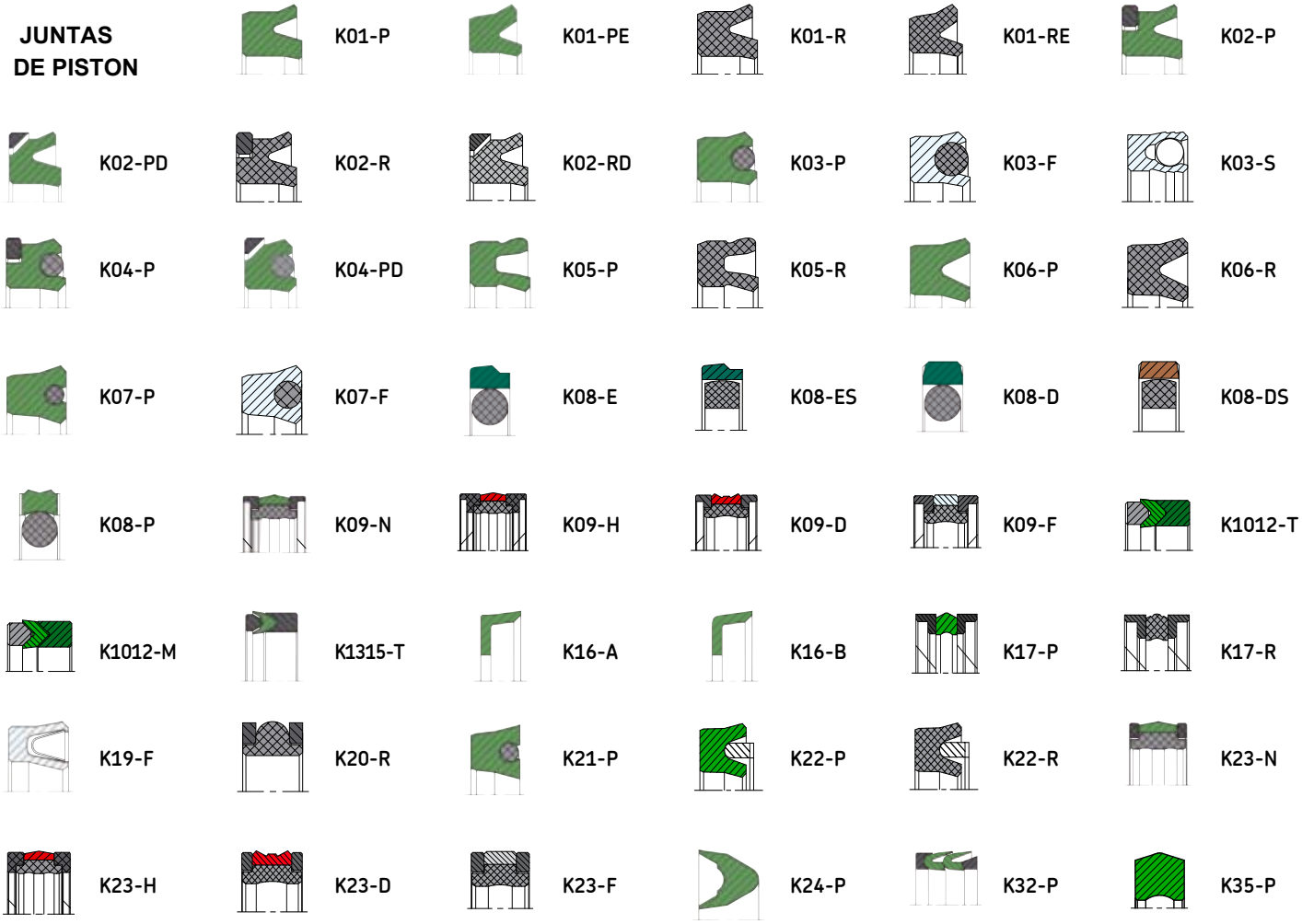

NOTE: Due to our innovative manufacturing process we are able to produce any other profile in any dimension and material.

RASCADOR

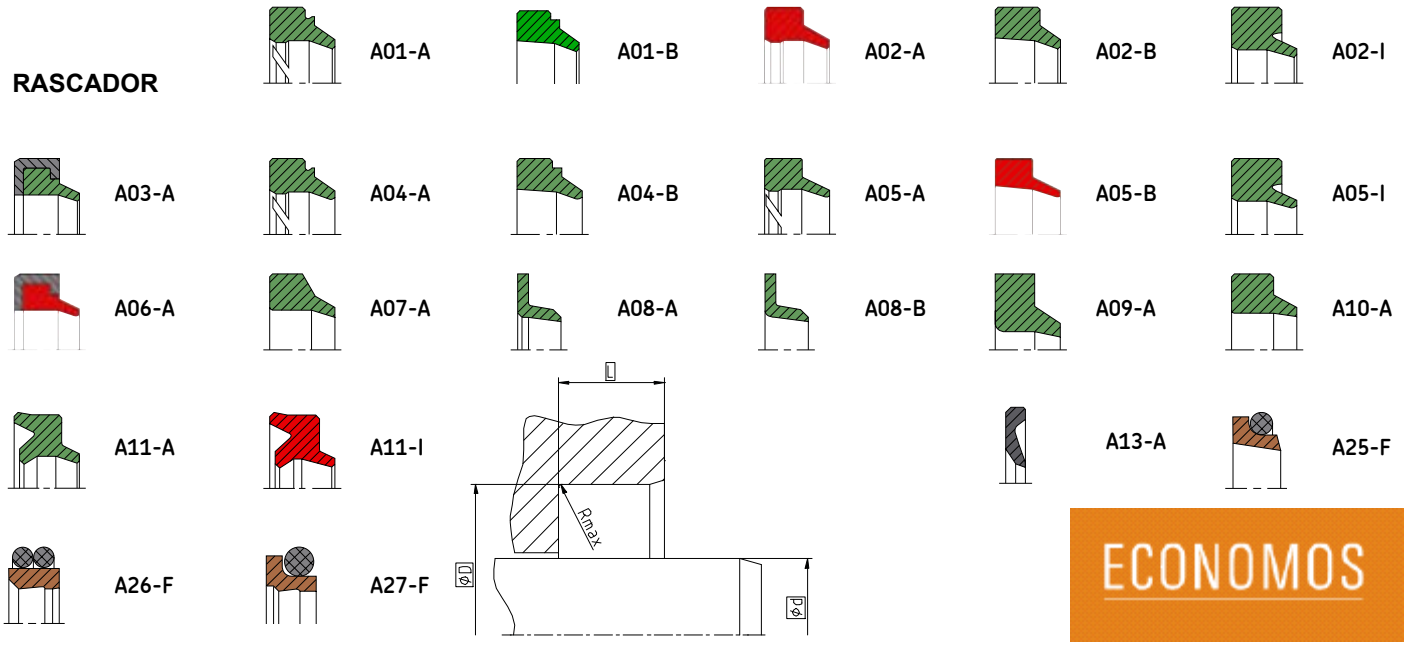

ECONOMOS

JUNTAS DE VASTAGO

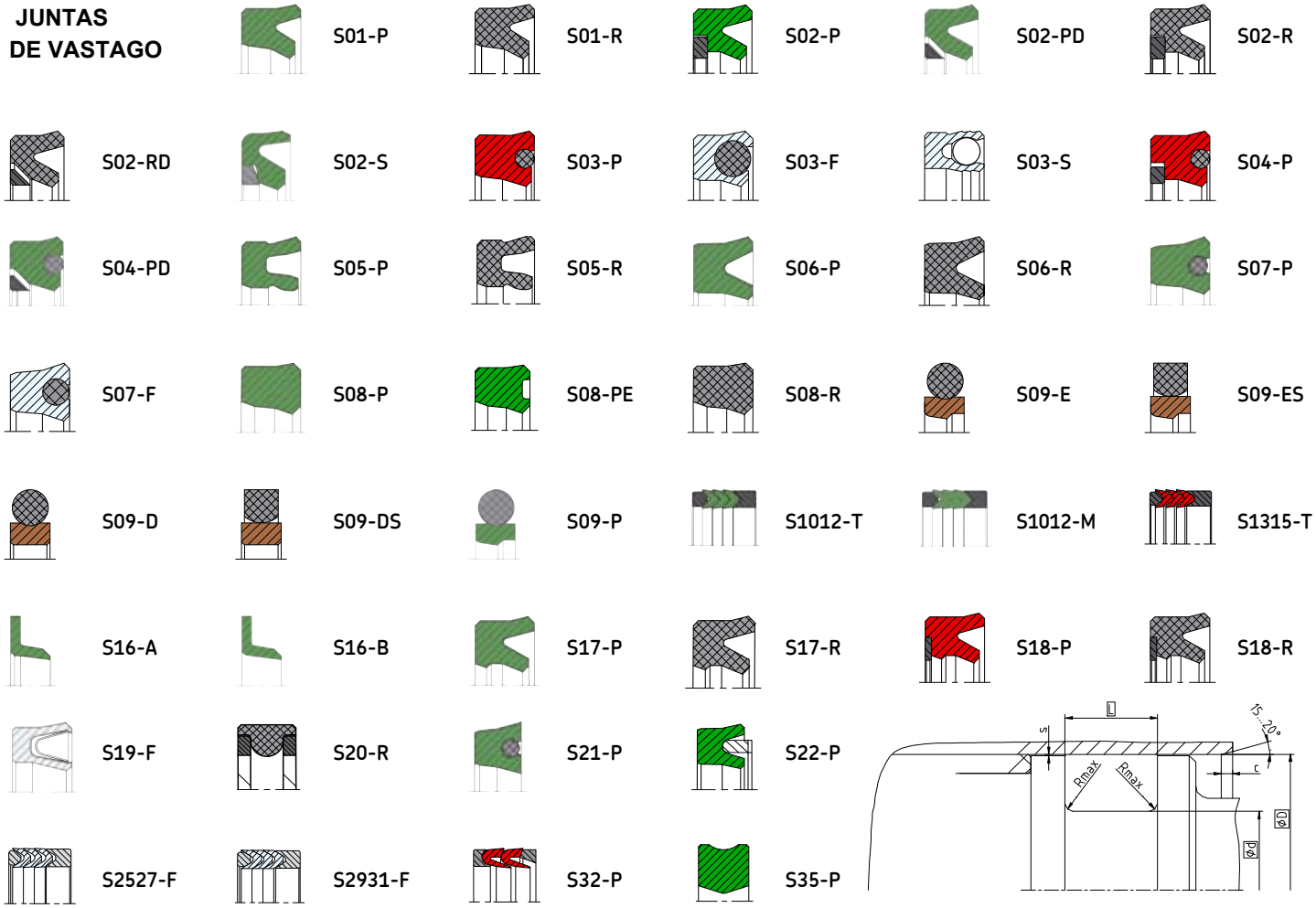

Indicated materials (colours) are just examples, profiles are available in a wide range of standard and non-standard materials.

JUNTAS ROTATIVA

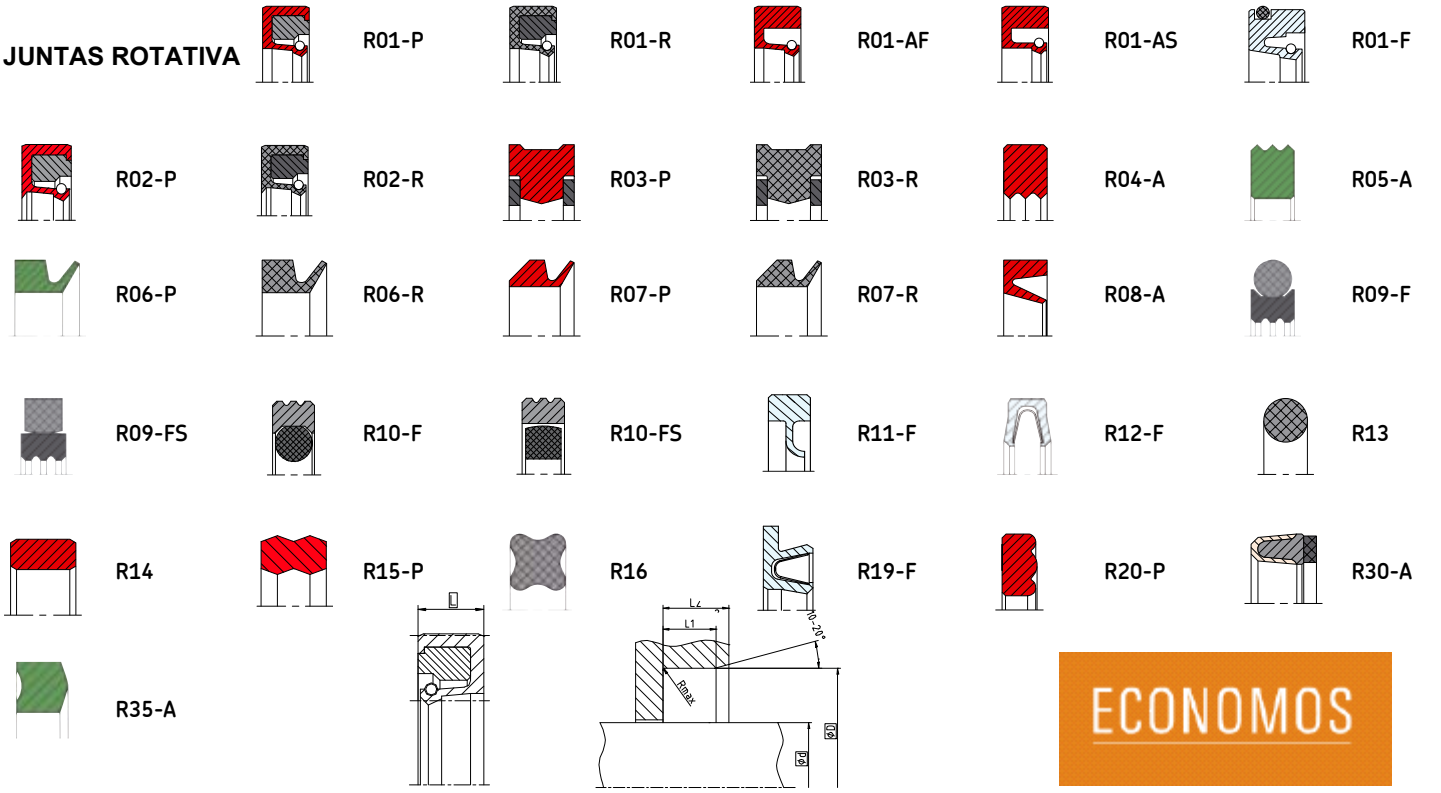

ECONOMOS

CIERRES MECANICOS

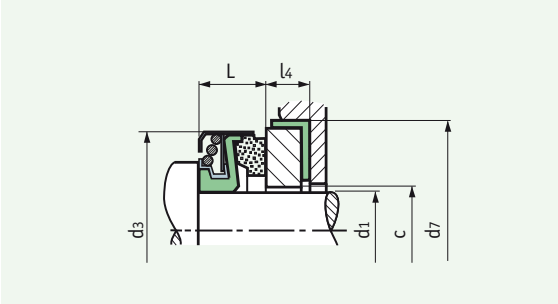

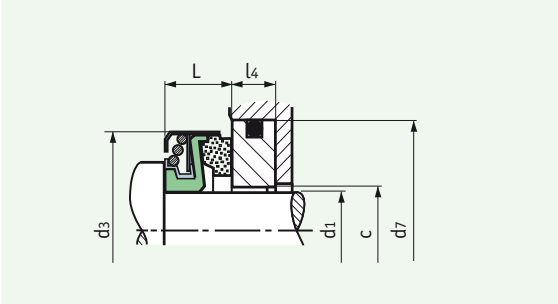

ROTATIVA			AT
	d1	d3	L
6	6	18	8,5
7	7	18	11
8	8	24	11
10	10	24	11
11	11	24	11
12A	12	24	13
13	13	24	13
12B	12	32	13
14A	14	32	13
15A	15	32	13
14C	14	27,5	13
16C	16	35	13
14B	14	35	13
15B	15	35	13
16A	16	32	13
16B	16	39	13
17	17	39	13
18	18	39	13
19	19	39	13
20A	20	39	13
20B	20	42	13
22	22	42	13
23	23	47	14
24	24	47	14
25A	25	42	14
25	25	47	14
26	26	47	14
27	27	47	14
28	28	54	15
30	30	54	15
32	32	54	15
35	35	60	16
38	38	65	18
40	40	65	18
45	45	70	20
50	50	85	23
55	55	85	23
60	60	105	30
65	65	105	30
70	70	105	32

ESTACIONARIA			AT
	c*	d7	l4
6	7	22	4
6A	7	15	3,5
7	8	26	5,5
8	11	26	8
10S	13	26	5,5
13S	14	26	5,5
10-12A	13	26	8
13	14	26	8
12B	14	35	8
14A	17	35	8
15A	17	29,5	8
14B-16C	17	38	8
14C	17	30	8
15C	17	30	8,8
15D	17	30	4
17C	18	40	5
16S	18	42	8
16D	21	38	8
16B-20A	21	42	8
20E	21	44	10
20C	21	45	7,5
20D	21	45	10
20S	23	45	10
20B-22	26	45	10
25C	26	39,5	8
23-26	27	50	10
27	28	50	10
28-32	33	57	10
35	38	63	10
38-40	42	68	12
45	47	73	12
50	52	88	15
55	60	88	15
60-65	67	110	15
70	72	110	15

las rotativas se pueden adaptar a distintas estacionarias en funcion del diámetro interior de las mismas.
Para algunas medidas es preciso consultar disponibilidad.
*Esta cota puede variar en funcion del material.

EMER®

BTS

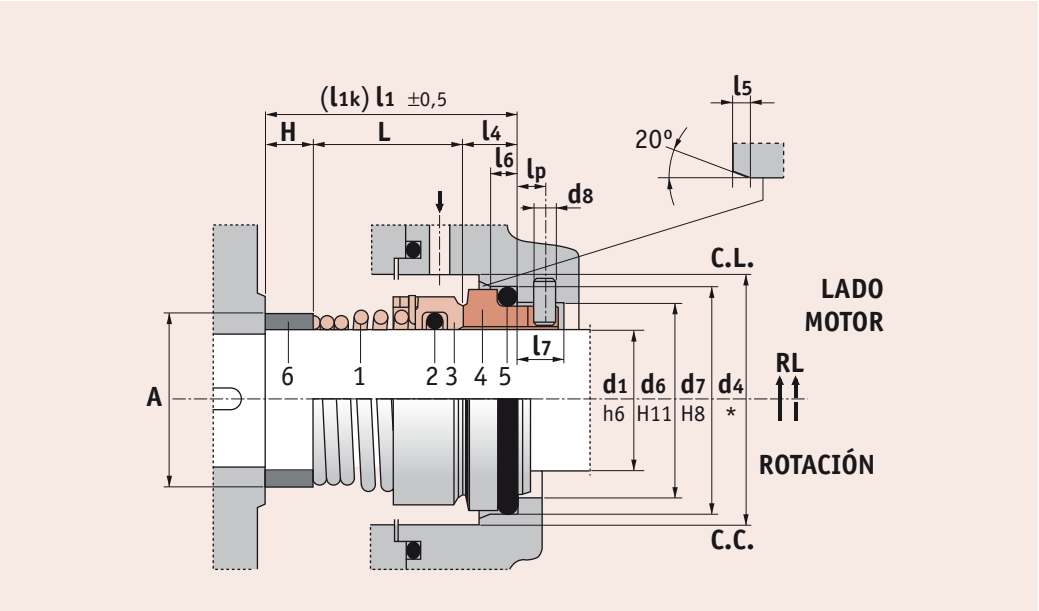

1 - Muelle
2 - Junta eje (O-Ring)
3 - Anillo de cierre giratorio
4 - Anillo de cierre fijo
5 - Junta fija (O-Ring)
6 - Distanciador (eventual)

CL - Estacionaria con anclaje
CC - Estacionaria sin anclaje

ROTEN 2												2H2	
d_1	d_6	d_7	d_4	l_1	L	l_4	l_6	l_5	d_8	l_7	l_p	l_1	L
6	10,6	13,1	16	19,5	15	4,5	2	1,2	2	6	3,5	-	-
7÷9	13	17,1	20	20,5	15	5,5	2,8	1,2	2	6,2	3,5	15,5	10
10	14	18,1	21	20,5	15	5,5	2,8	1,2	2	6,2	3,5	17,5	12
11÷12	16,5	20,6	24	23,5	18	5,5	2,8	1,2	2	6,2	3,5	19,5	14
13÷14	19	23,1	27	28	22	6	2,8	1,2	2	6,7	4	23	17
15	21	26,9	31	29	22	7	3,7	1,3	2,5	7,6	4	24	17
16÷17	21	26,9	31	30	23	7	3,7	1,3	2,5	7,6	4	25	18
18	25	30,9	36	32	24	8	3,7	1,3	3	8,5	4,5	26	18
19÷20	25	30,9	36	33	25	8	3,7	1,3	3	8,5	4,5	28	20
21÷22	30	35,4	41	33	25	8	3,7	1,8	3,5	8,5	5	28	20
23÷24	30	35,4	41	35	27	8	3,7	1,8	3,5	8,5	5	30	22
25÷27	33	38,2	45	35,5	27	8,5	3,7	1,8	4	9,1	5	29,5	21
28	38	43,3	50	38	29	9	3,7	1,8	4	9,6	6	31	22
29÷32	38	43,3	50	39	30	9	3,7	1,8	4	9,6	6	32	23
33÷34	45	53,5	60	50,5	39	11,5	5,4	2,1	5	12	7,5	41,5	30
35÷37	45	53,5	60	50,5	39	11,5	5,4	2,1	5	12	7,5	41,5	30
38÷43	52	60,5	68	50,5	39	11,5	5,4	2,1	5	12	7,5	41,5	30
44÷49	57	65,5	72	52,5	41	11,5	5,4	2,1	5	13	8,5	42,5	31
50	64	72,5	80	56,5	45	11,5	5,4	2,1	5	13	8,5	46,5	35
55	64	72,5	80	58,5	47	11,5	5,4	2,1	5	13	8,5	48,5	37
60	72	79,3	87	60,5	49	11,5	5,4	2,1	5	13,5	8,5	48,5	37
65	77	84,5	92	62,5	51	11,5	5,4	2,1	5	13,5	8,5	50,5	39
70	82	89,5	97	62,5	51	11,5	5,4	2,1	5	13,5	8,5	50,5	39
75	87	94,5	102	68,5	57	11,5	5,4	2,1	5	13,5	8,5	57,5	46
80	92	99,5	107	70,5	59	11,5	5,4	2,1	5	13,5	8,5	59,5	48
85	98	105,5	113	72,5	59	13,5	5,4	2,6	5	13,5	8,5	59,5	46
90	105	111,5	120	75,5	62	13,5	5,4	2,6	5	13,5	8,5	62,5	49
95	110	116,5	130	75,5	62	13,5	5,4	2,6	5	13,5	8,5	64,5	51
100	114	119,5	136	88,5	75	13,5	5,4	2,6	5	13,5	8,5	78,5	65

UNITEN 2									EN 12756 / ISO 3069					2K	
d_1	d_6	d_7	d_4	l_1	L	l_4	l_6	l_5	H	A	d_8	l_7	l_p	l_{1K}	L
10	17	21	22	40	15	7	4	1,5	18	13	3	8,5	5	32,5	25,5
12	19	23	24	40	18	7	4	1,5	15	15	3	8,5	5	32,5	25,5
14	21	25	26	40	22	7	4	1,5	11	18	3	8,5	5	35	28
16	23	27	28	40	23	7	4	1,5	10	20	3	8,5	5	35	28
18	27	33	34	45	24	10	5	2	11	22	3	9	5	37,5	27,5
20	29	35	36	45	25	10	5	2	10	25	3	9	5	37,5	27,5
22	31	37	38	45	25	10	5	2	10	27	3	9	5	37,5	27,5
24	33	39	40	50	27	10	5	2	13	29	3	9	5	40	30
25	34	40	41	50	27	10	5	2	13	30	3	9	5	40	30
28	37	43	44	50	29	10	5	2	11	34	3	9	5	42,5	32,5
30	39	45	46	50	30	10	5	2	10	36	3	9	5	42,5	32,5
32	42	48	48	55	30	10	5	2	15	38	3	9	5	42,5	32,5
33	42	48	49	55	39	10	5	2	6	40	3	9	5	42,5	32,5
35	44	50	51	55	39	10	5	2	6	42	3	9	5	42,5	32,5
38	49	56	58	55	42	13	6	2	-	45	4	9	5	45	32
40	51	58	60	55	42	13	6	2	-	47	4	9	5	45	32
43	54	61	63	60	47	13	6	2	-	51	4	9	5	45	32
45	56	63	65	60	47	13	6	2	-	53	4	9	5	45	32
48	59	66	68	60	47	13	6	2	-	56	4	9	5	45	32
50	62	70	70	60	46	14	6	2,5	-	59	4	9	5	47,5	33,5
53	65	73	73	70	56	14	6	2,5	-	62	4	9	5	47,5	33,5
55	67	75	75	70	56	14	6	2,5	-	64	4	9	5	47,5	33,5
58	70	78	83	70	56	14	6	2,5	-	68	4	9	5	52,5	38,5
60	72	80	85	70	56	14	6	2,5	-	70	4	9	5	52,5	38,5
63	75	83	88	70	56	14	6	2,5	-	73	4	9	5	52,5	38,5
65	77	85	90	80	66	14	6	2,5	-	76	4	9	5	52,5	38,5
68	81	90	93	80	64	16	7	2,5	-	79	4	9	5	52,5	36,5
70	83	92	95	80	64	16	7	2,5	-	81	4	9	5	60	44
75	88	97	104	80	64	16	7	2,5	-	86	4	9	5	60	44
80	95	105	109	90	72	18	7	3	-	92	4	9	5	60	42
85	100	110	114	90	72	18	7	3	-	98	4	9	5	60	42
90	105	115	119	90	72	18	7	3	-	103	4	9	5	65	47
95	110	120	124	90	72	18	7	3	-	108	4	9	5	65	47
100	115	125	129	90	72	18	7	3	-	114	4	9	5	65	47

* La dimensión d4 es el diámetro mínimo recomendado para la cajera. Aconsejamos que si es posible se aumente esta dimensión o se utilize una cajera cónica.

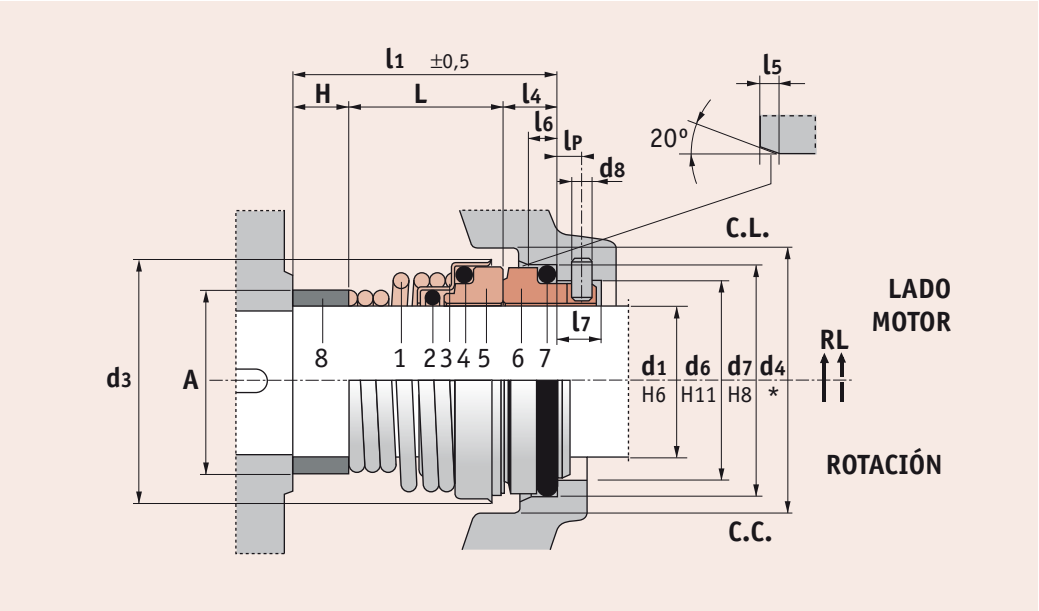

1 - Muelle
2 - Junta eje (O-Ring)
3 - Armadura
4 - Junta giratoria (O-Ring)
5 - Anillo de cierre giratorio
6 - Anillo de cierre fijo
7 - Junta fija (O-Ring)
8 - Distanciador (eventual)

CL - Estacionaria con anclaje
CC - Estacionaria sin anclaje

ROTEN 3

d_1	d_6	d_7	d_3	d_4	l_1	L	l_4	l_6	l_5	d_8	l_7	l_p
10	14	18,1	20	21	20,5	15	5,5	2,8	1,2	2	6,2	3,5
11÷12	16,5	20,6	22	24	23,5	18	5,5	2,8	1,2	2	6,2	3,5
13÷14	19	23,1	25	27	28	22	6	2,8	1,2	2	6,7	4
15	21	26,9	29	31	29	22	7	3,7	1,3	2,5	7,6	4
16÷17	21	26,9	29	31	30	23	7	3,7	1,3	2,5	7,6	4
18	25	30,9	33	36	32	24	8	3,7	1,3	3	8,5	4,5
19÷20	25	30,9	33	36	33	25	8	3,7	1,3	3	8,5	4,5
21÷22	30	35,4	38	41	33	25	8	3,7	1,8	3,5	8,5	5
23÷24	30	35,4	38	41	35	27	8	3,7	1,8	3,5	8,5	5
25	33	38,2	40	45	35,5	27	8,5	3,7	1,8	4	9,1	5
28	38	43,3	46	50	38	29	9	3,7	1,8	4	9,6	6
29÷32	38	43,3	46	50	39	30	9	3,7	1,8	4	9,6	6
33	45	53,5	48	54	50,5	39	11,5	5,4	2,1	5	12	7,5
35	45	53,5	50	56	50,5	39	11,5	5,4	2,1	5	12	7,5
38	52	60,5	56	62	50,5	39	11,5	5,4	2,1	5	12	7,5
40	52	60,5	58	64	50,5	39	11,5	5,4	2,1	5	12	7,5

UNITEN 3 — **EN 12756 / ISO 3069**

d_1	d_6	d_7	d_3	d_4	l_1	L	l_4	l_6	l_5	H	A	d_8	l_7	l_p
10	17	21	20	22	40	15	7	4	1,5	18	13	3	8,5	5
12	19	23	22	24	40	18	7	4	1,5	15	15	3	8,5	5
14	21	25	25	26	40	22	7	4	1,5	11	18	3	8,5	5
16	23	27	29	30+	40	23	7	4	1,5	10	20	3	8,5	5
18	27	33	33	34	45	24	10	5	2	11	22	3	9	5
20	29	35	33	36	45	25	10	5	2	10	25	3	9	5
22	31	37	38	40+	45	25	10	5	2	10	27	3	9	5
24	33	39	38	40	50	27	10	5	2	13	29	3	9	5
25	34	40	40	41	50	27	10	5	2	13	30	3	9	5
28	37	43	46	48+	50	29	10	5	2	11	34	3	9	5
30	39	45	46	48+	50	30	10	5	2	10	36	3	9	5
32	42	48	46	48	55	30	10	5	2	15	38	3	9	5
33	42	48	48	49	55	39	10	5	2	6	42	3	9	5
35	44	50	50	51	55	39	10	5	2	6	42	3	9	5
38	49	56	56	58	55	42	13	6	2	-	46	4	9	5
40	51	58	58	60	55	42	13	6	2	-	48	4	9	5

+ Esta dimensión es mayor que la que se indica en la norma EN
* La dimensión d4 es el diámetro mínimo recomendado para la cajera. Aconsejamos que si es posible se aumente esta dimensión o se utilize una cajera cónica.

SOLICITE EL CATALOGO EXCLUSIVO DE CIERRES MECANICOS!
ASK FOR EXCLUSIVE MECHANICLA SEALS CATALOGUE!

FK2

Segmentos laminares para pistones
para motores de combustión, compresores,
equipamientos hidraúlicos y neumáticos, amortiguadores, etc.

Segmentos laminares para pistones
para pistones especiales,
controles hidraúlicos y prensas

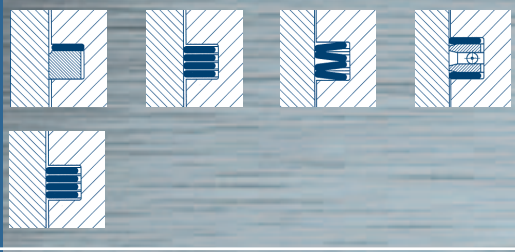

FK3

Segmentos laminares simples
para la estanqueidad de grasa
en rodamientos varios.

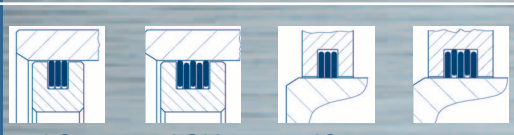

AS ASK IS ISK

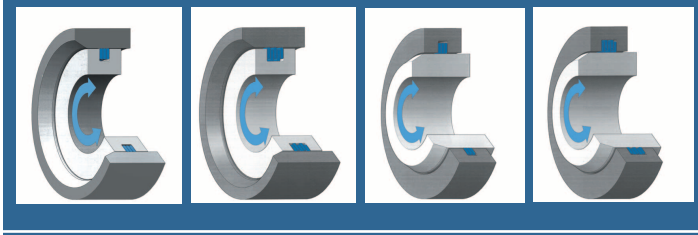

FK5

Segmentos laminares simples y dobles
para compensadores y tubos de escape
de motores de combustión turbos y turbinas varias.

Los segmentos "FK5" son aplicados en los rodillos de colada continua en el sector siderúrgico.

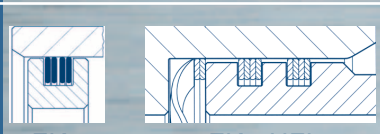

FK5 FK5-HFL

FK6

Segmentos laminares de doble espiral
para sellar rodamientos y coronas giratorias lubricados
con grasa, usados en condiciones de trabajo extremas y
en aplicaciones con altas revoluciones (cabezales de MH).

ASD ASKD ISD ISKD

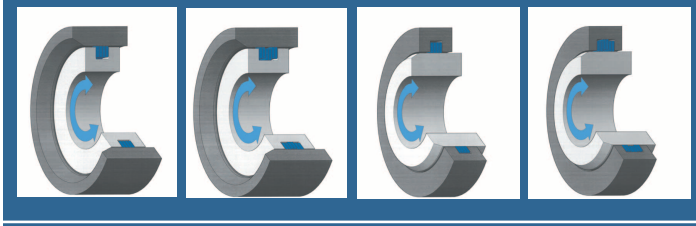

FK7

Segmentos laminares de retención (circlips)
Mono-espirales y de doble espiral.
El tipo DMS es de doble espiral especial para aplicaciones de ejes con altas revoluciones y fuerza centrífuga elevada.

ESB ESW DSB DSW

DMS

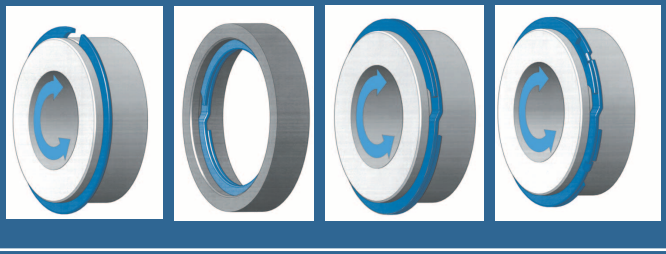

FK8

Porta-segmento laminar de plástico
para estanqueizar maquinaria diversa lubricada con grasa, rodillos de bandas transportadoras y ejes equipados con rodamientos.

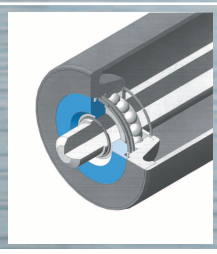

SOLICITE EL CATALOGO EXCLUSIVO DE SEGMENTOS LAMINARES!
ASK FOR EXCLUSIVE LAMINAR RINGS CATALOGUE!

Notas